中継ボックス（穴加工対応品）

Webなら盤・キャビネット5万点以上取扱い!

RSDXシリーズ　外形図／穴加工有効寸法

RSDXシリーズ ▶867ページ

外形図

（単位：mm）

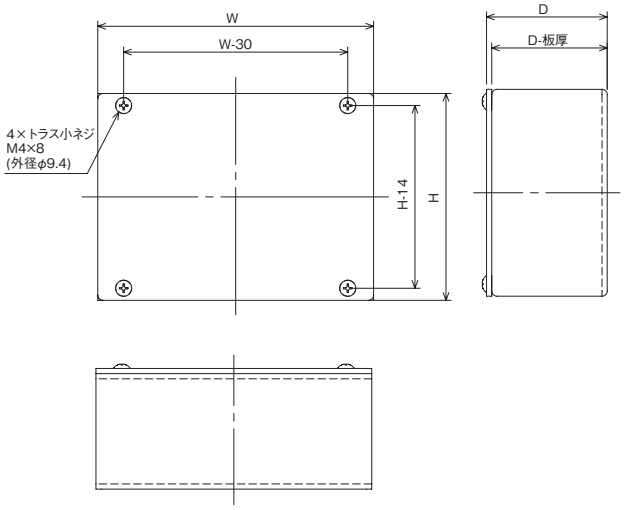

穴加工有効寸法

（単位：mm）

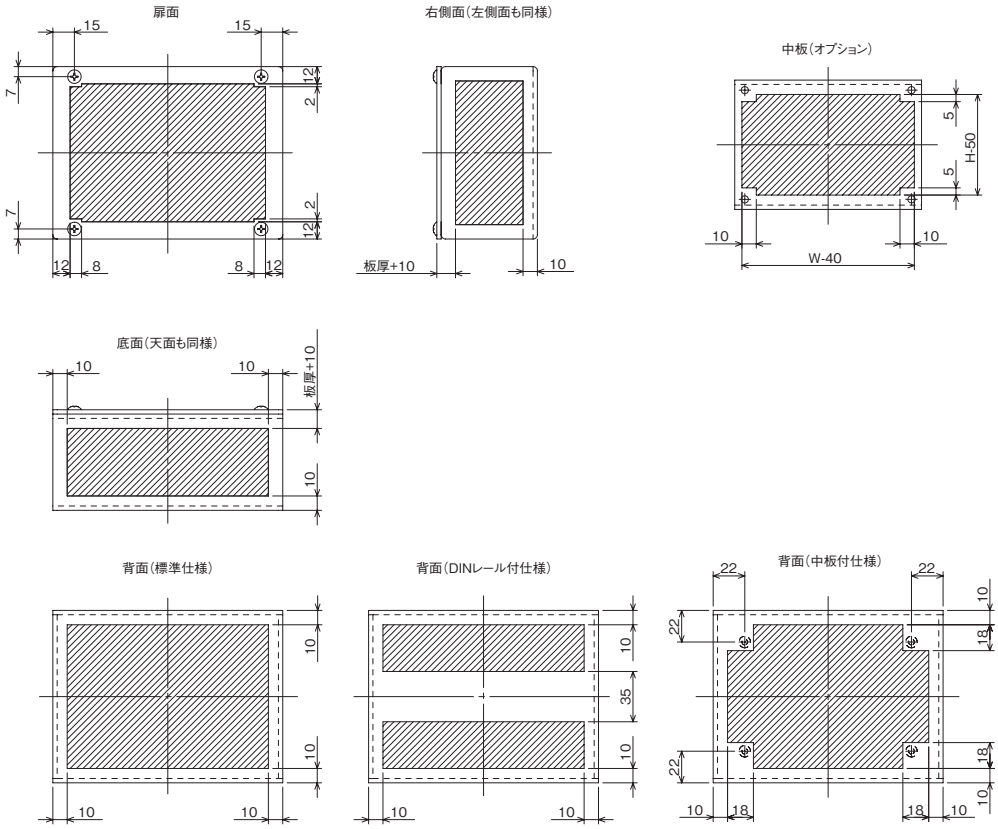

ミスミ VONA 制御部品・PC部品 検索
WEBなら11,000シリーズ以上掲載。取扱拡大中!

●通常単価・数量スライド単価・出荷日等の最新情報はミスミVONA eカタログをご参照ください。
●ご注文の数量によっては、都度納期お見積りとなる場合がございます。