# 自立盤ボックス（穴加工対応品）

Webなら盤用パーツ多数掲載!

ミスミ

## RWATシリーズ　外形図／詳細図

### RWATシリーズ ▶829ページ

外形図

（単位：mm）

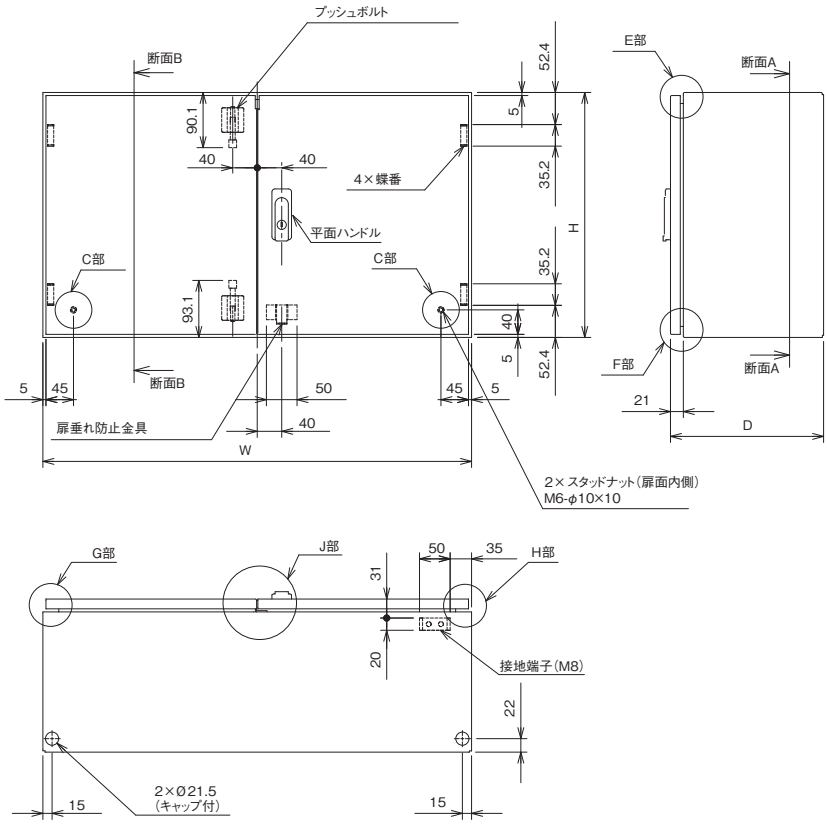


詳細図
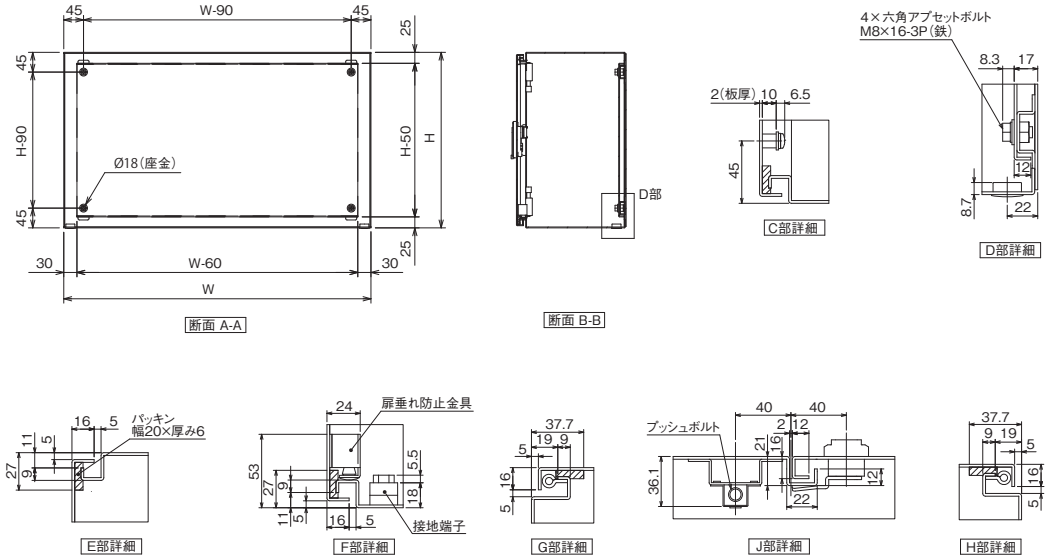
（単位：mm）