制御ボックス（穴加工対応品）

Webなら盤用パーツ多数掲載!

ミスミ

FSDシリーズ　外形図　詳細図

FSDシリーズ ▶741ページ

外形図

（単位：mm）

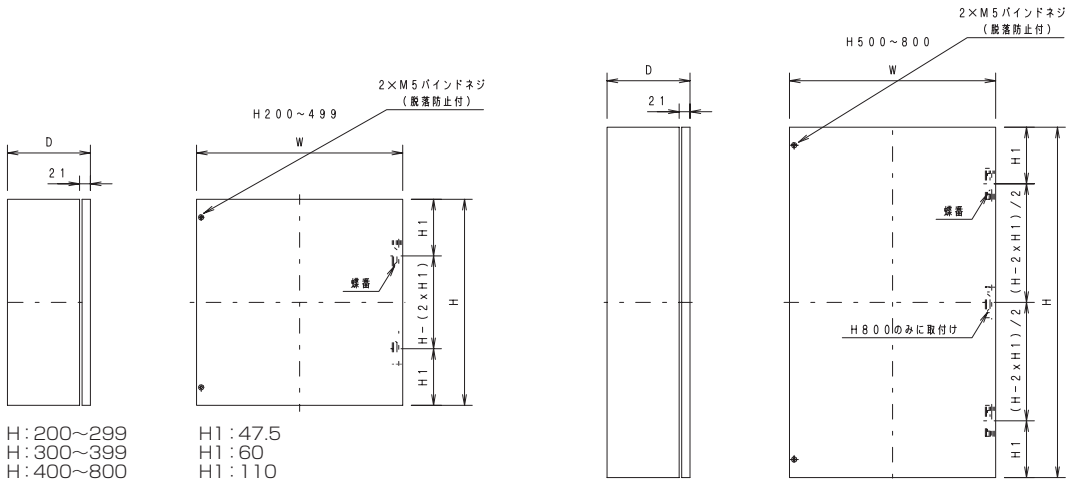

H：200～299
H：300～399
H：400～800

H1：47.5
H1：60
H1：110

詳細図

（単位：mm）

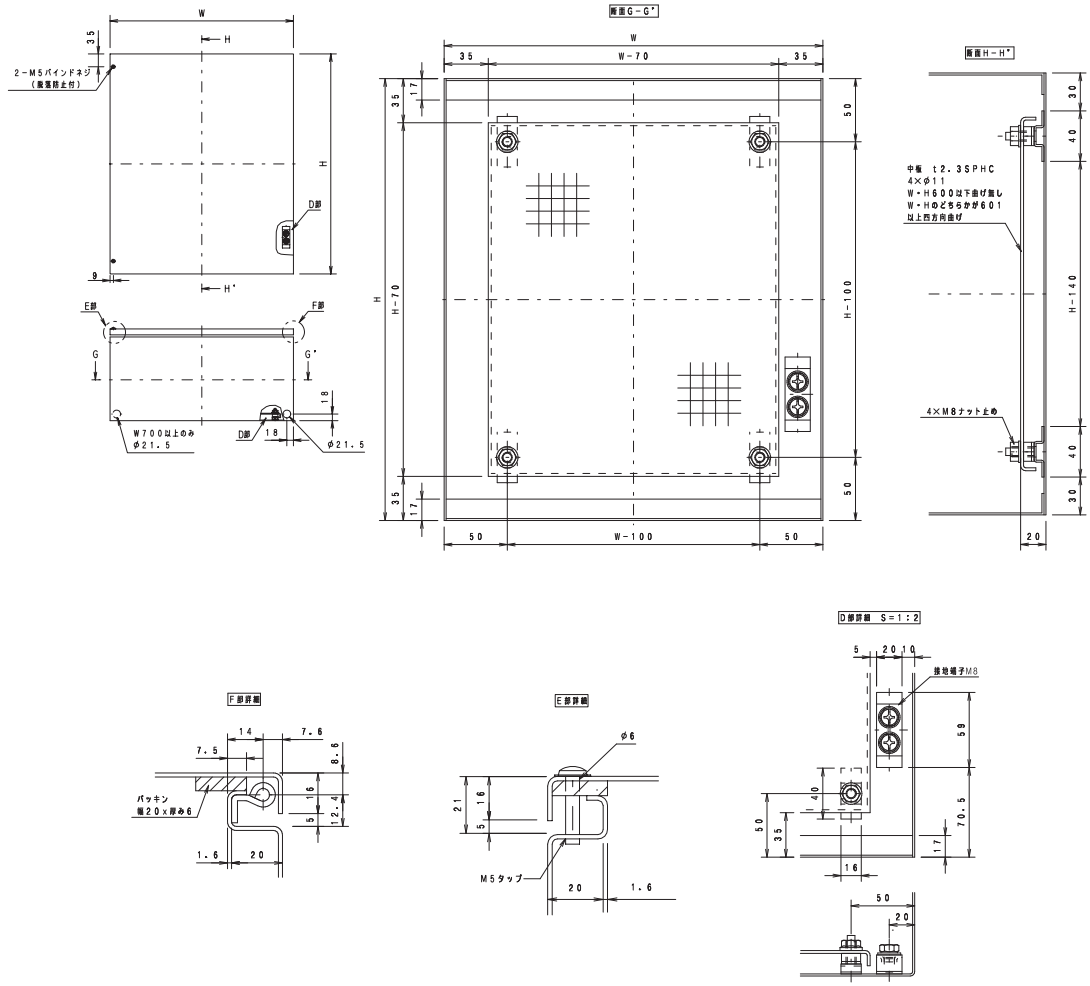

盤・キャビネット・ボックス
盤用パネル
穴加工見積方法
盤用パーツ
表示用部品
LED照明
ファン