制御ボックス（穴加工対応品）

Webなら盤用パーツ多数掲載!

ミスミ

FSB／PFSBシリーズ 外形図 詳細図

FSBシリーズ ▶715ページ　PFSBシリーズ ▶717ページ

外形図

（単位：mm）

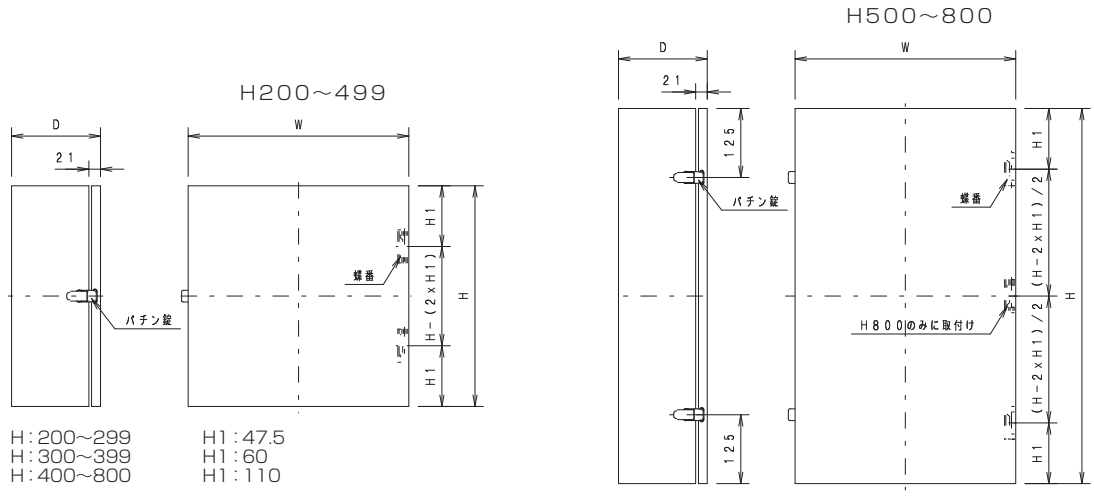

H：200～299　H1：47.5
H：300～399　H1：60
H：400～800　H1：110

詳細図
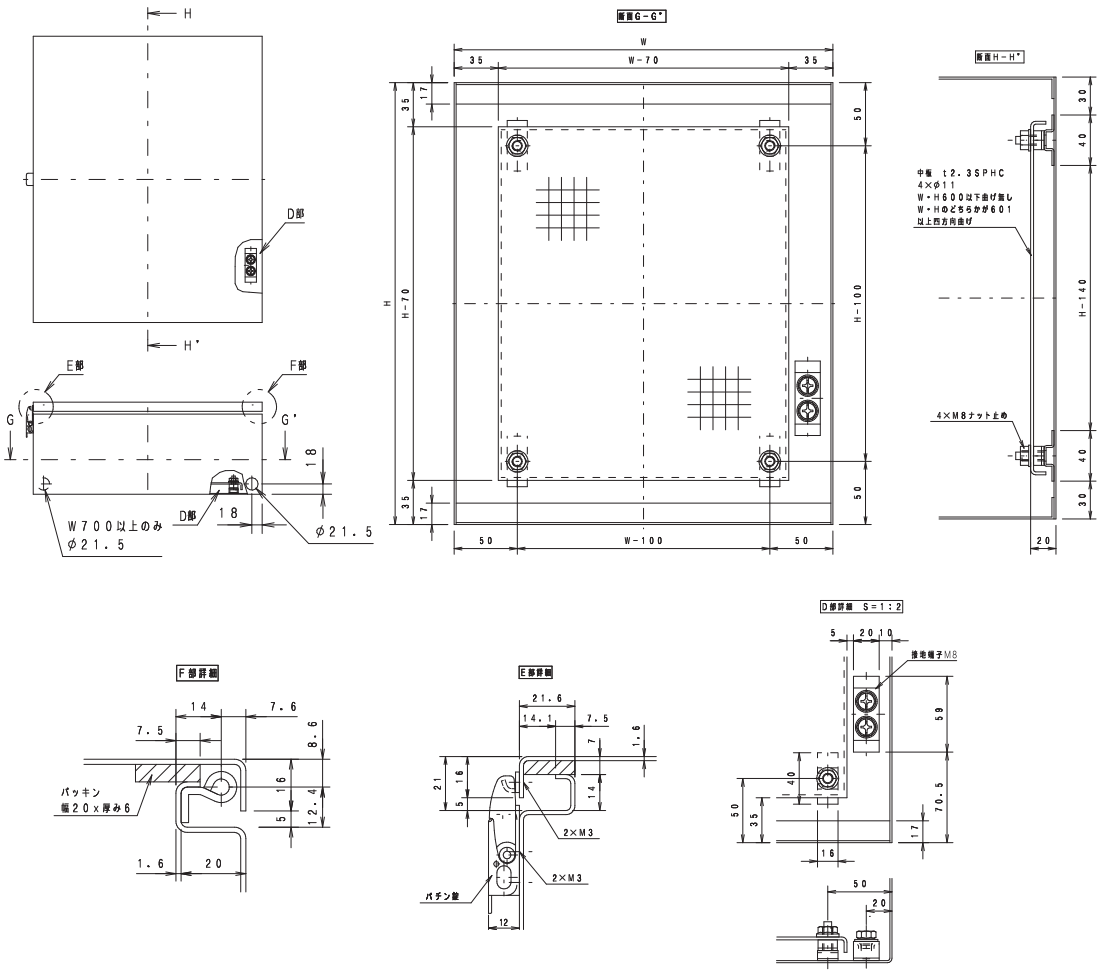
（単位：mm）