制御ボックス（穴加工対応品）

Webなら盤用パーツ多数掲載!

ミスミ

CNA／CSA／CUAシリーズ 穴加工有効寸法

CNA／CSA ▶761ページ　CUA ▶763ページ

穴加工有効寸法　▨の部分が加工不可になります　（単位：mm）

片開き扉タイプ

W：200～799
H：200～999

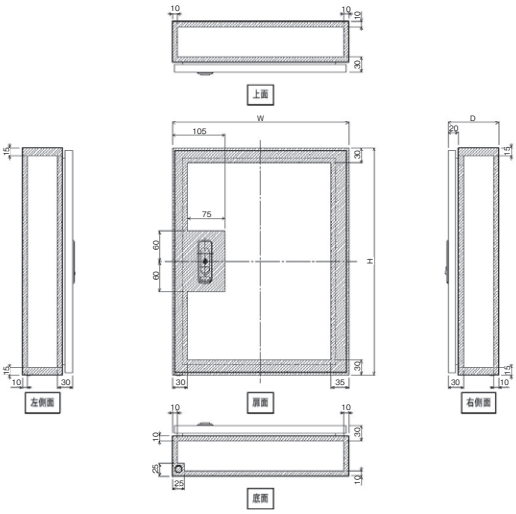

W：200～799
H：1000～1600

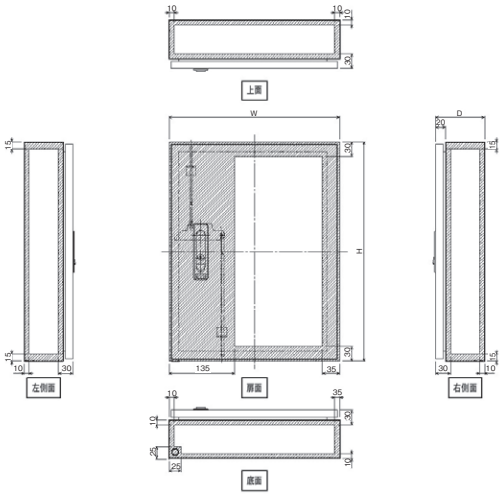

両開き扉タイプ

W：800～1200
H：400～1600

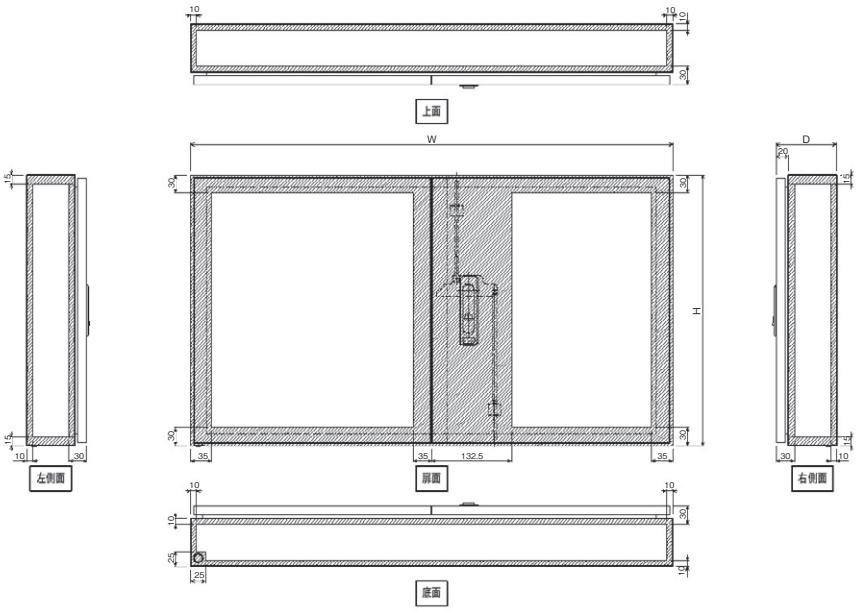

ミスミ VONA 制御部品・PC部品 検索
WEBなら国内外120メーカー以上取扱い!

●通常単価・数量スライド単価・出荷日等の最新情報はミスミVONA eカタログをご参照ください。
●ご注文の数量によっては、都度納期お見積りとなる場合がございます。

制御ボックス（穴加工対応品）

Webなら分電盤関連多数掲載!

背面穴加工有効寸法

（単位：mm）

W：200～299　H：200～299

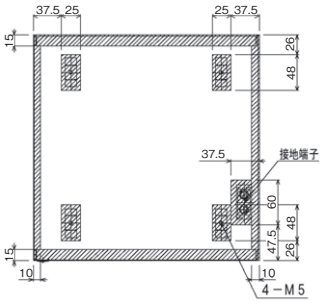

W：300～799　H：300～999

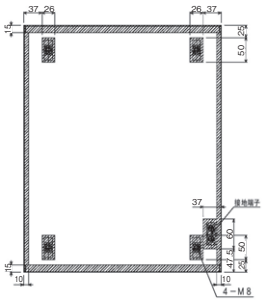

W：800～1200　H：400～999

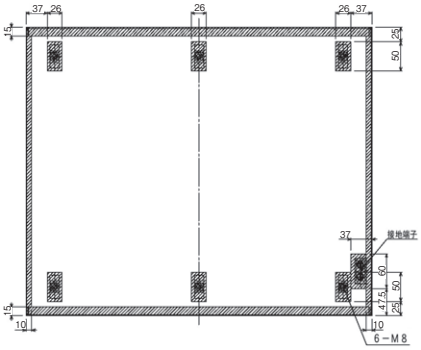

W：800～1200　H：1000～1200

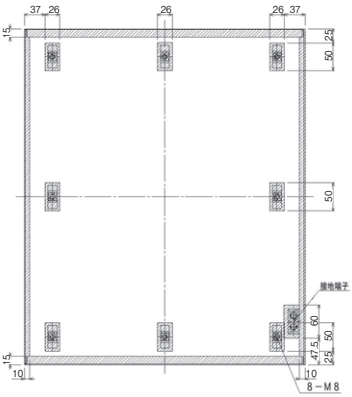

W：800～1200　H：1201～1600
（W+Dが750未満）

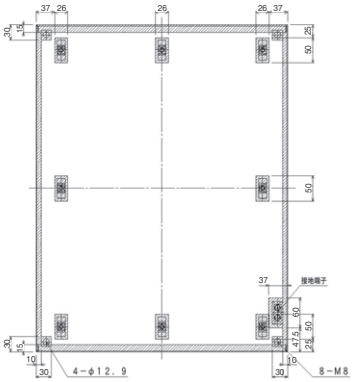

W：800～1200　H：1201～1600
（W+Dが750以上）

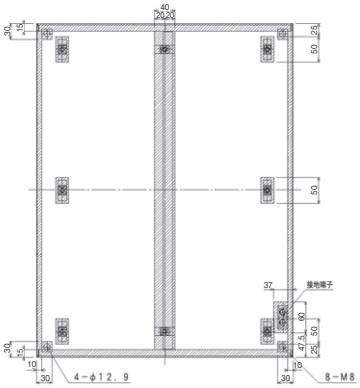

W：200～799　H：1000～1200

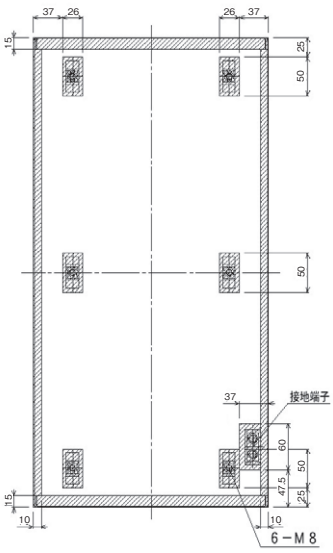

W：200～799　H：1201～1600
（W+Dが750未満）

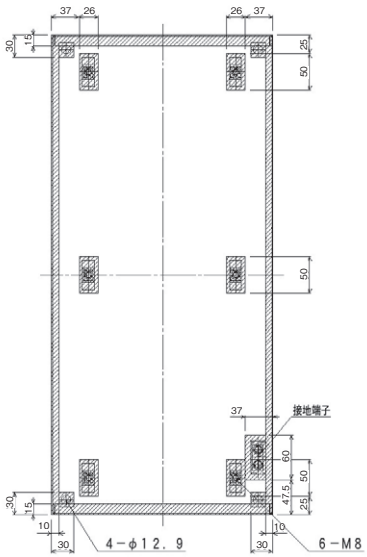

W：200～799　H：1201～1600
（W+Dが750以上）

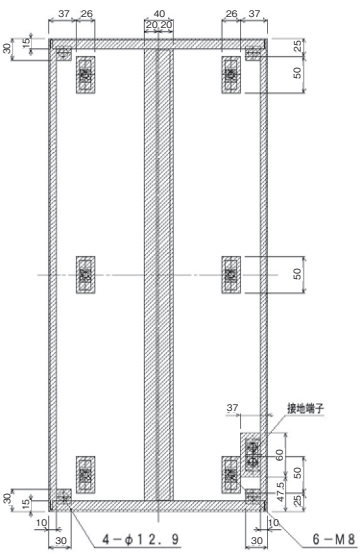

制御ボックス
制御ボックス（穴加工対応品）
自立盤ボックス
自立盤ボックス（穴加工対応品）
中継ボックス
中継ボックス（穴加工対応品）