CAM UPPER PLATES

カムアッパープレート

RoHS10

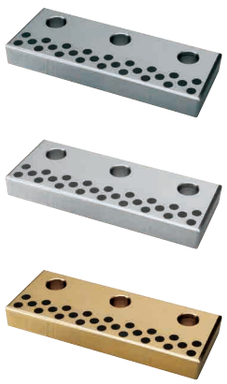

CPAF（鋳物タイプ）
CPAS（スチールタイプ）
CPAW（銅合金タイプ）

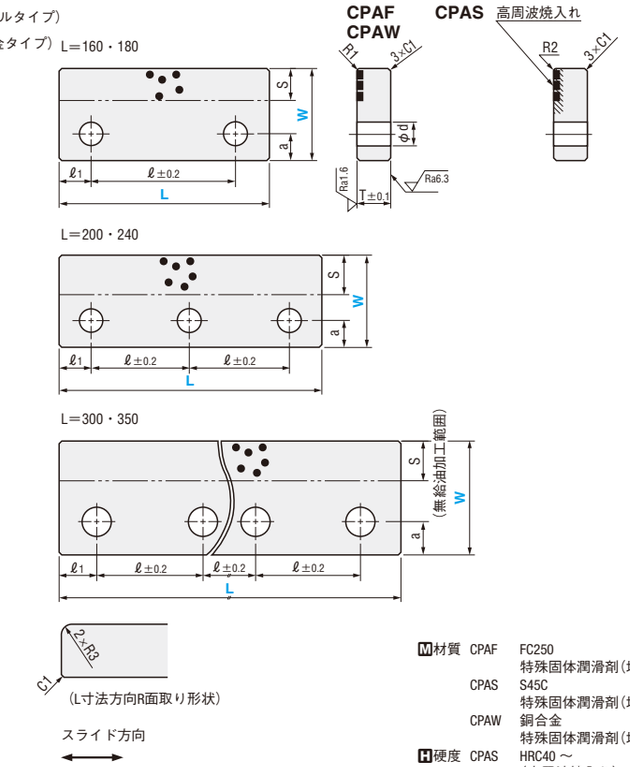

M材質 CPAF FC250
特殊固体潤滑剤(埋設)
CPAS S45C
特殊固体潤滑剤(埋設)
CPAW 銅合金
特殊固体潤滑剤(埋設)
H硬度 CPAS HRC40～
(高周波焼入れ)

ℓ	ℓ1	a	s	d	T	型式	W	L
120	30	17.5	24	18	25	CPAF	55	180
110	25	20	25			CPAF CPAS CPAW	70	160
75			30					200
90	30							240
75	25	25		22	28		85	200
90	30							240
80								300
90	40							350
75	25	30				CPAF CPAS	100	200
90	30							240
80								300
90	40							350

Order 注文例

型式	W	–	L
CPAF	70	–	160

Delivery 出荷日　在庫品

Example 使用例

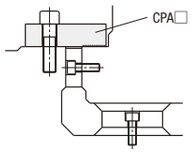

CAM UPPER PLATES SINTERED TYPE

カムアッパープレート　ー焼結タイプー

RoHS10

CPAX

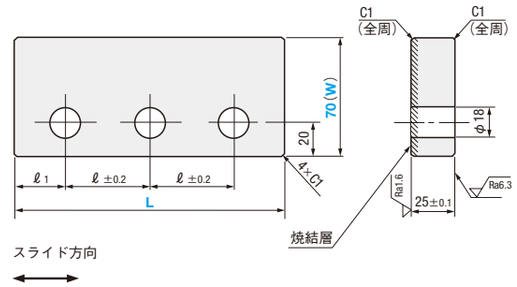

M材質 SS400＋特殊焼結合金

ℓ	ℓ1	型式	(W)	L
50	30	CPAX	70	160
70				200
85	35			240

Order 注文例

型式	(W)	–	L
CPAX	70	–	160

Delivery 出荷日　在庫品

RoHS10

CUPZ

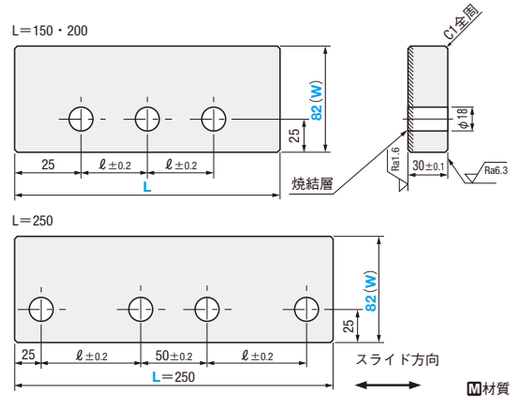

M材質 SS400＋特殊焼結合金

ℓ	型式	(W)	L
50	CUPZ	82	150
75			200
			250

Order 注文例

型式	(W)	–	L
CUPZ	82	–	200

Delivery 出荷日　在庫品

ミスミ プレス 2017　最新の価格・納期・規格情報はWebをご覧ください。　ミスミ プレス　検索