NAAMS規格吊りカムユニット
－MGFNS－

関連ページ　カム線図　P.1453

RoHS10

MGFNS70（θ=45－60）

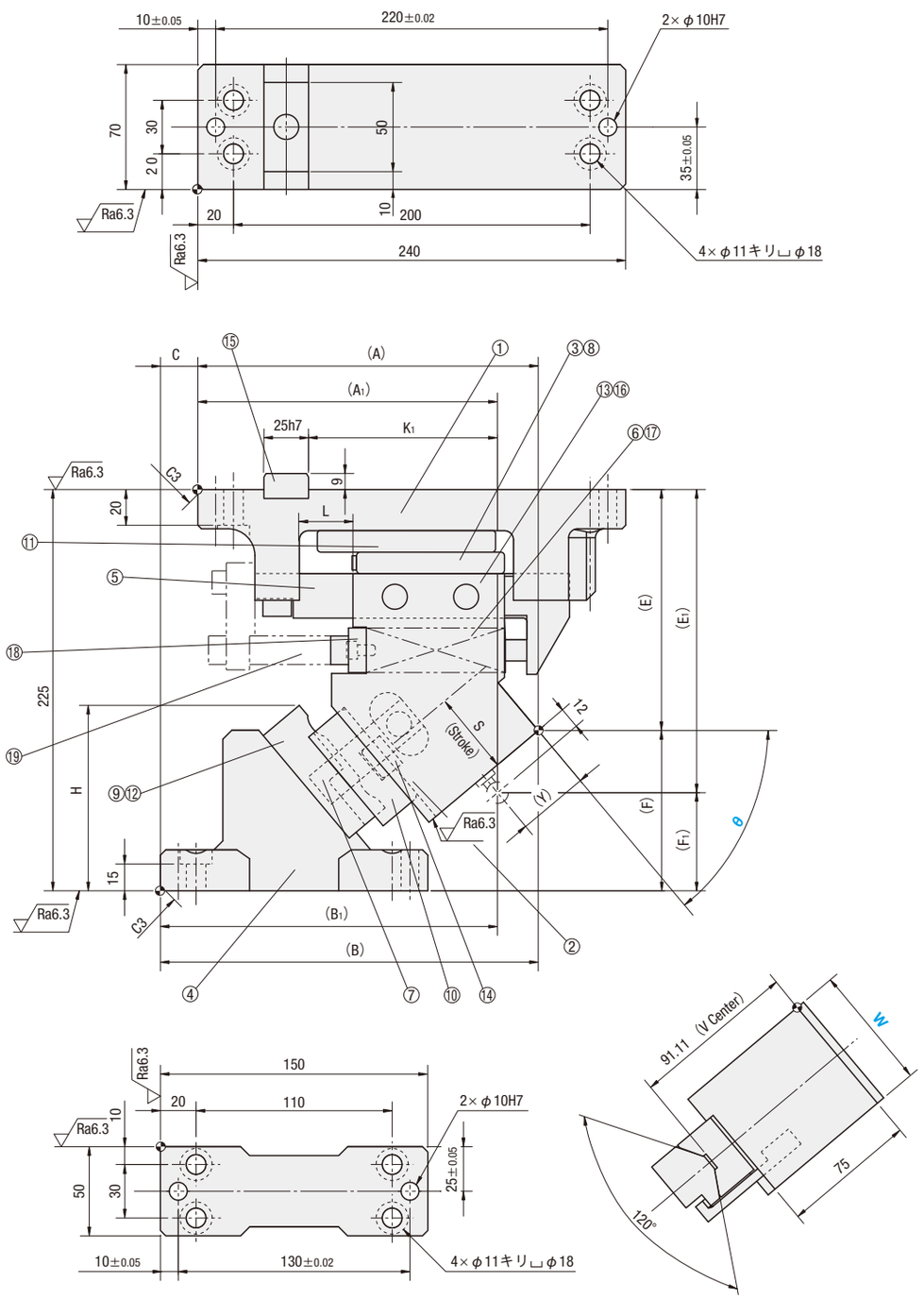

■構成部品表　P.1457

W	θ	A	A1	B	B1	C	E	E1	F	F1	H	K1	L	Y
70	45	198.15	181.4	200.15	183.4	2	131.28	165	93.72	60	96.1	110.5	30	35.68
	50	190.95	168.09	211.95	189.09	21	135.15	170	89.85	55	104	106		39.92
	55	190.51	170.02	213.51	193.02	23	146	175	79	50	104.8	101.5	25	33.41
	60	185.81	167.99	220.81	202.99	35	155.86	180	69.14	45	106.3	98.5		27.5

ストローク S	加工力kN (tonf)	スプリング力N (kgf) 初圧	S-5mm時	終圧	全重量 kg	型式	W	θ	スプリングタイプ
42.3	98.1 (10.0)	69 (7.0)	588 (60.0)	657 (67.0)	13.8	MGFNS	70	45	GK ISO NGK NISO
46.7			594 (60.6)		13.9			50	
43.6		88 (9.0)	521 (53.2)	578 (59.0)	14.1			55	
50.0			529 (54.0)		14.5			60	

■スプリング仕様

スプリングタイプ	スプリング型式	スプリング力N (kgf) 初圧	終圧	備考
GK	M150－38.1	－	2350 (240)	KALLER製ガススプリング
ISO	φ25×115	69 (7.0) (θ=45－50) 88 (9.0) (θ=55－60)	657 (67.0) (θ=45－50) 578 (59.0) (θ=55－60)	コイルスプリング（定数=19.6N/mm）
NGK	－	－	－	ガススプリングなし
NISO	－	－	－	コイルスプリングなし

Order 注文例

型式	W	－	θ	－	スプリングタイプ
MGFNS	70	－	55	－	ISO

Delivery 出荷日　MiSUMi-VONA にて お見積りください。（http://ec.misumi.jp）

Alterations 追加工

型式	W	－	θ	－	スプリングタイプ	－	(NF)
MGFNS	70	－	50	－	GK	－	NF

追加工	記号	詳細
	NF	ガススプリング窒素ガス封入なし スプリングタイプGKのみ適用可

ミスミ プレス 2017　商品名から型番検索！　ミスミ プレス　検索