# 高剛性吊りカムユニット
## －MGFLL－

関連ページ　カム線図　P.1430

RoHS10

### MGFLL150（θ=00－30）

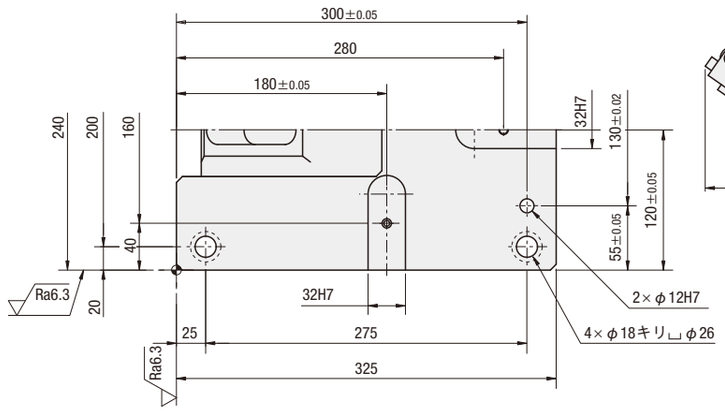


■後方抜きスペース

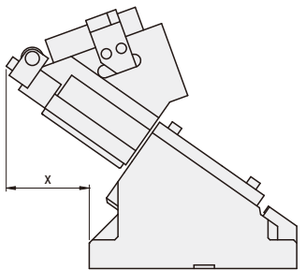


金型に設置する際は、十分な後方抜きスペースを確保してください。

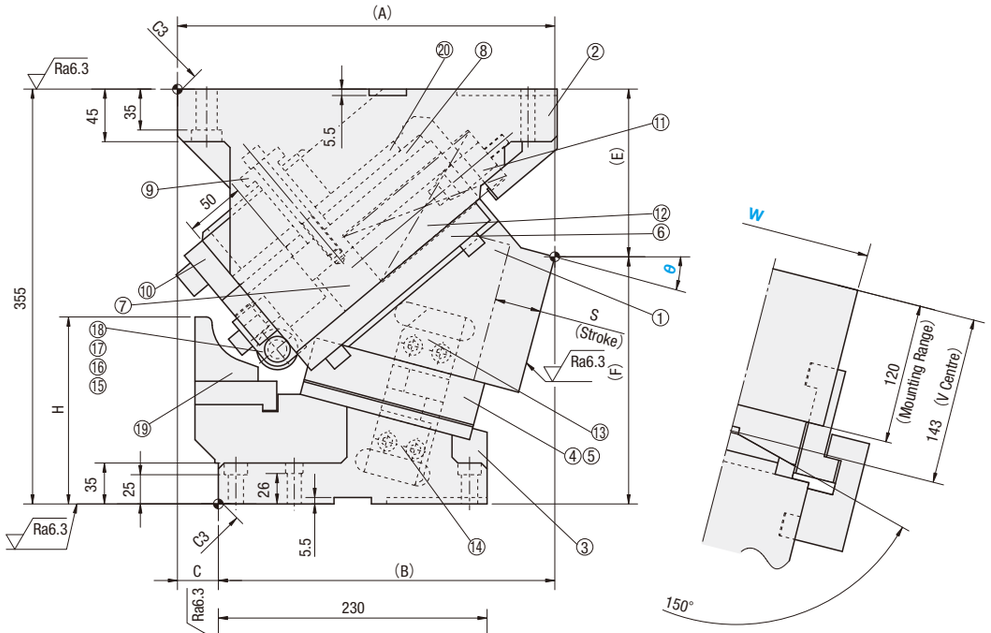


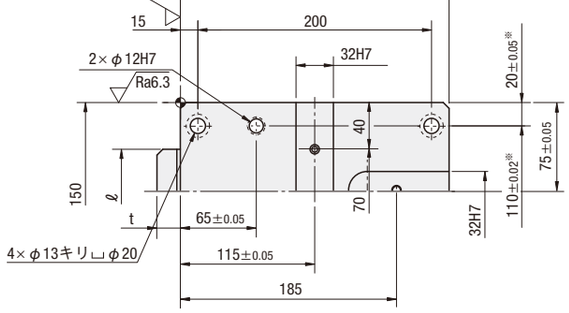


※公差はノック穴

■構成部品表　P.1434

| W | θ | A | B | C | E | F | H | ℓ | t | x |
|---|---|---|---|---|---|---|---|---|---|---|
| 150 | 00 | 325 | 245 | 80 | 130 | 225 | 105 | 70 | 25 | 46 |
| | 05 | 319.7 | 259.7 | 60 | 133.26 | 221.74 | 125 | | | 75 |
| | 10 | 319.06 | 274.06 | 45 | 137.79 | 217.21 | 145 | | | 99 |
| | 15 | 322.98 | 287.98 | 35 | 143.56 | 211.44 | 160 | | 20 | 114 |
| | 20 | 326.33 | 301.33 | 25 | 150.51 | 204.49 | 180 | | 15 | 127 |
| | 25 | 329.03 | 314.03 | 15 | 158.61 | 196.39 | 200 | | 10 | 137 |
| | 30 | 325.98 | 325.98 | 0 | 167.78 | 187.22 | 215 | – | – | 149 |

| ストロークS | 加工力kN（tonf） | | スプリング力N（kgf） | | | 全重量 kg | 型式 | W | θ |
|---|---|---|---|---|---|---|---|---|---|
| | 標準加工力（100万回） | 許容加工力（30万回） | 初圧 | S-5mm時 | 終圧 | | | | |
| 28.7 | 147.1（15.0） | 294.2（30.0） | 862（87.9） | 5951（606.8） | 7022（716.1） | 117.6 | MGFLL | 150 | 00 |
| 32.2 | | | | 6074（619.4） | | 114.0 | | | 05 |
| 35.9 | | | | 6160（628.1） | | 113.4 | | | 10 |
| 39.6 | | | | 6246（636.9） | | 111.9 | | | 15 |
| 43.5 | | | | 6320（644.5） | | 111.3 | | | 20 |
| 47.7 | | | | 6382（650.8） | | 111.2 | | | 25 |
| 52.3 | | | | 6431（655.8） | | 110.2 | | | 30 |

Order 注文例

| 型式 | W | － | θ |
|---|---|---|---|
| MGFLL | 150 | － | 25 |

Delivery 出荷日

MiSUMi-VONA にて お見積りください。（http://ec.misumi.jp）

Alterations 追加工

| 型式 | W | － | θ | － | （N13·K·KA） |
|---|---|---|---|---|---|
| MGFLL | 150 | － | 10 | － | N13 |

| 追加工 | 記号 | 詳細 |
|---|---|---|
| 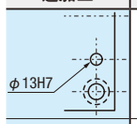 | N13 | ノック穴径変更　φ12H7 ⇨ φ13H7 |
| | K | 位置決めキー<br>追加（6個）<br>（六角穴付ボルト<br>M8×15　6本付属） 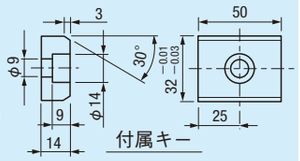 |
| 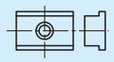 | KA | 段付き<br>位置決めキー<br>追加（6個）<br>（六角穴付ボルト<br>M8×15　6本付属） 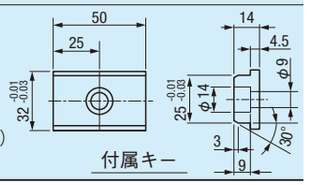 |







ミスミ プレス 2017　最新の価格･納期･規格情報はWebをご覧ください。　ミスミ プレス　検索