高剛性吊りカムユニット
－MGFLL－

関連ページ　カム線図　P.1429

RoHS10

MGFLL50（θ=00－50）

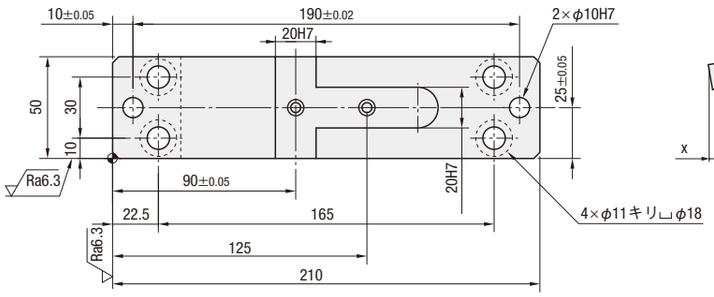

■後方抜きスペース

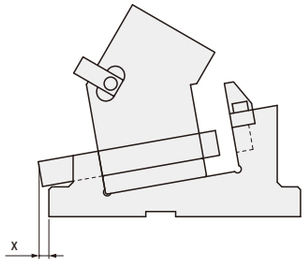

金型に設置する際は、十分な後方抜きスペースを確保してください。

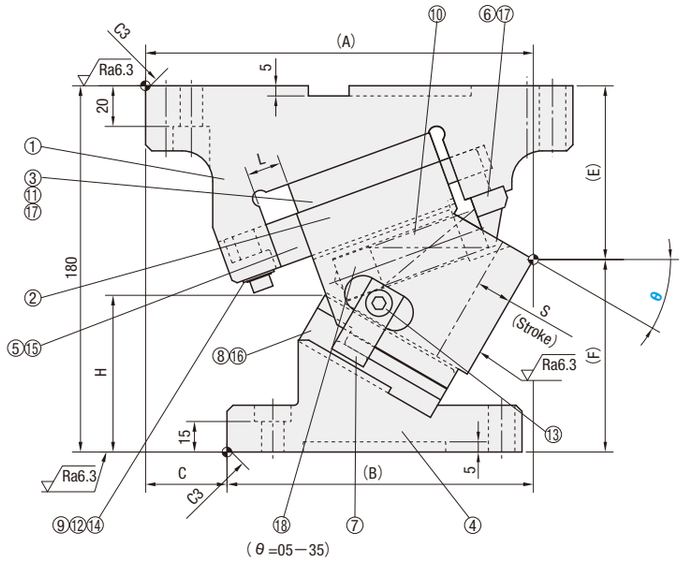

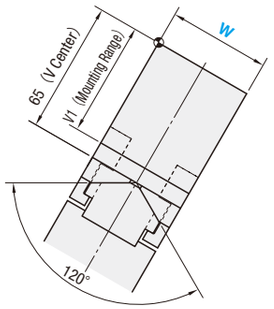

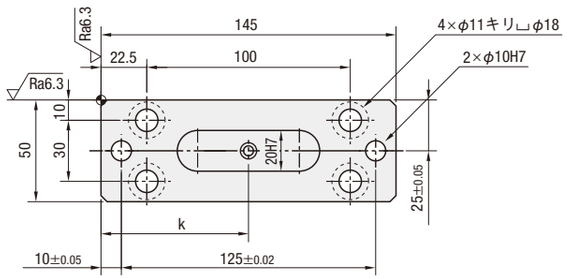

■構成部品表　P.1433

W	θ	A	B	C	E	F	H	L	V1	k	x
50	00	195	115	80	67.5	112.5	46	23.3	65	72.5	0
	05	198.04	123.04	75	68.29	111.71	52.4	22			
	10	195.99	130.99	65	69.77	110.23	58.6	20			
	15	198.77	133.77		71.95	108.05	64.5				
	20	196.34	141.34	55	74.79	105.21	70.1				
	25	191.62	150.62	41	80.28	99.72	73.3	18			
	30	190.58	150.58	40	85.39	94.61	77.0	16		62.5	
	35	187.15	162.15	25	90.1	89.9	81.3			72.5	
	40	183.29	160.79	22.5	95.35	84.65	85.1		55	62.5	
	45	179.94	169.94	10	98.13	81.87	91.4			72.5	
	50	174.07	169.07	5	99.37	80.63	99.2	15			

ストローク S	加工力kN（tonf） 標準加工力（100万回）	加工力kN（tonf） 許容加工力（30万回）	スプリング力N（kgf） 初圧	スプリング力N（kgf） S-5mm時	スプリング力N（kgf） 終圧	全重量 kg	型式	W	θ
15.0	29.4 (3.0)	58.8 (6.0)	184（18.8）	792（80.7）	1098（111.9）	10.6	MGFLL	50	00
15.6			180（18.3）	853（87.0）	1167 (119.0)	10.3			05
15.6			269 (27.5)	880（89.7）		9.9			10
17.0				902（92.0）		9.7			15
18.4				925（94.3）		9.4			20
18.0			359（36.6）	943（96.1）		9.4			25
17.4			263 (26.8)	863（88.0）	1105 (112.6)	9.2			30
18.9				884（90.1）		9.2			35
20.6				899（91.7）		9.1			40
22.5				921（93.9）		9.1			45
23.3			316（32.2）	936（95.5）		9.0			50

Order 注文例

型式	W	－	θ
MGFLL	50	－	35

Delivery 出荷日　MiSUMi-VONA にて お見積りください。（http://ec.misumi.jp）

Alterations 追加工

型式	W	－	θ	－	（N12･N13…etc.）
MGFLL	50	－	15	－	N12

追加工	記号	詳細
φ12H7 または φ13H7	N12	ノック穴径変更　φ10H7 ⇨ φ12H7
	N13	ノック穴径変更　φ10H7 ⇨ φ13H7
	K	位置決めキー追加（3個）（六角穴付ボルト M8×15　3本付属） 付属キー
	KA	段付き位置決めキー追加（3個）（六角穴付ボルト M8×15　3本付属） 付属キー

ミスミ プレス 2017　型番チェックサービスもご活用ください。　ミスミ プレス　検索