トリム・フランジ用吊りカムユニット　ーV形ガイドー
ーMGFVTー

関連ページ　カム線図　P.1378

RoHS10

MGFVT100

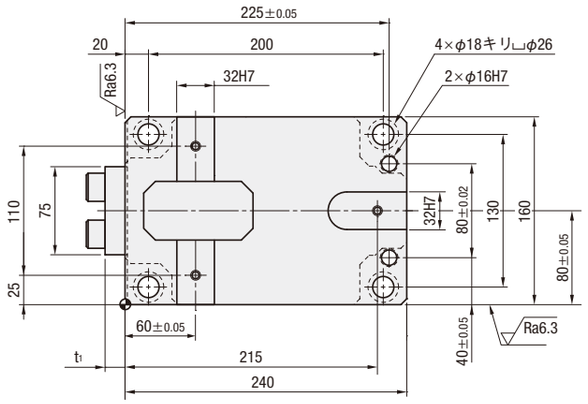

■後方抜きスペース

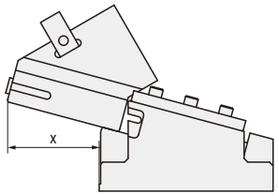

金型に設置する際は、十分な後方抜きスペースを確保してください。

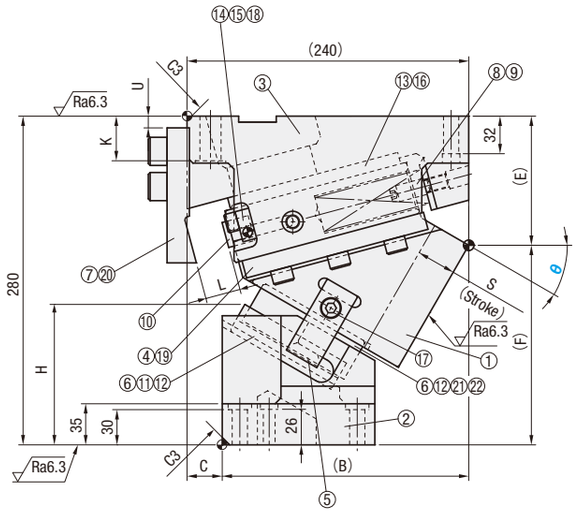

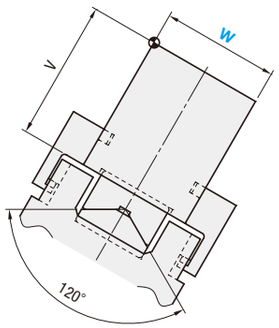

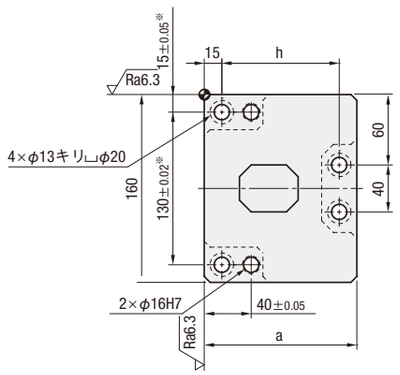

※公差はノック穴

■構成部品表　P.1379

W	θ	B	C	E	F	H	K	L	U	V	a	h	t1	x
100	00	160	80	85	195	90	38	40	55	100	140	110	17	83
	05	154.824		80	200	86.4				120				
	10	180	60	90	190	100			35	100				96
	15	181.24	70	87.24	192.76	95				120				
	20	190	50	110	170	109.5		32	15	100			18	116
	25	209.21	40	107.7	172.3	105.5				120				
	30	210	30	110	170	120		30	10		130	100	17	127
	35	217.46		114	166	132.4								
	40	210		115	165	145.3					120	90		130
	45	227.73	15	128.04	151.96	152.7								129
	50	230	10	120	160	153.6	25		0	140			16	132
	55	243.28	0	142.12	137.88	153.17								
	60	240		145	135	168.1					110	80		142
	65	255.94	25	149.23	130.77	177.17				150				134
	70	240	0	145	135	179.3		20		140				132

ストローク S	加工力kN(tonf) 標準加工力(100万回)	加工力kN(tonf) 許容加工力(30万回)	スプリング力(kgf) 初圧	スプリング力(kgf) S−5mm時	スプリング力(kgf) 終圧	全重量 kg	型式	W	θ
28.3	44.1 (4.5)	88.3 (9.0)	315 (32.1)	2388 (243.5)	2835 (289.1)	49.4	MGFVT	100	00
28.3				2388 (243.5)		50.3			05
33.3				2457 (250.5)		47.3			10
33.9				2465 (251.5)		49.6			15
30.9			221 (22.5)	2193 (223.7)	2576 (262.7)	47.2			20
32.0				2211 (225.6)		48.9			25
33.5			176 (18.0)	2426 (247.3)	2822 (287.8)	46.5			30
35.3				2449 (249.9)		47.8			35
39.0				2487 (253.6)		47.8			40
42.2				2510 (256.1)		43.9			45
46.7				2540 (259.0)		43.6			50
52.3				2570 (262.2)		46.3			55
60.0				2602 (265.3)		44.9			60
70.9				2636 (269.0)		45.3			65
58.5			552 (56.3)	2572 (262.3)	2760 (281.4)	44.2			70

Order 注文例

型式	W	−	θ
MGFVT	100	−	30

Delivery 出荷日　MiSUMi-VONA にて お見積りください。(http://ec.misumi.jp)

Alterations 追加工

型式	W	−	θ	−	(K·KA)
MGFVT	100	−	10	−	K

追加工	記号	詳細
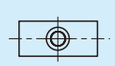	K	位置決めキー追加(3個) (六角穴付ボルト M8×15　3本付属) 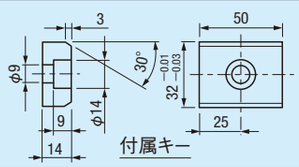
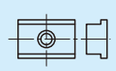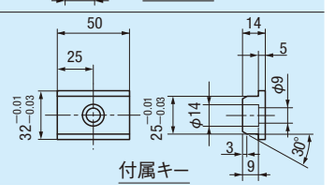	KA	段付き位置決め キー追加(3個) (六角穴付ボルト M8×15　3本付属)