ピアス用吊りカムユニット　ー高加工力対応ー

ーMGFVHー

関連ページ　カム線図　P.1353

RoHS10

MGFVH65（θ=00ー55）

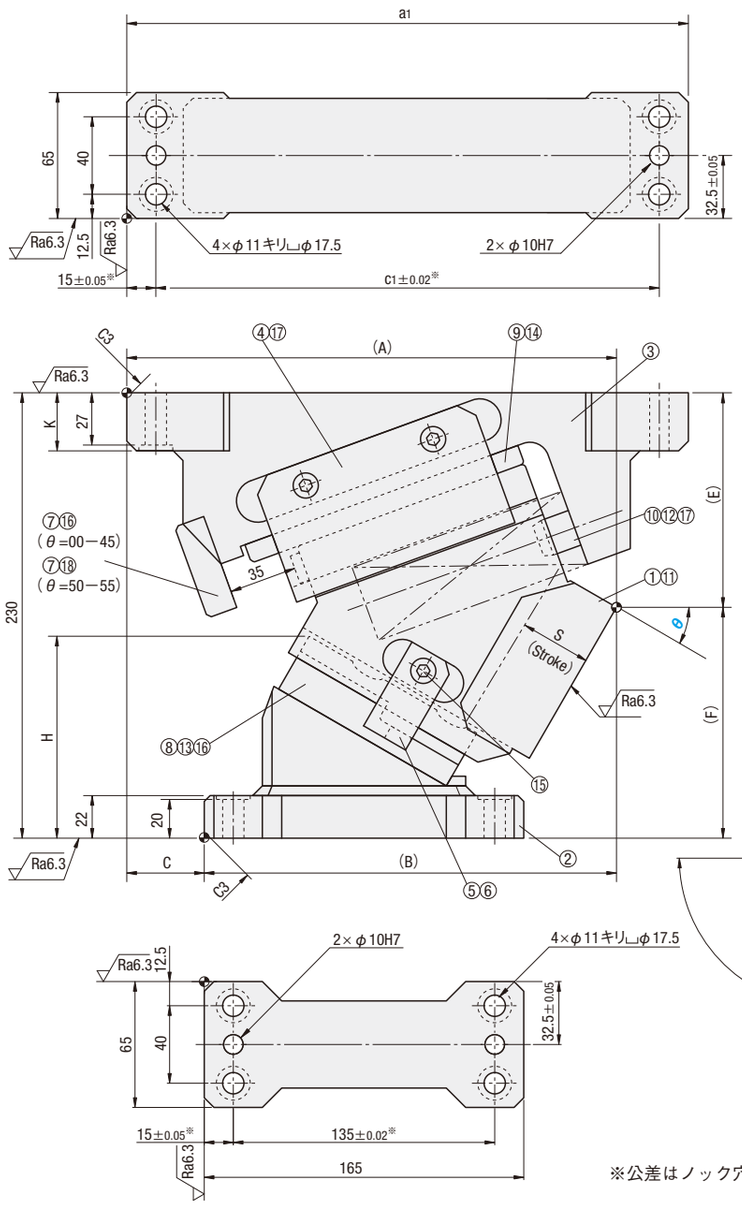

■後方抜きスペース

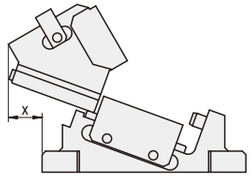

金型に設置する際は、十分な後方抜きスペースを確保してください。

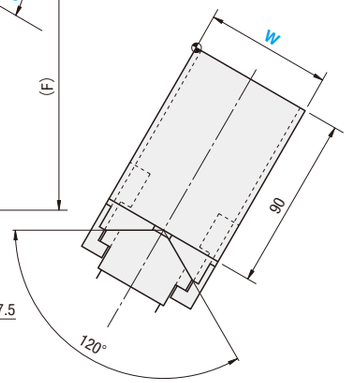

■構成部品表　P.1354

W	θ	A	B	C	E	F	H	K	a1	c1	x
65	00	255	160	95	79.2	150.8	58.5	30	275	245	0
	05	265.68	170.68		82.29	147.71	67.1				
	10	256.04	181.04	75	86.29	143.71	75.4				19
	15	266.02	191.02		91.18	138.82	83.3				
	20	255.53	195.53	60	96.93	133.07	90.8				36
	25	264.51	204.51		103.48	126.52	97.8				
	30	252.88	212.88	40	110.79	119.21	104.3		290	260	48
	35	260.58	220.58		118.8	111.2	110.2				47
	40	242.56	222.56	20	122.45	107.55	120.4				66
	45	248.75	228.75		131.67	98.33	125				59
	50	236.28	236.28	0	125.98	104.02	148.1	39			71
	55	240.78	240.78		136.14	93.86	153.1				63

ストローク S	加工力kN（tonf） 標準加工力（100万回）	許容加工力（30万回）	スプリング力N（kgf） 初圧	S-5mm時	終圧	全重量 kg	型式	W	θ
22.5	68.6 (7.0)	137.3 (14.0)	0 (0.0)	4654 (474.6)	5989 (610.7)	18.4	MGFVH	65	00
22.6				4671 (476.3)		18.6			05
27.2				4893 (499.0)		17.4			10
27.8				4911 (500.7)		17.5			15
32.3				5065 (516.4)		16.6			20
33.4				5099 (519.9)		16.8			25
38.0				5201 (530.4)		16.9			30
40.2				5236 (533.9)		17.0			35
45.0				5321 (542.6)		16.4			40
48.7				5373 (547.8)		16.6			45
54.5				5441 (554.8)		15.9			50
61.0				5492 (560.1)		16.1			55

Order 注文例

型式	W	ー	θ
MGFVH	65	ー	10

Delivery 出荷日　MiSUMi-VONA にて お見積りください。（http://ec.misumi.jp）

ミスミ プレス 2017　最新の価格・納期・規格情報はWebをご覧ください。　ミスミ プレス　検索