新商品

FLYING CAM UNITS FOR HIGH TENSILE STRENGTH STEEL

ハイテン材対応吊りカムユニット

－T15－MGFV－

関連ページ　カム線図　P.1329

RoHS10

T15－MGFV80（θ=00－60）

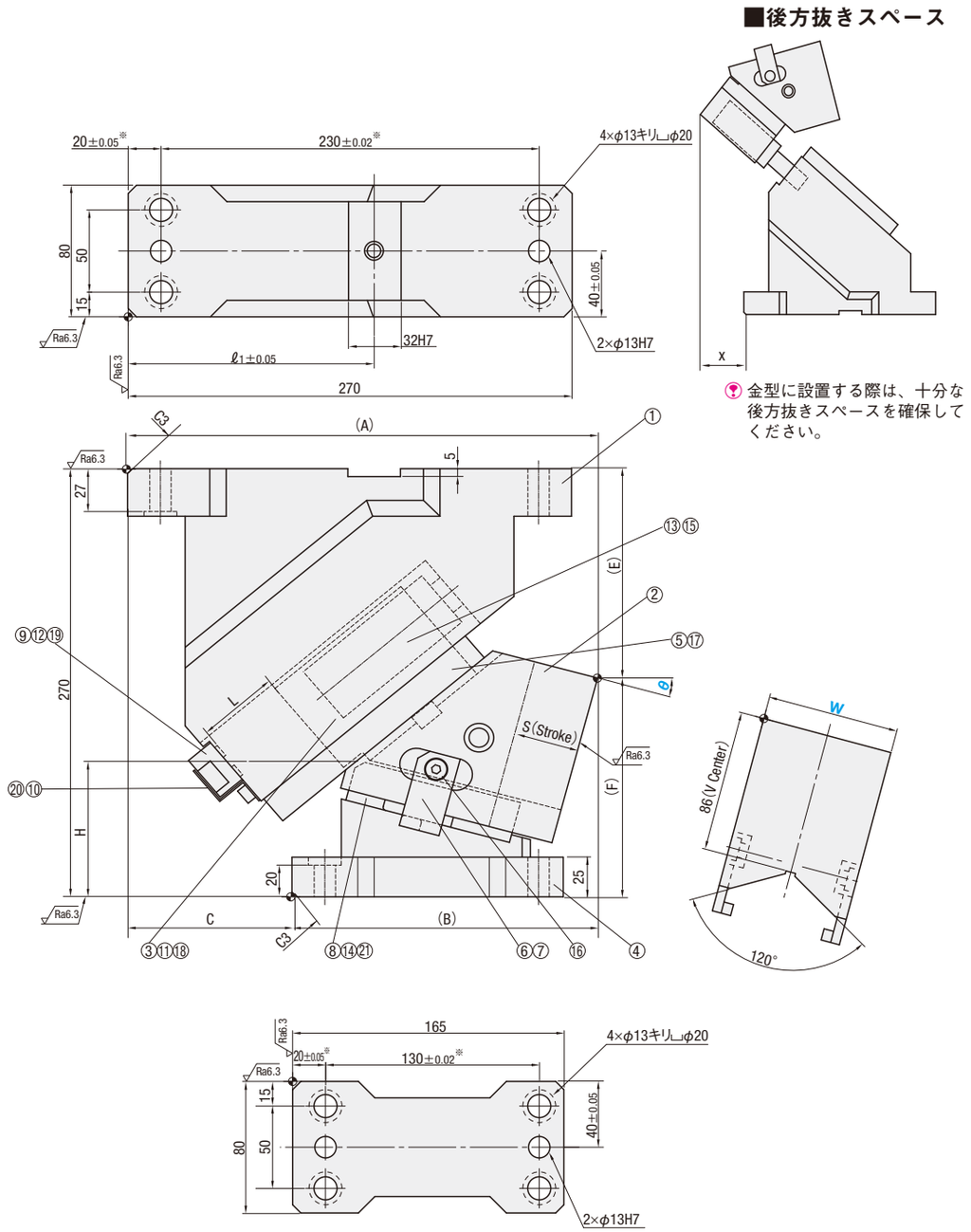

金型に設置する際は、十分な後方抜きスペースを確保してください。

※公差はノック穴

■構成部品表　P.1330

W	θ	A	B	C	E	F	H	L	ℓ1	x
80	00	260	160	100	99	171	83	50	130	45
	05	272.93	172.93		109.39	160.61	84		150	51
	10	279.92	179.92		120.43	149.57	84			62
	15	285.93	185.93		132.04	137.96	85			
	20	285.9	195.9	90	129.12	140.88	100		170	80
	25	289.8	199.8		141.6	128.4	101			
	30	282.59	207.59	75	134.36	135.64	121			97
	35	284.27	209.27		147.32	122.68	121			
	40	274.8	214.8	60	140.38	129.62	141			108
	45	274.2	214.2		153.44	116.56	141			
	50	262.46	227.46	35	151.39	118.61	157			123
	55	259.6	224.6		164.14	105.86	157			122
	60	240.64	240.64	0	176.59	93.41	158			136

ストロークS	加工力kN（tonf）		スプリング力N（kgf）			全重量kg	型式	W	θ
	標準加工力（100万回）	許容加工力（30万回）	初圧	S-5mm時	終圧				
32.1	73.5（7.5）	147.1（15.0）	7500（765）	9545（974）	12759（1302）	27.3	T15－MGFV	80	00
35.5				9594（979）		27.5			05
38.9				9632（983）		28.0			10
39.7				9638（983）		28.2			15
46.1				9695（989）		26.6			20
47.8				9708（991）		26.8			25
54.3				9746（994）		24.8			30
57.4				9759（996）		24.9			35
64.3				9791（999）		24.2			40
69.6				9811（1001）		24.3			45
77.8				9837（1004）		23.5			50
87.2				9857（1006）		23.6			55
100				9883（1008）		24.5			60

Order 注文例

型式	W	－	θ
T15－MGFV	80	－	25

Delivery 出荷日　MiSUMi-VONA にてお見積りください。（http://ec.misumi.jp）

Alterations 追加工

型式	W	－	θ	－	（N12·N16…etc.）
T15－MGFV	80	－	15	－	N12

追加工	記号	詳細
φ12H7 または φ16H7	N12	ノック穴径変更　φ13H7 ⇨ φ12H7
	N16	ノック穴径変更　φ13H7 ⇨ φ16H7
	K	位置決めキー追加（六角穴付ボルト M8×15　1本付属） 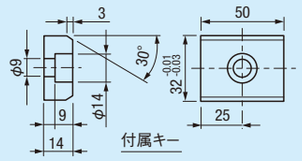
	SC	マウント面前方移動 0≦SC≦60 指定1mm単位
	WC	マウント面幅変更　W=80 ⇨ W=100または120 100、120のみ指定可

■T－MGFV シリーズの特長

- 高加工力対応
  各部材の材質、摺動面積、はさみ角を見直し、耐摩耗性を向上することにより、対応加工力を増加します。
- 取付互換
  従来のスタンダード吊りカムユニット（MGFV65,80）と工具取付面位置、シャットハイト、取付面積、取付穴位置が同一であり、取付互換性があります。
- 食いつき防止
  カム戻し圧力源にガススプリングを採用することにより、十分なカムリターン力（許容加工力の約9%）を発生します。
  従来カムユニットのストリッパー力不足を解消します。