# ミスグリップ検出ユニット
## －軽量タイプ－

### －高剛性タイプ－

RoHS10

## MGUG
## MGUGN
（スイッチレスタイプ）

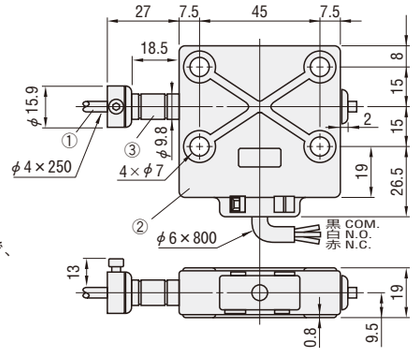


■特長
検出ユニット本体は、
複合強化ナイロンで
構成されていますので、
軽量かつ高剛性です。
（MGUEの約2倍）
裏返しまたは180度
回転させて、取付け
ることができます。
取付時の締付トルクは
3N･m以下にしてください。

### －コンパクトタイプ－

RoHS10

## MGUE
## MGUEN
（スイッチレスタイプ）

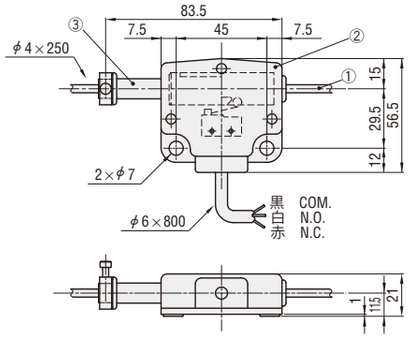


①チェックバー Ⓜ材質 SWP－A
②保護カバー Ⓜ材質 複合強化ナイロン（MGUG･MGUGN）
ナイロン
③ロッドバー Ⓜ材質 ポリアセタール

●マイクロスイッチ（オムロン製）
D2SW－3L2H

Order 注文例

| 型式 |
|---|
| MGUG<br>MGUEN |

Delivery 出荷日　在庫品

### －クラシックタイプ－

RoHS10

## MGUC
## MGUCN
（スイッチレスタイプ）

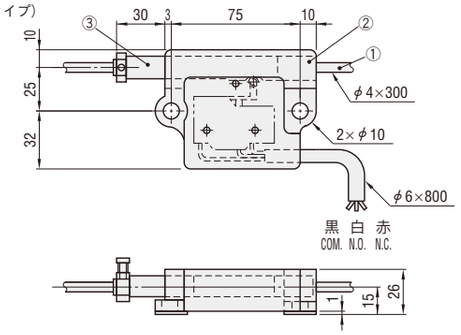


### －ロングストロークタイプ－

RoHS10

## MGUL
## MGULN
（スイッチレスタイプ）

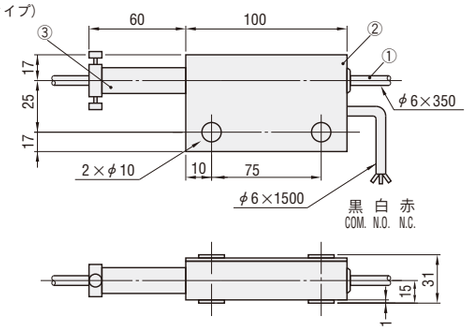


MGULは両面取付可能構造です。

①チェックバー Ⓜ材質 SWP－A
SS400 （MGUL･MGULN）
②保護カバー Ⓜ材質 ナイロン
③ロッドバー Ⓜ材質 ポリアセタール

●マイクロスイッチ（オムロン製）
MGUC Z－15GW2255－B
MGUL D2SW－3L2H

Order 注文例

| 型式 |
|---|
| MGUC<br>MGULN |

Delivery 出荷日　在庫品

<MGUG･MGUE>

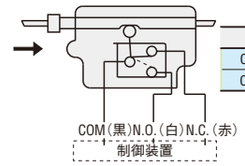


| 配線接続 | 信　号 |
|---|---|
| COM と N.C. | 動作時OFF |
| COM と N.O. | 動作時ON |

●動作

| チェックバーの動き | ロッドバーの動き | 状 態 | ストローク量 MGUG･MGUE |
|---|---|---|---|
| | | 前進端 | 0mm |
| | | スイッチON | 5±1mm |
| | | 安定検出 | 8mm |
| | | 後退端 | 15mm |

●使用方法
ミスグリップ検出ユニットは、ユニットに取付けられたロッドを押すことにより、内蔵のマイクロスイッチが動作します。
グリップフィンガーがワークをつかめない状態（ミスグリップ時）に信号を出力し、プレス機が停止するように配線します。

<MGUC･MGUL>

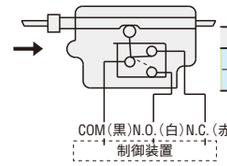


| 配線接続 | 信　号 |
|---|---|
| COM と N.C. | 動作時OFF |
| COM と N.O. | 動作時ON |

●動作

| チェックバーの動き | ロッドバーの動き | 状 態 | ストローク量 MGUC | MGUL |
|---|---|---|---|---|
| | | 前進端 | 0mm | 0mm |
| | | スイッチON | 5±1mm | 5±1mm |
| | | 安定検出 | 8mm | 8mm |
| | | 後退端 | 15mm | 50mm |

●使用方法
ミスグリップ検出ユニットは、ユニットに取付けられたロッドを押すことにより、内蔵のマイクロスイッチが動作します。
グリップフィンガーがワークをつかめない状態（ミスグリップ時）に信号を出力し、プレス機が停止するように配線します。