RoHS10

## STB (①+②)
## STB−N (①のみ)

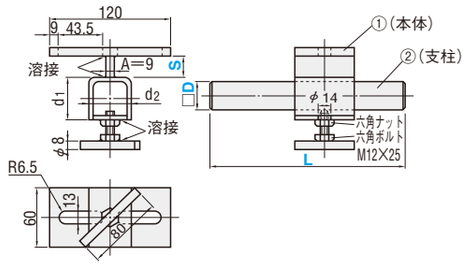


M 材　質　SS400
S 表面処理　四三酸化鉄皮膜($Fe_3O_4$)

RoHS10

## STBY (①+②)
## STBY−N (①のみ)

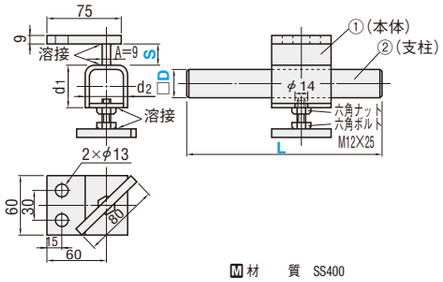


M 材　質　SS400
S 表面処理　四三酸化鉄皮膜($Fe_3O_4$)

RoHS10

## MRTB (①+②)
## MRTB−N (①のみ)

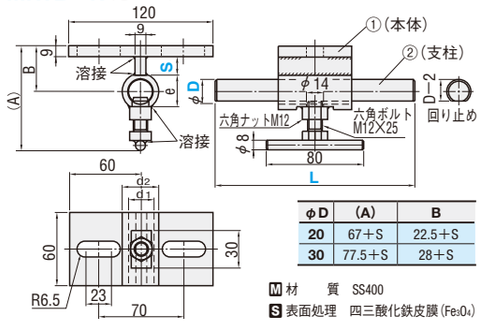


| φD | (A) | B |
|---|---|---|
| 20 | 67+S | 22.5+S |
| 30 | 77.5+S | 28+S |

M 材　質　SS400
S 表面処理　四三酸化鉄皮膜($Fe_3O_4$)

RoHS10

## MRTBY (①+②)
## MRTBY−N (①のみ)

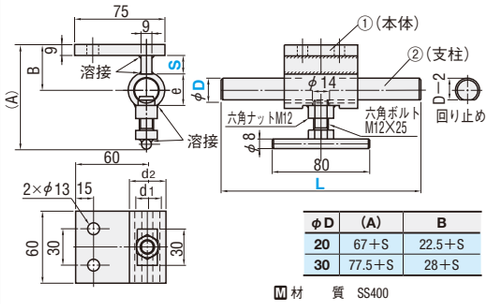


| φD | (A) | B |
|---|---|---|
| 20 | 67+S | 22.5+S |
| 30 | 77.5+S | 28+S |

M 材　質　SS400
S 表面処理　四三酸化鉄皮膜($Fe_3O_4$)

| d1 | d2 | 型式 Type | D | 指定10mm単位 L | S |
|---|---|---|---|---|---|
| 33 | 33 | STB STB−N | 20 | 100〜300 | 0〜150 |
| 45 | 44 | | 32 | | |
| 33 | 33 | STBY STBY−N | 20 | | |
| 45 | 44 | | 32 | | |

S=10のときのみA=20(D20)、A=32(D32)となります。

| 型式 | − | L | − | S |
|---|---|---|---|---|
| STB 20 | − | 100 | − | 100 |
| STB−N 32 | | | − | 40 |

3 日目出荷　急 ストーク A

ex

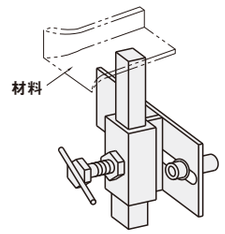


| e | d1 | d2 | 型式 Type | D | 指定10mm単位 L | S |
|---|---|---|---|---|---|---|
| 26.0 | 21 | 30 | MRTB MRTB−N | 20 | 100〜300 | 0〜150 |
| 37.5 | 32 | 40 | | 30 | | |
| 26.0 | 21 | 30 | MRTBY MRTBY−N | 20 | | |
| 37.5 | 32 | 40 | | 30 | | |

| 型式 | − | L | − | S |
|---|---|---|---|---|
| MRTB 20 | − | 100 | − | 100 |
| MRTB−N 30 | | | − | 40 |

3 日目出荷　急 ストーク A





RoHS10

## SCTB

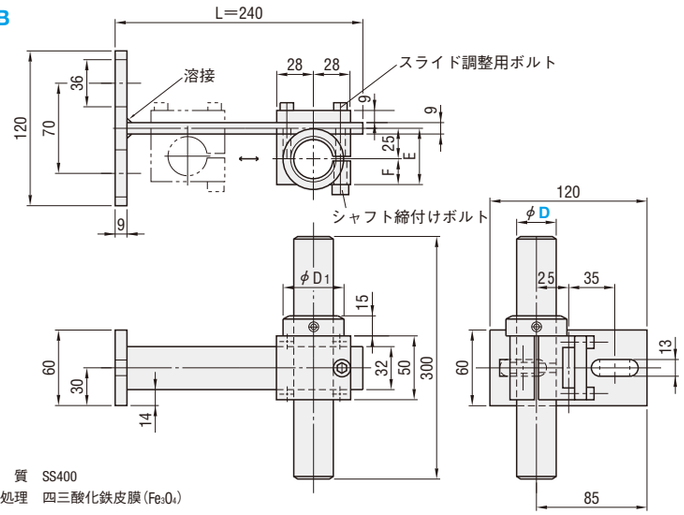


M 材　質　SS400
S 表面処理　四三酸化鉄皮膜($Fe_3O_4$)

RoHS10

## SCTBY

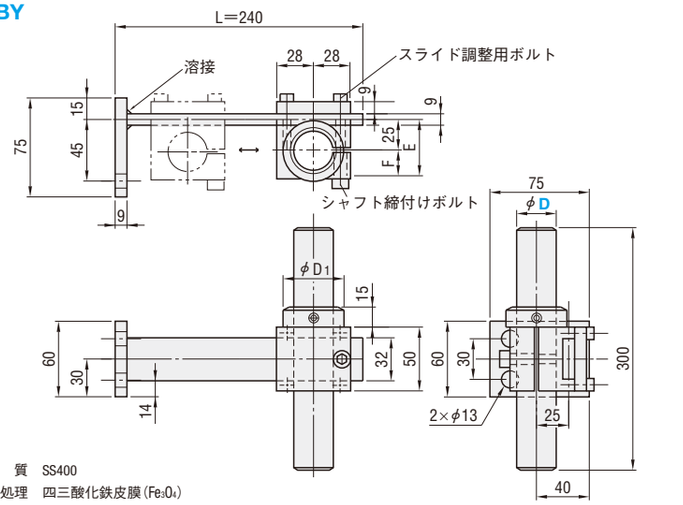


M 材　質　SS400
S 表面処理　四三酸化鉄皮膜($Fe_3O_4$)

| E | F | D1 | 型式 Type | D |
|---|---|---|---|---|
| 40 | 15 | 32 | SCTB SCTBY | 20 |
| 45 | 20 | 46 | | 30 |

Order 注文例

| 型式 |
|---|
| SCTB 30 |

Delivery 出荷日　3 日目出荷　急 ストーク A

Alterations 追加工

| 型式 | − | (LC) |
|---|---|---|
| SCTB 20 | − | LC100 |

| 追加工 | 記号 | 詳細 |
|---|---|---|
| 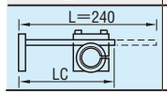 | LC | L寸法をカットします。<br>80≦LC≦235<br>指定5mm単位 |



自動車型用位置決め関連部品