SELECT RETAINER SETS ST＝10mm －STANDARD MANUAL TYPE－

セレクトリテーナセット

－標準タイプ・手動式－

特許取得済

P.927の注意事項及びP.928のセレクトリングとパンチの組み付けについてをご確認ください。

RoHS10

型式	
刃先形状Ⓐ用	刃先形状DⓇⒺⒼ用
SLS－EH	SLS－FH

パンチストロークは10mmです。

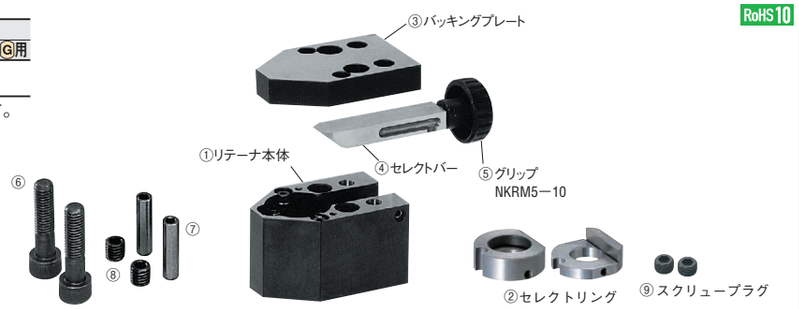

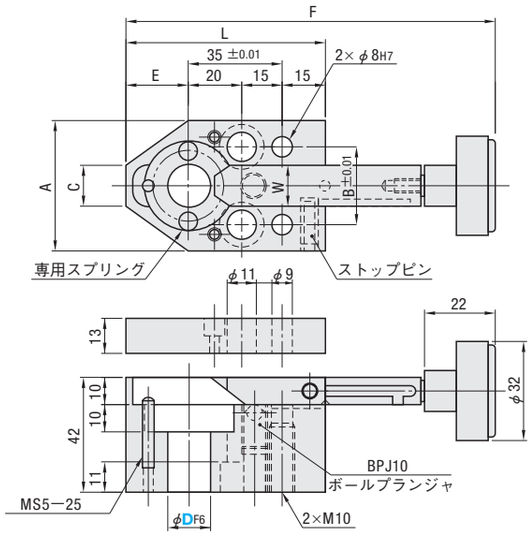

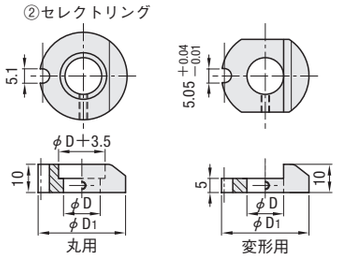

① Ⓜ材　質　SCM420相当
Ⓗ硬　度　55～58HRC（深度1mm）
Ⓢ表面処理　四三酸化鉄皮膜（Fe_3O_4）
②③ Ⓜ材　質　SKS3
Ⓗ硬　度　56～60HRC
④ Ⓜ材　質　SKD11相当
Ⓗ硬　度　56～60HRC

型式 Type	D	A	B	C	E	L	W	D_1	F	Ⓐ付属品
Ⓐ用 SLS－EH / DⓇⒺⒼ用 SLS－FH	10	44	24	12	20	70	11	25	94～124	⑥CB10－60 ⑦MSTM8－45 ⑧スクリュープラグM10 ⑨スクリュープラグM3
	13	48	28	15	23	73	15	31	97～127	
	16								97～132	
	20	50	30	20	25	75	17	35	99～139	
	25	58	38	25	27	77	23	40	101～141	
	32	68	48	32	31	81	30	47	105～155	

Order 注文例　型式　SLS －EH10

Delivery 出荷日　2 日目出荷　急 ストーク A

Example 使用例

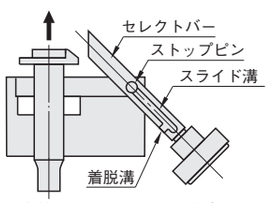

- パンチ交換の際はバッキングプレートを外し、セレクトバーを引けば簡単にパンチを交換できます。
- セレクトバーを外すときは、着脱溝を利用し、簡単に外すことが可能です。

■注意事項
- ボールプランジャによりセレクトバーがロックする構造になっていますが、本体を垂直に取付けると打ち抜き時の振動によりセレクトバーが下方に移動し、作動不良を起こす可能性があります。
- ツバ厚$5^{+0.03}_{+0.01}$のパンチをご使用ください。詳細はP.927の特長をご確認ください。
- セレクトリテーナの取付ボルトを適正締付けトルク以上の力で締付けると、パンチの摺動穴が弾性変化してパンチの作動不良が発生する場合があるのでご注意ください。（推奨締付トルクP.1766参照）
- 配管用チューブは外径6mm、内径4mmのものをご使用ください。（エア式）

SELECT RETAINER SETS ST＝10mm－AIR TYPE FOR HEAVY LOAD－

セレクトリテーナセット

－厚板打ち抜きタイプ・エア式－

特許取得済

P.927の注意事項及びP.928のセレクトリングとパンチの組み付けについてをご確認ください。

RoHS10

型式		構成部品
刃先形状Ⓐ用	刃先形状DⓇⒺⒼ用	
SLA－EA	SLA－FA	①～⑨,⑪ スイッチセンサ無
SLA－SEA	SLA－SFA	①～⑧,⑩,⑪ スイッチセンサ付

パンチストロークは10mmです。

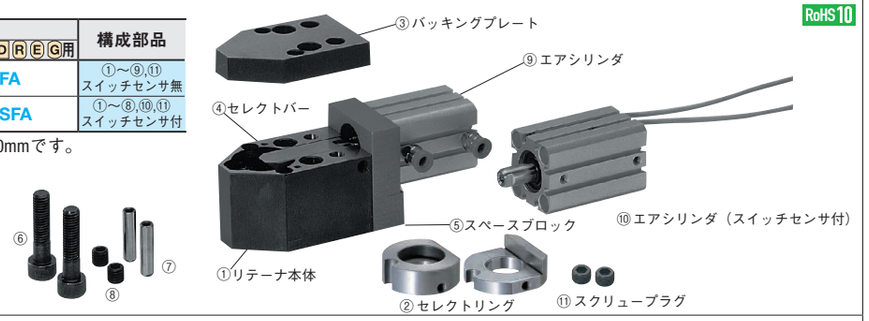

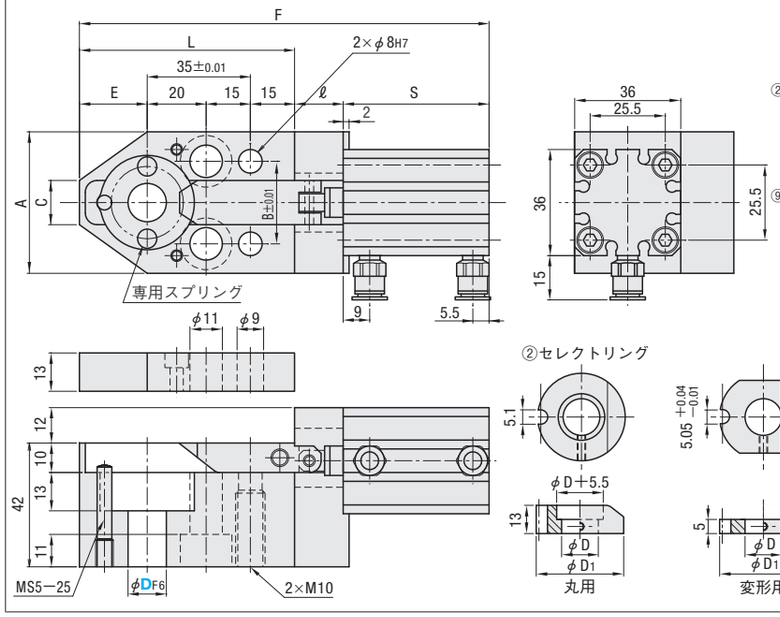

① Ⓜ材　質　SCM420相当
Ⓗ硬　度　55～58HRC（深度1mm）
Ⓢ表面処理　四三酸化鉄皮膜（Fe_3O_4）
②③ Ⓜ材　質　SKS3
Ⓗ硬　度　56～60HRC
④ Ⓜ材　質　SKD11相当
Ⓗ硬　度　56～60HRC
⑤ Ⓜ材　質　S45C
⑨⑩ エアシリンダ仕様
作動方式　複動形
使用圧力　0.4～1.0MPa{4.1～10.2kgf/cm²}
シリンダ内径　φ20
継手用タップ径（M5×0.8）
⑩ 2線式有接点スイッチ
使用電圧　DC24V, AC100V
リード線長さ　3m

型式 Type	D	A	B	C	E	L	ℓ	D_1	センサ無し S	センサ無し F	センサ付 S	センサ付 F	Ⓐ付属品
スイッチセンサ無タイプ Ⓐ用 SLA－EA / DⓇⒺⒼ用 SLA－FA	10	44	24	12	20	70	13.5	25	49.5	133	59.5	143	⑥CB10－60 ⑦MSTM8－45 ⑧スクリュープラグM10 ⑪スクリュープラグM3
	13	48	28	15	23	73	16.5	31		139		149	
スイッチセンサ付タイプ Ⓐ用 SLA－SEA / DⓇⒺⒼ用 SLA－SFA	16						21.5	31	54.5	149	64.5	159	
	20	50	30	20	25	75	28.5	35	59.5	163	69.5	173	

Order 注文例　型式　SLA－EA10

Delivery 出荷日　2 日目出荷　急 ストーク A

Alterations 追加工　型式　－（JLC・JNC・TLC・BPC）
SLA－EA10 － JLC

追加工	記号	詳細
	JLC	付属のワンタッチ管継手をL型（エルボ）タイプに変更します。
－	JNC	配管用継手なし
	TLC	継ぎ手位置変更（シリンダの向きを変更します） 標準位置　TLC90 TLC180　TLC270
	BPC	セレクトバーにボールプランジャを取付け、バッキングプレートに凹み加工をします。 ボールプランジャ （型式BSJT6 プラ型用カタログ）

■注意事項
- ツバ厚$8^{+0.03}_{+0.01}$のパンチをご使用ください。詳細はP.927の特長をご確認ください。
- セレクトリテーナの取付ボルトを適正締付けトルク以上の力で締付けると、パンチの摺動穴が弾性変化してパンチの作動不良が発生する場合があるのでご注意ください。（推奨締付トルクP.1766参照）
- 配管用チューブは外径6mm、内径4mmのものをご使用ください。（エア式）

リテーナ