PARTING LOCK SETS －FOR LIGHT・MEDIUM・HEAVY LOAD－

パーティングロックセット

－軽荷重用・中荷重用・重荷重用－

RoHS10

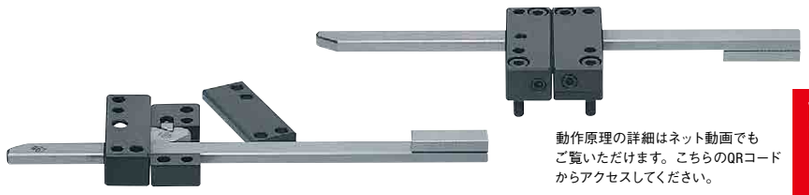

動作原理の詳細はネット動画でもご覧いただけます。こちらのQRコードからアクセスしてください。

商品動画はこちら

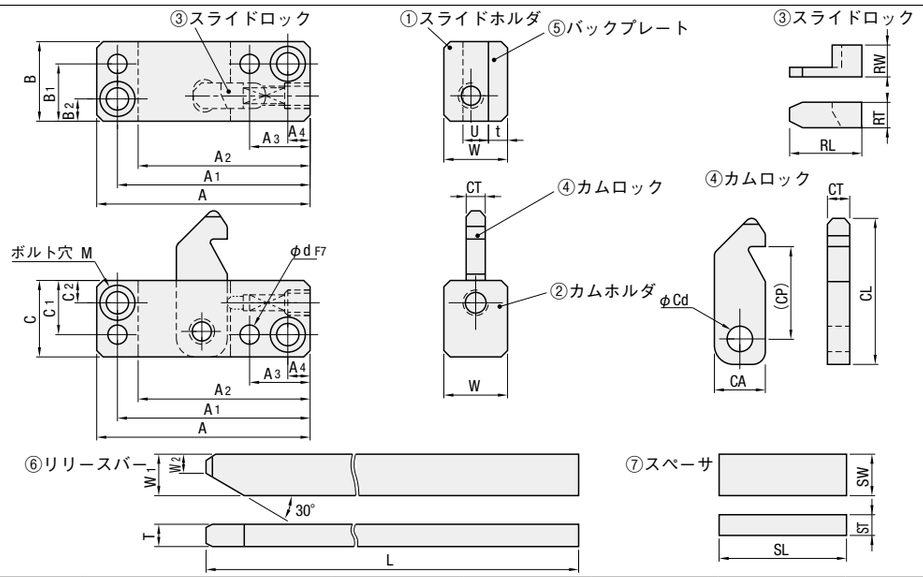

部品名	①スライドホルダ	②カムホルダ	③スライドロック	④カムロック	⑤バックプレート	⑥リリースバー	⑦スペーサ
M 材質	SKD61	SKD61	SKD11	SKD11	SK	S45C	S45C
H 硬度	50～55HRC	50～55HRC	58HRC～	58HRC～	50HRC～	45HRC～（高周波焼入）	—

型　式	①スライドホルダ・②カムホルダ															③スライドロック		
	A	A_1	A_2	A_3	A_4	B	B_1	B_2	C	C_1	C_2	W	U	ボルト穴 M	d	RL	RT	RW
PLS	68	61.5	55	19	7	26	19	7	24	17	7	20	8	M6用	φ 6	18	7	11
PLM	88	79	70	24	9	38	29	9	30	21	9	30	12	M8用	φ 8	20	9	16
PLL	104	93	82	27	11	48	37	11	38	27	11	45	20	M10用	φ10	24	12	26

④カムロック					⑤	⑥リリースバー				⑦スペーサ			付属品			型　式
CL	CP	CA	CT	Cd	t	W_1	W_2	T	L	SW	ST	SL	ボルト 4本	ノックピン 4本	スプリング 2本	
45	28	16	7.5	8	6	13	5.9	7	250	13	6.5	40	CB6－25	MSTM6－30	WHH6－15	PLS
64	41	20	10	10	7	16	8	10	300	16	8	50	CB8－35	MSTM8－40	WHH8－20	PLM
84	53.5	25	18	13	8	20	9.5	15.5	350	20	10.2	55	CB10－50	MSTM10－50	WHH8－20	PLL

■構成部品（ユニット）　2色成形、インサート成形等でカムホルダユニットが必要なとき、リリースバーの長いものが必要なときにご使用ください。

型　式	①③⑤＋付属品 スライドホルダユニット	②④＋付属品 カムホルダユニット	⑥（L：300mm）⑦リリースバー ロングタイプ
PLS用	PLS－SH	PLS－CH	PLS－RL
PLM用	PLM－SH	PLM－CH	—

PLSでリリースバーの長いものが必要な場合はPLS－SH・PLS－CH・PLS－RLの3点をご使用ください。

■構成部品（単体）　消耗部品のカムロック、スライドロック、リリースバーは単体で購入できます。

型　式	③スライドロックのみ	④カムロックのみ	⑥リリースバーのみ
PLS用	PRS	PRK	PRL
PLM用	PRSM	PRKM	PRLM
PLL用	PRSL	PRKL	PRLL

Order 注文例　型　式　PLM

Delivery 出荷日　在庫品

PARTING LOCK SETS －COMPACT TYPE－

パーティングロックセット

－コンパクトタイプ－

RoHS10

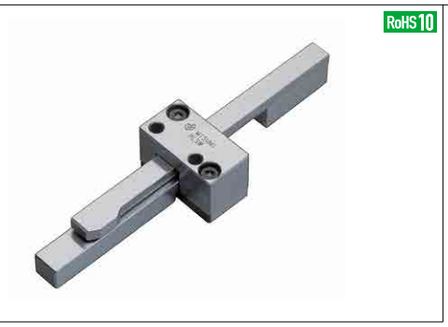

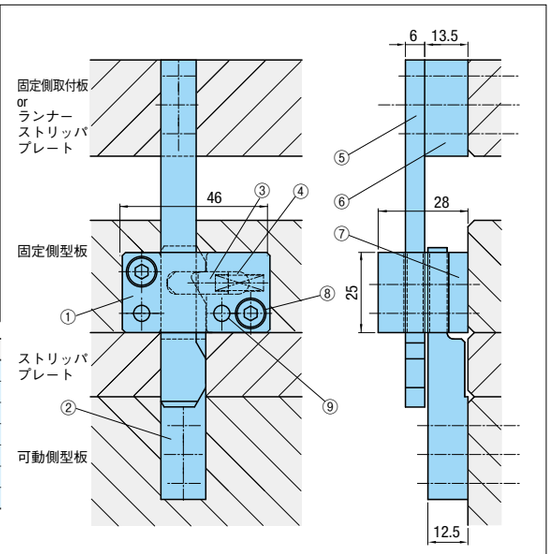

部品名	M 材質	H 硬度
①カムホルダ	SKD61	50～55HRC
②ロックバー	SKS3	55HRC～（高周波焼入）
③スライドロック	SKD11	58～60HRC
④スプリング	SUS631	—
⑤リリースバー	SKS3	55HRC～（高周波焼入）
⑥スペーサ	S45C	—
⑦バッキングプレート	SKS3	50HRC～

A 付属品：⑧ CB5－30（2本）⑨ MSTM5－25（2本）

PLSW（①～⑦セット）

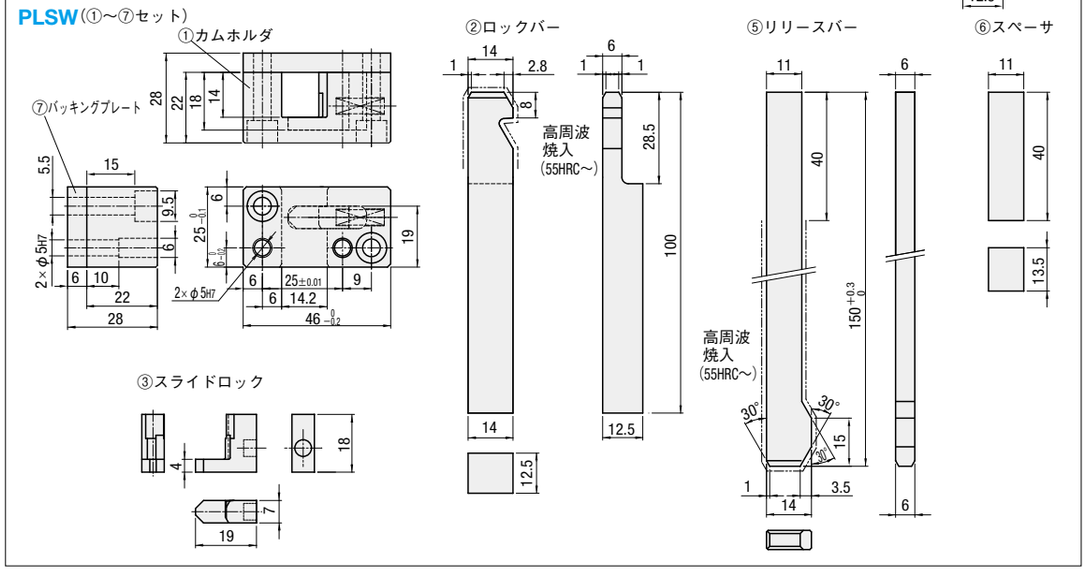

■パーティングロックセット

構成部品	型　式
①～⑦ セット	PLSW

■カムホルダユニット

構成部品	型　式
①③④⑦＋付属品	PLSW－CH

■リリースバーロングタイプ

構成部品	型　式
⑤（全長250mm）⑥	PLSW－RL

リリースバーの長いものが必要な場合は、PLSW－CH・PLSW－RL・PRKWの3点をご使用ください。

■構成部品（単体）

構成部品	型　式
②ロックバー	PRKW
③スライドロック	PRSW
⑤リリースバー	PRLW

消耗品のロックバー、スライドロック、リリースバーは、単体で購入できます。

Order 注文例　型　式　PLSW

Delivery 出荷日　在庫品

■特長

- 省スペース・・・ロックバー、リリースバーを重ねて作動させる構造により コンパクト化を実現しました。（幅が46mm）
- ロックバーを用いた構造のためストリッパプレート突き出しにも対応可能です。

型開き制御部品