中・大型用ガイドブシュ／ガイドブシュ抜止めプレート

RoHS10

GBST

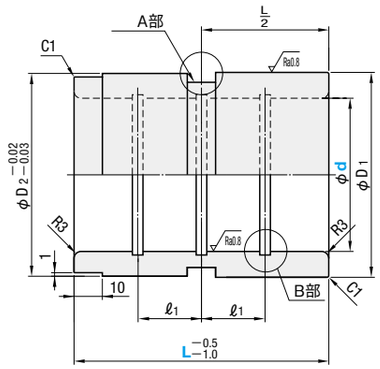

• A部（外径溝）詳細

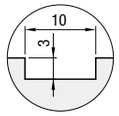

• B部（内径油溝）詳細

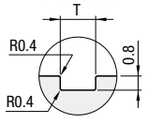

M 材質 SUJ2
H 硬度 58HRC～

D1		D2		d		ℓ1	T	型 式 Type	d	L
55	+0.05 +0.04	55	−0.02 −0.03	40	+0.05 +0.04	17.5	4	GBST	40	70
70	+0.07 +0.06	70		50	+0.07 +0.06	20			50	80
80	+0.08 +0.07	80		60	+0.08 +0.07	25			60	100
100	+0.10 +0.08	100		80	+0.10 +0.08	30	5		80	120

RoHS10

GPPH

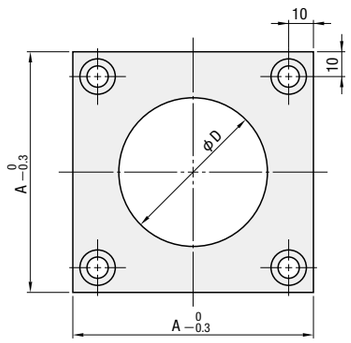

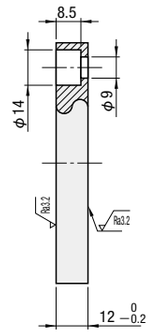

全周面取りC0.5～C1.0が付きます。

M 材質 S45C S 表面処理 四三酸化鉄皮膜(Fe3O4)

A	D	適用ガイドブシュ 内径d	適用ガイドブシュ 外径D	型 式 Type	No.
80	45	40	55	GPPH	40
100	55	50	70		50
110	65	60	80		60
140	85	80	110		80

Order 注文例

型 式	−	L
GBST40	−	70
GPPH40		

Delivery 出荷日 在庫品

Example 使用例

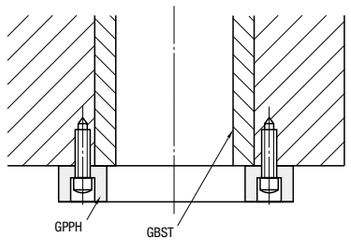

ゴム金型用ガイドピン／ガイドブシュ

−先端テーパタイプ／先端球面タイプ−

RoHS10

GMT（先端テーパタイプ）

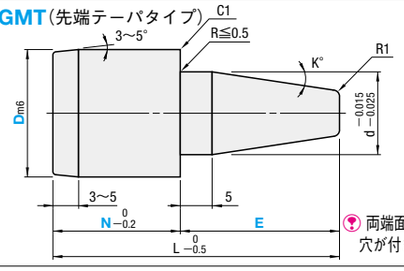

両端面にセンター穴が付きます。

GMR（先端球面タイプ）

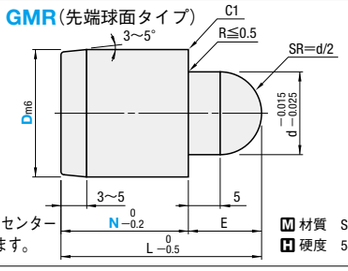

M 材質 SCM415
H 硬度 58HRC～

■先端テーパタイプ

圧入部 Dm6		d	L	K°	型 式 Type	D	N	E
16	+0.018 +0.007	10	28	10	GMT	16	14	14
			33	10			19	14
			38	6				19
20	+0.021 +0.008	13	28	10		20	14	14
			33	10				19
			38	7				24
			43	6				29
			48	5				34
			33	10			19	14
			38	10				19
			43	7				24
			48	6				29
			53	5				34

■先端球面タイプ

圧入部 Dm6		d	L	E	型 式 Type	D	N
16	+0.018 +0.007	10	29	10	GMR	16	19
20	+0.021 +0.008	13	30	11		20	

Order 注文例

型 式	−	N	−	E
GMT20	−	14	−	19
GMR16	−	19		

Delivery 出荷日 在庫品

RoHS10

GMB

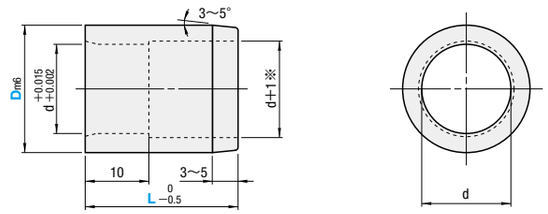

※L=9の場合、(d+1)の逃がし加工は付きません。

M 材質 SCM415
H 硬度 58HRC～

圧入部 Dm6		d	型 式 Type	D	L
16	+0.018 +0.007	10	GMB	16	9
					14
					19
20	+0.021 +0.008	13		20	9
					14
					19
					24
					29

Order 注文例

型 式	−	L
GMB16	−	19

Delivery 出荷日 在庫品

Example 使用例

■ガイドピン・ブシュ取り付け例

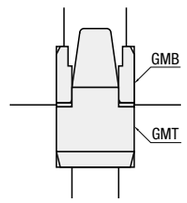
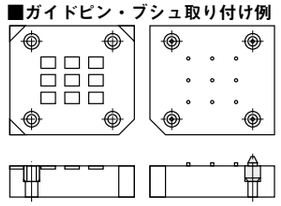
■ガイドピン・ブシュ取り付け例