PDFは21年6月時点の内容です。最新情報はWEB頁でご確認ください（仕様は『外形図・規格表』タブに掲載）

MOUNTING SHEET METALS / BRACKETS -CONVEX- SHAPEDBENT TYPE

板金　取付板・ブラケット

ー凸曲げタイプー

価格改訂　大口対応 BIG ORDER

カタログ規格外品はこちら P.137

CADデータフォルダ名：60_Brackets

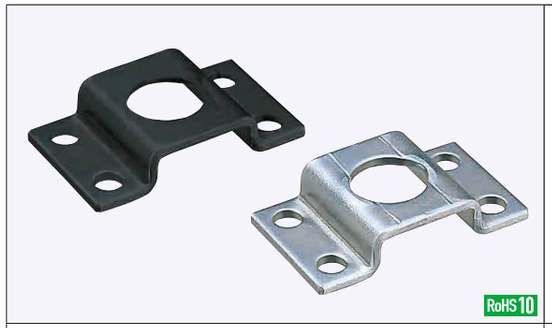

型式 Type	材質記号	M材質	S表面処理
BLUZS BLUES BLUFS BLUJS	SP	SPCC	ー
	SPB		四三酸化鉄皮膜
	SPU		三価クロメート(白)
	SPK		三価クロメート(黒)
	AM	A5052	ー
	AMW		アルマイト処理(白)
	AMB		アルマイト処理(黒)
	SUD	SUS304(2B)	ー

板厚4.5・6.0はSPHCになります。

BLUZS(穴無)

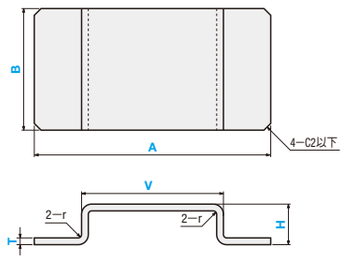

BLUES

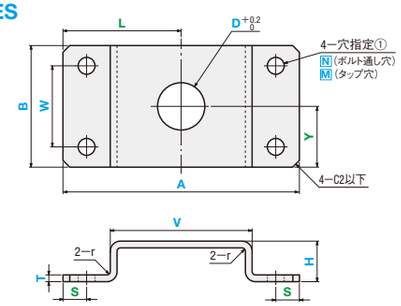

BLUFS

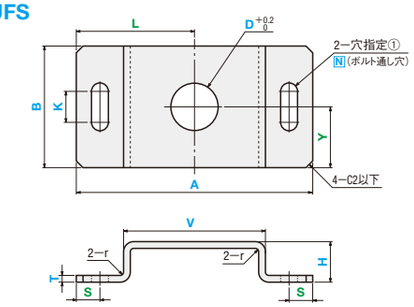

BLUJS

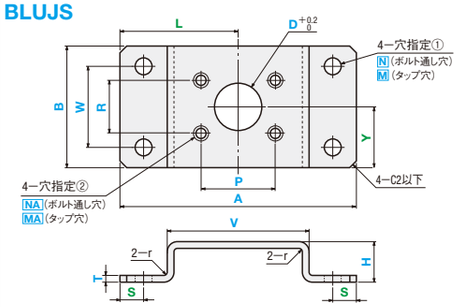

緑色のパラメータは省略可能です。省略した場合、センターに対して均等配置になります。詳細は P.1888

型式 Type	材質記号	指定1mm単位 A	指定1mm単位 B	選択 T			指定1mm単位 H	指定1mm単位 V	S	W	穴指定① Code/指定方法	K	L	Y	D	P	R	穴指定② Code/指定方法
BLUZS BLUES BLUFS BLUJS	SP SPB SPU SPK AM AMW AMB SUD	30～200	20～200	SPCC(SPHC) 1.6 2.3 3.2 4.5 6.0	A5052 1.5 2.0 3.0	SUS304 1.5 2.0 3.0 4.0	10～100	min 15～ V≧H	指定0.1mm単位		N(ボルト通し穴) 0·3·4·5·6·8·10 選択 / M(タップ穴) 0·3·4·5·6·8·10 選択	指定0.1mm単位 K≦N×5			3～30 0.5単位	指定0.1mm単位		NA(ボルト通し穴) 0·3·4·5·6·8·10 選択 / MA(タップ穴) 0·3·4·5·6·8·10 選択

穴が端面に近すぎると穴が変形する可能性がありますが、加工限界内であればそのまま加工します。

N・NA加工寸法

N・NA指定値	0	3	4	5	6	8	10
通し穴径(d)	(穴無し)	3.5	4.5	5.5	6.5	9	11

Order 注文例

型式 Type ー 材質記号 ー A ー B ー T ー H ー V ー S ー W ー 穴指定① Code・呼び ー K ー L ー Y ー D ー P ー R ー 穴指定② Code・呼び

BLUJS ー SUD ー A80 ー B40 ー T3.0 ー H40 ー V50 ー S7 ー W20 ー N3 ー L40 ー Y20 ー D20 ー P30 ー R30 ー NA3

■仕様・加工限界

1. 許容差は P.1887を参照
2. バリ高さ0.1以下
3. 曲げ角度公差±1°
4. 長穴は寸法により下記形状となる可能性があります。（取付穴の機能に支障がない程度です）
5. プレスブレーキによるキズ及び、曲げによる膨らみがつきます。なお、曲げr値は板厚程度です。上記詳細は、P.1886
6. 下図のb,f,g,hには加工限界があります。限界値は P.1888参照

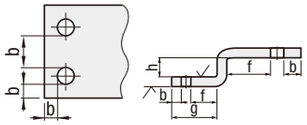

■穴種選択表

穴種	ボルト通し穴	タップ穴(並目)	通し穴
Code	N・NA	M・MA	D
形状図	d寸法は規格表下部「N・NA加工寸法」参照	M MA	D +0.2 0

Delivery 出荷日

● 材質記号 SP・AM・SUD：3 日目出荷

● 材質記号 SPB・SPU・SPK・AMW・AMB：5 日目出荷

Alteration 追加工

型式 Type ー 材質記号 ー A ー B ー T ー H ー V ー (CC)

BLUZS ー SP ー A100 ー B50 ー T2.3 ー H20 ー V70 ー CC10

Alteration	コーナーカット変更(4コーナー) 4ー CC
Code	CC
Spec.	CC=指定1mm単位 1≦CC≦20 指定方法 CCを型式末尾に追加 (例) ～ーCC10
¥/1Code	400

Example 使用例

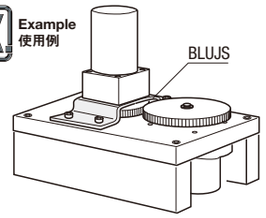

Price 価格

●価格算出例
本体価格に表面処理料金を加算してください。
（例）BLUZS-SPU-A80-B40-T1.6-H20-V50のとき、

本体価格 960 ＋ 表面処理料金 120 ＝ 価格 1,080

■数量スライド価格（1円未満切り捨て）P.133

数量区分	標準対応 小口			大口		個別対応 大口
数　量	1～3	4～7	8～19	20～39	40～100	101～
値引率	基準価格	35%	40%	45%	45%	お見積り
出荷日	通常			＋2日	＋5日	

表示数量超えはWOSにてご確認ください。

A	B	T SPCC SPHC	T SUS304 A5052	本体価格 ¥基準単価 BLUZS SP	BLUZS AM	BLUZS SUD	BLUES SP	BLUES AM	BLUES SUD	BLUFS SP	BLUFS AM	BLUFS SUD	BLUJS SP	BLUJS AM	BLUJS SUD	¥表面処理料金(＋本体価格) 四三酸化鉄皮膜 SPB	三価クロメート(白・黒) SPU SPK	アルマイト処理(白) AMW	アルマイト処理(黒) AMB
30～120	20～100	1.6	1.5	1,130	1,500	1,540	1,680	1,740	1,940	1,680	1,740	1,940	2,380	2,250	2,640	150	150	860	1,010
		2.3	2.0	1,130	1,500	1,540	1,780	1,780	2,200	1,780	1,780	2,200	2,490	2,300	2,910	160	160	860	1,010
		3.2	3.0	1,130	1,500	1,540	1,800	1,870	2,220	1,800	1,870	2,220	2,500	2,380	3,080	160	160	860	1,010
		4.5	4.0	1,230	ー	1,800	2,080	ー	2,640	2,080	ー	2,640	2,840	ー	3,510	180	180	ー	ー
		6.0	ー	1,230	ー	ー	2,080	ー	ー	2,080	ー	ー	2,920	ー	ー	180	180	ー	ー
	101～140	1.6	1.5	1,230	1,780	1,830	1,690	2,010	2,030	1,690	2,010	2,030	2,390	2,520	2,730	170	170	1,290	1,570
		2.3	2.0	1,230	1,780	1,830	1,830	2,050	2,320	1,830	2,050	2,320	2,530	2,570	3,020	200	200	1,290	1,570
		3.2	3.0	1,230	1,780	1,830	1,920	2,120	2,520	1,920	2,120	2,520	2,730	2,640	3,400	220	220	1,290	1,570
		4.5	4.0	1,330	ー	2,200	2,170	ー	3,050	2,170	ー	3,050	2,920	ー	3,900	260	260	ー	ー
		6.0	ー	1,330	ー	ー	2,170	ー	ー	2,170	ー	ー	3,010	ー	ー	260	260	ー	ー
	141～200	1.6	1.5	1,340	2,050	2,110	1,720	2,260	2,110	1,720	2,260	2,110	2,430	2,780	2,810	200	200	1,720	1,970
		2.3	2.0	1,340	2,050	2,110	1,870	2,310	2,460	1,870	2,310	2,460	2,570	2,820	3,160	250	250	1,720	1,970
		3.2	3.0	1,340	2,050	2,110	2,030	2,390	2,800	2,030	2,390	2,800	2,780	2,910	3,570	270	270	1,720	1,970
		4.5	4.0	1,410	ー	2,590	2,250	ー	3,430	2,250	ー	3,430	2,990	ー	4,150	330	330	ー	ー
		6.0	ー	1,410	ー	ー	2,250	ー	ー	2,250	ー	ー	3,120	ー	ー	330	330	ー	ー
121～200	20～100	1.6	1.5	1,340	2,050	2,110	1,690	2,120	2,010	1,690	2,120	2,010	2,390	2,640	2,710	180	180	1,010	1,140
		2.3	2.0	1,340	2,050	2,110	1,820	2,180	2,320	1,820	2,180	2,320	2,520	2,700	3,020	200	200	1,010	1,140
		3.2	3.0	1,340	2,050	2,110	2,010	2,260	2,670	2,010	2,260	2,670	2,710	2,780	3,370	240	240	1,010	1,140
		4.5	4.0	1,410	ー	2,590	2,200	ー	3,160	2,200	ー	3,160	2,910	ー	3,870	300	300	ー	ー
		6.0	ー	1,410	ー	ー	2,250	ー	ー	2,250	ー	ー	3,120	ー	ー	330	330	ー	ー
	101～140	1.6	1.5	1,430	2,340	2,150	1,750	2,440	2,170	1,750	2,440	2,170	2,450	2,950	2,870	230	230	1,640	2,040
		2.3	2.0	1,430	2,340	2,420	1,890	2,500	2,530	1,890	2,500	2,530	2,590	3,010	3,230	270	270	1,780	2,040
		3.2	3.0	1,430	2,340	2,420	2,110	2,580	2,980	2,110	2,580	2,980	2,810	3,090	3,680	310	310	1,780	2,040
		4.5	4.0	1,540	ー	2,850	2,340	ー	3,590	2,340	ー	3,590	3,050	ー	4,290	380	380	ー	ー
		6.0	ー	1,540	ー	ー	2,380	ー	ー	2,380	ー	ー	3,220	ー	ー	390	390	ー	ー
	141～200	1.6	1.5	1,500	2,630	2,290	1,780	2,790	2,310	1,780	2,790	2,310	2,490	3,300	3,010	270	270	2,200	2,450
		2.3	2.0	1,500	2,630	2,710	1,960	2,840	2,740	1,960	2,840	2,740	2,660	3,350	3,440	330	330	2,200	2,450
		3.2	3.0	1,500	2,630	2,710	2,180	2,920	3,270	2,180	2,920	3,270	2,920	3,430	3,970	370	370	2,200	2,450
		4.5	4.0	1,640	ー	3,120	2,460	ー	3,960	2,460	ー	3,960	3,160	ー	4,710	450	450	ー	ー
		6.0	ー	1,640	ー	ー	2,490	ー	ー	2,490	ー	ー	3,360	ー	ー	450	450	ー	ー