RESIN PUSHERS

樹脂プッシャ

ー標準タイプー

CADデータフォルダ名：55_Cylinders

■特長：MCナイロン・ポリアセタールを使ったプッシャです。メンテナンス用として、交換用樹脂を準備しました。

Type		形状 フラット	形状 ラウンド	M材質
MCナイロン	めねじ	PSHMC	RSHMC	MCナイロン 芯金：SUS304
	おねじ	PSHMMC	RSHMMC	
	交換用樹脂	MCKK	MCRKK	MCナイロン
ポリアセタール	めねじ	PSHPA	RSHPA	ポリアセタール 芯金：SUS304
	おねじ	PSHMPA	RSHMPA	
	交換用樹脂	PAKK	PARKK	ポリアセタール

D6・D8の場合、ℓ2（樹脂二面幅）は下記となります。

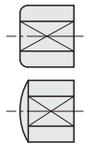

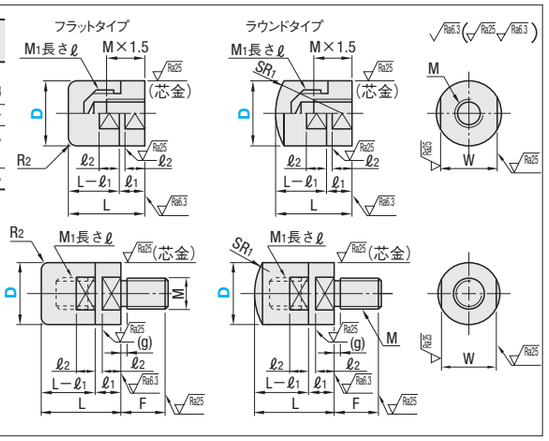

■めねじ　樹脂と芯金の二面幅位置は合わない場合があります。交換用樹脂のめねじ深さはℓになります。

型式 Type	D	L	M×Pitch	M1×Pitch	ℓ	SR1	R2	ℓ1	ℓ2	W	¥基準単価 MCナイロン セット品 PSHMC	MCナイロン セット品 RSHMC	MCナイロン 交換用樹脂 MCKK	MCナイロン 交換用樹脂 MCRKK	ポリアセタール セット品 PSHPA	ポリアセタール セット品 RSHPA	ポリアセタール 交換用樹脂 PAKK	ポリアセタール 交換用樹脂 PARKK
セット品 フラット PSHMC PSHPA / 交換用樹脂 フラット MCKK PAKK / ラウンド RSHMC RSHPA / ラウンド MCRKK PARKK	8	12	M3×0.5	M5×0.8	4.5	8	1	5	4	7	970	990	430	450	900	920	410	430
	10	15	M4×0.7	M6×1.0	7	10				8	1,090	1,100	470	490	1,010	1,020	450	460
	12	16	M5×0.8	M8×1.25	8	12	2			10	1,250	1,270	480	520	1,160	1,180	440	480
	15	20	M6×1.0	M10×1.5	10	16		6	5	14	1,440	1,460	520	530	1,340	1,360	490	500
	16										1,440	1,460	520	530	1,340	1,360	490	500
	20	25	M8×1.25	M12×1.75	12	20	3	8	6	17	1,690	1,710	550	590	1,570	1,590	520	560
	25	30	M10×1.5	M16×2.0	14	25		10	8	22	1,980	—	600	—	1,840	—	—	—
	30	35	M12×1.75	M16×2.0	18	30				27	2,100	—	650	—	1,950	—	—	—

■おねじ

型式 Type	D	L	M×Pitch（並目）	M1×Pitch（並目）	ℓ	SR1	R2	F	(g)	ℓ1	ℓ2	W	¥基準単価 MCナイロン セット品 PSHMMC	MCナイロン セット品 RSHMMC	MCナイロン 交換用樹脂 MCKK	MCナイロン 交換用樹脂 MCRKK	ポリアセタール セット品 PSHMPA	ポリアセタール セット品 RSHMPA	ポリアセタール 交換用樹脂 PAKK	ポリアセタール 交換用樹脂 PARKK
セット品 フラット PSHMMC PSHMPA / 交換用樹脂 フラット MCKK PAKK / ラウンド RSHMMC RSHMPA / ラウンド MCRKK PARKK	6	10	M3×0.5	M3×0.5	3	6	1	4.5	1.5	5	4	5	920	950	400	420	—	—	—	—
	8	12	M4×0.7	M5×0.8	4.5	8		6				7	1,050	1,080	430	450	980	1,010	400	420
	10	15	M5×0.8	M6×1.0	7	10		7	2			8	1,190	1,220	470	490	1,100	1,130	440	460
	12	16	M6×1.0	M8×1.25	8	12	2	10				10	1,370	1,400	480	520	1,270	1,300	440	480
	15	20	M8×1.25	M10×1.5	10	16		12	2.5	6	5	14	1,600	1,630	520	530	1,270	1,300	440	480
	16												1,600	1,630	520	530	1,480	1,510	480	490
	20	25	M10×1.5	M12×1.75	12	20	3	14		8	6	17	1,820	1,850	550	590	1,690	1,720	510	550

Order 注文例　型式 PSHMC20 / MCRKK12

Delivery 出荷日　在庫品　翌日出荷 P.133
ご希望によりPM6:00迄、当日出荷受付致します。

Price 価格

■数量スライド価格（1円未満切り捨て）P.133

数量区分	標準対応 小口		個別対応 大口
数　量	1～19	20～50	51～
値引率	基準単価	5%	お見積り

表示数量超えはWOSにてご確認ください。

仕様

■MCナイロン・ポリアセタールの特性
- MCナイロン：ポリアセタールに比べて耐摩耗性に優れています。
- ポリアセタール：MCナイロンに比べて機械的強度に優れています。

項目	耐摩耗性	すべり特性	寸法安定性	耐衝撃性	難燃性	耐薬品性 油	耐薬品性 酸	耐薬品性 アルカリ	耐薬品性 有機溶剤
MCナイロン	○	○	△	○	—	○	×	○～△	○
MCナイロン 導電性CDR2	○	○	△	○	—	○	×	○～△	○
ポリアセタール	△	○	○	○	[UL94]HB相当	○	△～×	○	○

項目	引張り強さ（常温使用時）	伸び	曲げ強さ	圧縮強さ 降伏点	圧縮強さ 5%変形	ロックウェル硬さ（Rスケール）	連続使用温度	体積固有抵抗率（Ω・cm）	比重	吸水率 水中、平衡	吸水率 水中、24hs
試験方法 ASTM	D−638		D−790	D−695		D−785	—	D−257	D−792	D−570	
MCナイロン	96MPa	30%	110MPa	103MPa	95MPa	120	−40～120℃	4.2×10^{15}	1.16	6	0.8
MCナイロン 導電性CDR2	68MPa	10%	117MPa	—	98MPa	119	常温～120℃	$10^{2}\times10^{4}$	1.20	—	—
ポリアセタール	61MPa	40%	89MPa	—	103MPa	119	−45～95℃	$>10^{14}$	1.41	0.7	0.22

より詳細な特性情報については、P.999をご参照ください。

PDFは21年6月時点の内容です。最新情報はWEB頁でご確認ください（仕様は『外形図・規格表』タブに掲載）

RESIN PUSHERS

樹脂プッシャ

ーネジインサートタイプー

CADデータフォルダ名：55_Cylinders

■L寸固定タイプ

Type	M材質	色	ねじ部
JPHJ	ポリアセタール	白	ネジインサート（SUS304）
JPHM	MCナイロン 導電性CDR2	黒	
JPHMC	MCナイロン	青	

ポリアセタール・MCナイロンの特性は、P.999を参照ください。

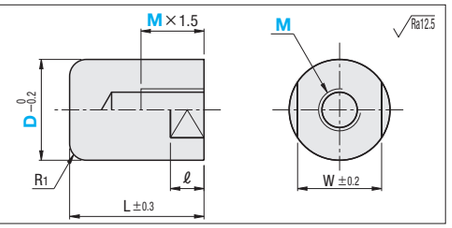

型式 Type	D	M 選択	L	R1	ℓ	W	¥基準単価 JPHJ	JPHM	JPHMC
JPHJ JPHM JPHMC	8	3 4	12	1	8	7	940	1,070	1,000
	10	3 4 5	15			8	1,020	1,220	1,150
	12	4 5 6	16	2	10	10	1,100	1,350	1,250
	15	5 6 8S 8	20			14	1,260	1,490	1,420
	16	6 8S 8					1,310	1,630	1,480
	18	6 8S 8 10S 10 12S 12	25	3		17	1,490	1,900	1,700
	20	8S 8 10S 10 12S 12 12M					1,650	2,190	1,880
	30	10S 10 12S 12 12M 14S 18S	35		15	27	2,050	2,460	2,320
	40	10S 10 12S 12 12M 14S 18S	45		20	37	2,450	2,730	2,600

8S・10S・12・12S・14S・18Sは細目ピッチとなります。詳細は、右下のネジ部情報を確認ください。12Mは、並目ピッチとなります。

Order 注文例　型式 JPHJ10 − M 4

Delivery 出荷日　3 日目出荷

Price 価格

■数量スライド価格（1円未満切り捨て）P.133

数量区分	標準対応 小口				個別対応 大口
数　量	1～9	10～14	15～19	20～50	51～
値引率	基準単価	5%	10%	18%	お見積り

表示数量超えはWOSにてご確認ください。

■形状選択L寸指定タイプ

Type	M材質	色	ねじ部
JPFJ	ポリアセタール	白	ネジインサート（SUS304）
JPFM	MCナイロン導電性CDR2	黒	
JPFMC	MCナイロン	青	

ポリアセタール・MCナイロンの特性は、P.999を参照ください。

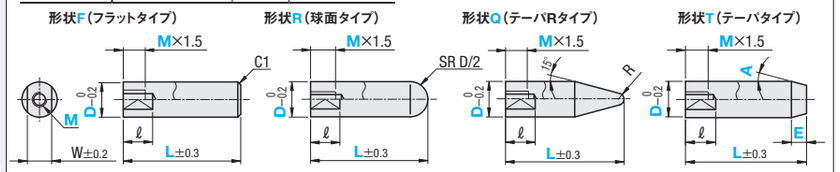

D−2E tan A≧1.0（先端径φ1.0以上）

型式 Type	形状	D	L 指定1mm単位	M 選択	テーパタイプのみ E 指定0.5mm単位	テーパタイプのみ A 指定1° 単位	R	ℓ	W
JPFJ（ポリアセタール） JPFM（MCナイロン導電性CDR2） JPFMC（MCナイロン）	F R Q* T	6	10（17）～50	3	5.0≦E E≦M×3	1～45°	1	8	5
		8	12（19）～50	3 4			1.5		7
		10	15（22）～50	3 4 5			2		8
		12	16（27）～100	4 5 6				10	10
		15	20（35）～100	5 6 8S 8					14
		16		6 8S 8					
		18	25（40）～100	6 8S 8 10S 10					17
		20		8S 8 10S 10 12S 12 12M					
		30	35（63）～100	10S 10 12S 12 12M 14S 18S			3	15	27
		40	45（87）～100	10S 10 12S 12 12M 14S 18S				20	37

＊形状Qを選定の場合、Lmin.は（　）数値になります。　8S・10S・12・12S・14S・18Sは細目ピッチとなります。詳細は、右下のネジ部情報を確認ください。12Mは、並目ピッチとなります。

Order 注文例

型式 Type 形状 D − L − M − E − A

JPFJ R 12 − 40 − 6
JPFMC T 12 − 35 − 5 − E8 − A15

Delivery 出荷日　3 日目出荷

<価格計算例>
JPFJR12−40−6の場合
1,140 ＋ 300 ＝ 1,440

■数量スライド価格（1円未満切り捨て）P.133

数量区分	標準対応 小口				個別対応 大口
数　量	1～9	10～14	15～19	20～30	31～
値引率	基準単価	5%	10%	18%	お見積り

表示数量超えはWOSにてご確認ください。

D	¥基準単価 L最短～59 JPFJ	JPFM	JPFMC	L60～100 JPFJ	JPFM	JPFMC	形状加工価格（本体＋） F形状	R形状	Q形状	T形状
6	710	850	780	—	—	—	100	300	400	300
8	850	990	920							
10	990	1,140	1,070							
12	1,140	1,280	1,200	1,280	1,420	1,350				
15	1,280	1,420	1,350	1,420	1,560	1,490	150	400	500	400
16	1,420	1,560	1,490	1,560	1,700	1,630				
18	1,560	1,840	1,700	1,770	2,050	1,920				
20	1,840	2,130	1,990	2,050	2,340	2,200	200	500	600	500
30	2,130	2,410	2,270	2,410	2,690	2,550				
40	2,410	2,690	2,550	2,690	2,980	2,840				

●ネジ部

M	M×Pitch
3	M3×0.5
4	M4×0.7
5	M5×0.8
6	M6×1.0
8S	M8×1.0
8	M8×1.25
10S	M10×1.25
10	M10×1.5
12S	M12×1.25
12	M12×1.5
12M	M12×1.75
14S	M14×1.5
18S	M18×1.5