HOLDERS –SIDE MOUNT TYPE–

ホルダ

ーサイドマウントフランジタイプー

大口対応 BIG ORDER

ステンレス・めっき品 脱脂洗浄サービス 対応商品詳細は下記URLへ http://fa.misumi.jp

CADデータフォルダ名：55_Cylinders

■特長：表面硬度が異なるタイプを用意しています。

RoHS10

■T寸固定

Type	M材質	S表面処理	H表面硬度
HLRA	S45C相当	塩浴軟窒化	500HV～
HLRASW	SUS304相当	窒化処理	1000HV～
HLRASS		—	—
HLRAC		硬質クロムメッキ	700HV～

■T寸指定

Type	M材質	S表面処理	H表面硬度
HLRAF	S45C相当	塩浴軟窒化	500HV～

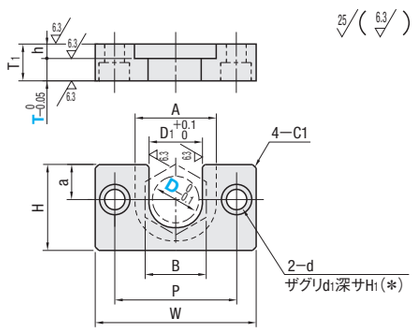

塩浴軟窒化処理により色ムラが発生する場合がございますが、機能面に影響ありません。
「塩浴軟窒化」の詳細は2018年カタログP.1961をご参照ください。
＊HLRAFは、ザグリ穴ではなく、キリ穴になります。

■T寸固定

型式 Type	D	T	B	D1	A	T1	h	W	H	a	P	d	d1	H1	¥基準単価 HLRA	HLRASW	HLRASS	HLRAC
HLRA HLRASW HLRASS HLRAC	4	4	6	4.5	9	8	4	30	10	4	20	4.5	8	4.4	810	1,970	—	—
	6		8	6.5	12			34	13	5	24				840	2,040		2,400
	7		10	8	14			36	15	6	26				860	2,080	1,650	2,450
	8	6	12	9	17	10		42	18	7	30	5.5	9.5	5.4	890	2,260	1,690	2,660
	10		14	11	19	11	5	44	20	8	32				910	2,320	1,760	2,730
	13	8	17	14	23	13		52	24	10	38	6.6	11	6.5	1,070	2,720	2,050	3,210
	16		21	18	28			56	30	12	42				1,090	2,740	2,100	3,230
	18	12	23	20	31	17		66	34	14	48	9	14	8.6	1,130	2,830	—	3,340
	21		26	23	34			70	36	15	52				1,170	2,920		3,440
	25	15	30	27	38	21	6	84	43	19	62	11	17	10.5	1,370	3,550		4,180
	27	20	32	29	40	27	7								1,770	—		—

■T寸指定

型式 Type	D	T 指定1mm単位	B	D1	A	T1	h	W	H	a	P	d	¥基準単価
HLRAF	6	3～6	8	6.5	12	T+h	4	34	13	5	24	4.5	1,100
	7	3～8	10	8	14			36	15	6	26		1,130
	8	3～10	12	9	17			42	18	7	30	5.5	1,200
	10	3～12	14	11	19			44	20	8	32		1,230
	13	4～12	17	14	23		5	52	24	10	38	6.6	1,400
	16	5～15	21	18	28			56	30	12	42		1,430
	21	6～15	26	23	34			70	36	15	52	9	1,600
	25	8～20	30	27	38		6	84	43	19	62	11	1,750
	27	12～20	32	29	40		7						2,490

Order 注文例

型式	—	T
HLRA8		
HLRAF6	—	3

Example 使用例

フローティングジョイントホルダの使用例

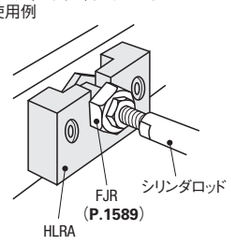

Alteration 追加工

型式	—	(HC)
HLRA8	—	HC30

5 日目出荷

Alteration Code	高さ指定変更 HC
Spec.	HLRAのみ適用 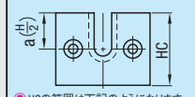 HCの範囲は下記のようになります。
¥/1Code	1,000

D	HC指定1mm単位	a
4	12～20	H/2
6	16～25	
7	18～30	
8	22～30	
10	24～35	
13	28～40	
16	36～45	
18	40～50	
21	42～50	
25	48～60	

D27は適用不可

Delivery 出荷日

●HLRA

在庫品 翌日出荷 P.133

ご希望によりPM6:00迄、当日出荷受付致します。

●HLRASW

3 日目出荷

●HLRASS・HLRAC

5 日目出荷

急 ストーク B 3日目出荷 300円/1本 ご注文締切 PM 8:00迄 P.134

3本以上で1明細行当たり一律810円

大口出荷日 +4 日目出荷 数量 31～50

ストーク対応なし

●HLRAF

5 日目出荷

大口出荷日 +4 日目出荷 数量 31～50

ストーク対応なし

Price 価格

■数量スライド価格（1円未満切り捨て）P.133

数量区分	標準対応 小口				大口	個別対応 大口
数量	1～9	10～14	15～19	20～30	31～50	51～
値引率	基準単価	5%	10%	18%	18%	お見積り
出荷日	通常				+4日	

表示数量超えはWOSにてご確認ください。
HLRAは「31以上」お見積りとなります。

PDFは21年6月時点の内容です。最新情報はWEB頁でご確認ください（仕様は『外形図・規格表』タブに掲載）

HOLDERS –TOP MOUNT/BOTTOM MOUNT TYPE–

ホルダ

ートップマウントフランジタイプ/ボトムマウントフランジタイプー

大口対応 BIG ORDER

CADデータフォルダ名：55_Cylinders

■特長：上下の取付方向・高さhの指定もできます。

RoHS10

固定方法	高さh固定	高さh指定	M材質	S表面処理	H表面硬度
トップマウント	HLRC	HLRCH	S45C相当	塩浴軟窒化	500HV～
ボトムマウント	HLRCB	HLRCBH			

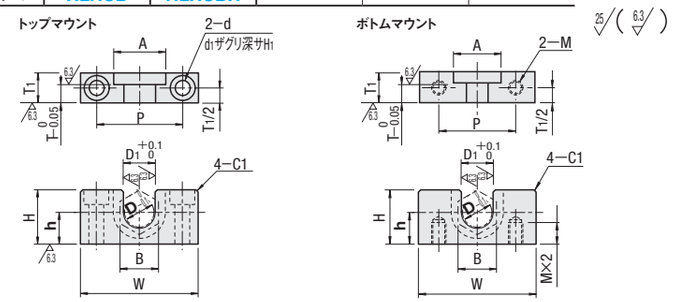

塩浴軟窒化処理により色ムラが発生する場合がございますが、機能面に影響ありません。
「塩浴軟窒化」の詳細は2018年カタログP.1961をご参照ください。

■h寸固定

型式 Type	D	h	H	B	D1	A	T	T1	W	P	d	d1	H1	M	¥基準単価 HLRC	HLRCB
トップマウント HLRC ボトムマウント HLRCB	4	6	h+4	6	4.5	9	4	8	30	20	3.5	6.5	3.5	3	810	660
	6	8	h+5	8	6.5	12		10	34	24	4.5	8	4.5	4	840	710
	7	9	h+6	10	8	14		10	36	26					860	760
	8	11	h+7	12	9	17	6	12	42	30	5.5	9.5	5.5	5	890	790
	10	12	h+8	14	11	19		12	44	32					910	810
	13	14	h+10	17	14	23	8	13	52	38	6.6	11	6.5	6	1,070	1,000
	16	18	h+12	21	18	28		13	56	42					1,150	1,110
	18	20	h+14	23	20	31	12	17	66	48	9	14	9	8	1,390	1,130
	21	21	h+15	26	23	34		17	70	52					1,580	1,320
	25	24	h+19	30	27	38	15	21	84	62	11	17	11	10	1,930	1,610
	27			32	29	40	20	27							2,360	—

■h寸指定

型式 Type	D	h 指定1mm単位	H	B	D1	A	T	T1	W	P	d	d1	H1	M	¥基準単価 HLRCH	HLRCBH
トップマウント HLRCH ボトムマウント HLRCBH	4	7～16	h+4	6	4.5	9	4	8	30	20	3.5	6.5	3.5	3	1,950	1,970
	6	9～20	h+5	8	6.5	12		10	34	24	4.5	8	4.5	4	2,000	2,020
	7	10～24	h+6	10	8	14		10	36	26					2,100	2,050
	8	12～23	h+7	12	9	17	6	12	42	30	5.5	9.5	5.5	5	2,260	2,160
	10	13～27	h+8	14	11	19		12	44	32					2,390	2,260
	13	15～30	h+10	17	14	23	8	13	52	38	6.6	11	6.5	6	2,580	2,660
	16	19～33	h+12	21	18	28		13	56	42					2,740	2,770
	18	21～36	h+14	23	20	31	12	17	66	48	9	14	9	8	2,840	2,900
	21	22～35	h+15	26	23	34		17	70	52					2,900	3,050
	25	23～41	h+19	30	27	38	15	21	84	62	11	17	11	10	3,550	3,870
	27			32	29	40	20	27							4,280	—

Order 注文例

型式	—	h
HLRC13		
HLRCH27	—	30

Price 価格

■数量スライド価格（1円未満切り捨て）P.133

数量区分	標準対応 小口			大口	個別対応 大口
数量	1～9	10～14	15～19	20～50	51～
値引率	基準単価	5%	10%	15%	お見積り
出荷日	通常			+4日	

表示数量超えはWOSにてご確認ください。

Delivery 出荷日

●HLRC・HLRCB

3 日目出荷 HLRCBはストーク不可

急 ストーク T 当日出荷 400円/1本 正午迄
ストーク A早割 翌日出荷 200円/1明細行 PM 3:00迄 P.134
ストーク A 翌日出荷 200円/1本 PM 6:00迄
ご注文締切

ストークA早割は1明細行当たり一律200円
ストークAは3本以上で1明細行当たり一律540円

大口出荷日 +4 日目出荷 数量 20～50 ストーク対応なし

●HLRCH・HLRCBH

5 日目出荷

大口出荷日 +4 日目出荷 数量 20～50 ストーク対応なし