規格追加
赤文字表示

CASTERS
キャスタ　低床タイプ

価格改訂
：値下げ価格
：新価格
：スライド値引率変更

許容荷重 1200～3200N
平面ガ・プレート

CADデータフォルダ名：47_Casters

自在　固定　自在＋ストッパ付き

RoHS10

自在
スチール　CHJF　CHJFM　CHJFD
ステンレス　CHJFS　CHJFSM　CHJFSD

固定
スチール　CHJK　CHJKM　CHJKD
ステンレス　CHJKS　CHJKSM　CHJKSD

自在＋ストッパ付
スチール　CHJS　CHJSM　CHJSD
ステンレス　CHJSS　CHJSSM　CHJSSD

CHJSS65・65A・75・75A

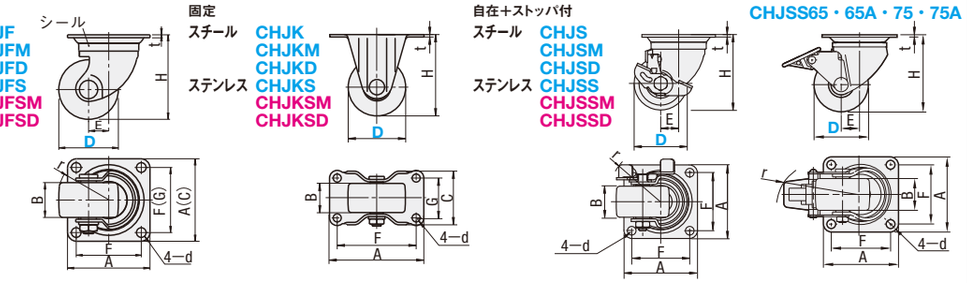

■スチール

Type 自在	Type 固定	Type ストッパ	D	車輪 M材質	本体 M材質	本体 S表面処理	ベアリング（車輪軸受部）
CHJF	CHJK	CHJS	50	特殊強化プラスチック（黒）	SPHC	三価クロメート	有
			50A				—
			50S				
			65A				有
			75A				
			65	フェノール（黒）			
			75				
CHJFM	CHJKM	CHJSM	50A	MCナイロン（青）			—
			65				有
			75				
CHJFD	CHJKD	CHJSD	50A	導電性MCナイロン（黒）			—
			65				有
			75				

■ステンレス

Type 自在	Type 固定	Type ストッパ	D	車輪 M材質	本体 M材質	本体 S表面処理	シール M材質	ベアリング 旋回部	ベアリング 車輪部
CHJFS	CHJKS	CHJSS	50*	特殊強化プラスチック（黒）	SUS304	バレル研磨	ウレタン	有	有
			50A						—
			50S						
			65A						
			75A						
			65	フェノール（黒）					有
			75						
CHJFSM	CHJKSM	CHJSSM	50A	MCナイロン（青）					—
			65						有
			75						
CHJFSD	CHJKSD	CHJSSD	50A	導電性MCナイロン（黒）					—
			65						有
			75						

＊CHJSS50はありません。　＊50A・50Sタイプは車輪部にベアリングが入っておりません。

■スチールタイプ

本体タイプ	型式 Type	D	H	B	A	C	F	G	d	t	E	r	許容荷重（N） プラスチック	フェノール	MCナイロン	導電性MCナイロン	質量（g）	¥基準単価 CHJF・CHJK・CHJS（プラスチック・フェノール）	CHJFM・CHJKM・CHJSM（MCナイロン）	CHJFD・CHJKD・CHJSD（導電性MCナイロン）
自在	CHJF（プラスチック・フェノール）	50	68	28	64	—	50	—	6.5	2.3	25	51	1600	—	—	—	340	1,650	—	—
		*50A													1600	1600		810	1,560	3,420
		*50S			70	54	54	36							—	—		810	—	—
	CHJFM（MCナイロン）	65	92	38	90	—	71	—	10.5	3.2	22	57	—	3000	3000	3000	870	2,790	3,200	6,720
		65A											3000	—	—	—		1,380	—	—
	CHJFD（導電性MCナイロン）	75	106									61	—	3200	3200	3200	970	3,240	4,350	8,900
		75A											3200	—	—	—		1,550	—	—
固定	CHJK（プラスチック・フェノール）	50	68	28	80	50	66	36	6.5	2.3	—	—	1600	—	—	—	200	1,370	—	—
		*50A													1600	1600		680	1,290	3,160
	CHJKM（MCナイロン）	65	92	38	111	70	91	47	10.5	3.2			—	3000	3000	3000	615	2,210	2,550	7,520
		65A											3000	—	—	—		1,140	—	—
	CHJKD（導電性MCナイロン車輪）	75	106		123	72	103	52					—	3200	3200	3200	725	2,780	3,520	9,180
		75A											3200	—	—	—		1,290	—	—
自在＋ストッパ付	CHJS（プラスチック・フェノール）	*50A	68	28	64	—	50	—	6.5	2.3	25	65	1600	—	1600	1600	380	1,120	1,960	3,820
		65	92	38	90		71		10.5	3.2	22	67	—	3000	3000	3000	960	3,430	4,180	9,130
	CHJSM（MCナイロン）	65A											3000	—	—	—		2,700	—	—
		75	106										—	3200	3200	3200	1050	3,580	5,130	10,780
	CHJSD（導電性MCナイロン車輪）	75A											3200	—	—	—		3,020	—	—

＊50A・50Sタイプは車輪部にベアリングが入っておりません。＊50SタイプはP.881アルミフレーム用キャスタプレートユニットHAJCHPの交換用キャスタとしてもご利用いただけます。

■ステンレスタイプ

本体タイプ	型式 Type	D	H	B	A	C	F	G	d	t	E	r	許容荷重（N） プラスチック	フェノール	MCナイロン	導電性MCナイロン	質量（g） プラスチック	フェノール	MCナイロン	導電性MCナイロン	¥基準単価 CHJFS・CHJKS・CHJSS（プラスチック・フェノール）	CHJFSM・CHJKSM・CHJSSM（MCナイロン）	CHJFSD・CHJKSD・CHJSSD（導電性MCナイロン）
自在	CHJFS（プラスチック・フェノール）	50	68	28	64	—	50	—	6.5	2	25	51	1200	—	—	—	290	—	—	—	3,180	—	—
		*50A													1200	1200			295	295	2,120	2,635	3,625
		*50S			70	54	54	36							—	—			—	—	2,290	—	—
	CHJFSM（MCナイロン）	65	92	38	90	—	71	—	10.5	3	22	57	—	2300	2300	2300	—	810	810	810	7,040	7,675	9,985
		65A											2300	—	—	—	810	—	—	—	6,500	—	—
	CHJFSD（導電性MCナイロン）	75	106									61	—	2500	2500	2500	—	910	895	895	7,240	7,985	10,895
		75A											2500	—	—	—	910	—	—	—	6,600	—	—
固定	CHJKS（プラスチック・フェノール）	50	68	28	80	50	66	36	6.5	2	—	—	1200	—	—	—	180	—	—	—	1,920	—	—
		*50A													1200	1200			180	180	840	2,185	2,940
	CHJKSM（MCナイロン）	65	92	38	111	70	91	47	10.5	3			—	2300	2300	2300	—	580	560	560	4,260	4,915	7,685
		65A											2300	—	—	—	580	—	—	—	3,720	—	—
	CHJKSD（導電性MCナイロン車輪）	75	106		123	72	103	52					—	2500	2500	2500	—	620	655	655	4,580	5,485	7,985
		75A											2500	—	—	—	620	—	—	—	3,940	—	—
自在＋ストッパ付	CHJSS（プラスチック・フェノール）	50	68	28	64	—	50	—	6.5	2	25	65	—	—	—	—	—	—	—	—	—	—	—
		*50A											1200	—	1200	1200	330	—	325	330	2,560	2,985	3,985
	CHJSSM（MCナイロン）	65	92	38	90		71		10.5	3	22	94	—	2300	2300	2300	—	920	920	920	7,880	8,575	11,305
		65A											2300	—	—	—	890	—	—	—	7,360	—	—
	CHJSSD（導電性MCナイロン車輪）	75	106										—	2500	2500	2500	—	990	980	990	8,320	8,985	11,895
		75A											2500	—	—	—	990	—	—	—	7,680	—	—

＊50A・50Sタイプは車輪部にベアリングが入っておりません。

Order 注文例　型式　CHJFS65A

Delivery 出荷日　在庫品　翌日出荷 P.133
ご希望によりPM6:00迄、当日出荷受付致します。

Price 価格

■数量スライド価格（1円未満切り捨て）P.133

数量区分	標準対応 小口			個別対応 大口
数　量	1～19	20～34	35～100	101～
値引率	基準単価	5%	8%	お見積り

表示数量超えはWOSにてご確認ください。

PDFは21年6月時点の内容です。最新情報はWEB頁でご確認ください（仕様は『外形図・規格表』タブに掲載）

CASTERS
キャスタ　超低床軽量・低床軽量タイプ

価格改訂
：値下げ価格
：新価格
：スライド値引率変更

許容荷重 3000～5000N
平面ガ・プレート

CADデータフォルダ名：47_Casters

■超低床軽量タイプ

RoHS10

型式 Type	D	本体 M材質	本体 S表面処理	車輪 M材質（色）	シール M材質	ベアリング 旋回部	ベアリング 車輪部
CGJF	65	SPHC	三価クロメート	フェノール（黒）	無	有	有
	65A			特殊強化プラスチック（黒）			
	75A						
	75			フェノール（黒）			
CGJFM	65			MCナイロン（青）			
	75						
CGJFD	65			導電性MCナイロン（黒）			
	75						

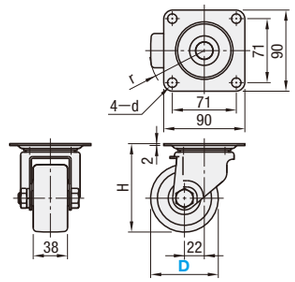

本体タイプ	型式 Type	D	H	d	r	許容荷重（N） プラスチック	フェノール	MCナイロン	導電性MCナイロン	質量（g）	¥基準単価 CGJF（プラスチック・フェノール）	CGJFM（MCナイロン）	CGJFD（導電性MCナイロン）
自在	CGJF（プラスチック・フェノール）	65	88	10.5	57	—	3000	3000	3000	750	3,480	4,160	8,730
	CGJFM（MCナイロン）	65A				3000	—	—	—		3,040	—	—
	CGJFD（導電性MCナイロン）	75	98		61	—	3000	3000	3000	850	3,790	5,660	11,010
		75A				3000	—	—	—		3,200	—	—

Order 注文例　型式　CGJF65A

Delivery 出荷日　在庫品　翌日出荷 P.133
ご希望によりPM6:00迄、当日出荷受付致します。

Price 価格

■数量スライド価格（1円未満切り捨て）P.133

数量区分	標準対応 小口			個別対応 大口
数　量	1～19	20～34	35～100	101～
値引率	基準単価	5%	8%	お見積り

表示数量超えはWOSにてご確認ください。

特長

■軽量化メリット
- 本体重量が従来品（P.1125）と比べ25%軽量化、それにより作業者の負荷軽減と安全性向上
- 軽量化により、お客様物流効率向上とコスト低減
- 特殊鋼板で板厚が薄くても耐荷重性は従来品同等

従来品キャスタとの質量比較（4個使用の場合）

D（車輪径）	質量（g） 従来品 CHJF	質量（g） CGJF	軽量化率
65	3560	2720	−24%
75	3920	2920	−26%

■始動性向上
- 旋回抵抗値が36%低減されることで、始動抵抗が軽減され台車がスムーズに動きます。

<始動抵抗値>　単位:N

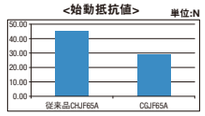

■取り付け高さ低床化
- 同等品と比べ低床で走行安定性向上
- 低床になった分、スペースを有効活用

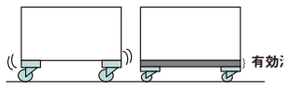

■省資源化
- 廃棄処理する際、キャスター重量が軽いことで廃棄費用削減につながります。

従来キャスタ　軽量キャスタ

■低床軽量タイプ

RoHS10

型式 Type	D	本体 M材質	本体 S表面処理	車輪 M材質（色）	シール M材質	ベアリング 旋回部	ベアリング 車輪部
CGZJ	50	SPHC 特殊鋼	三価クロメート	フェノール（黒） MCナイロン（青） 導電性MCナイロン（黒）	無	有	有
	65						
	75						

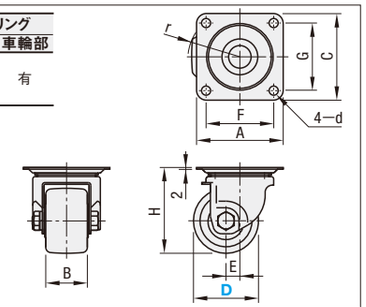

本体タイプ	型式 Type	D	車輪材質	B	H	A	C	F	G	d	E	r	許容荷重（N）	質量（g）	¥基準単価 P	N	D
自在タイプ	CGZJ	50	P（フェノール）	38	74	84	84	64	64	8.5	14	43	3000	600	3,950	4,380	7,880
		65	N（MCナイロン）	48	89	100	100	78	78	10.5	16	54	4000	1090	6,290	6,680	10,550
		75	D（導電性MCナイロン）		99							58	5000	1180	7,880	8,320	12,550

Order 注文例　型式 CGZJ65 － 車輪材質 P

Delivery 出荷日　在庫品　翌日出荷 P.133
ご希望によりPM6:00迄、当日出荷受付致します。

Price 価格

■数量スライド価格（1円未満切り捨て）P.133

数量区分	標準対応 小口				個別対応 大口
数　量	1～19	20～34	35～49	50～100	101～
値引率	基準単価	5%	10%	18%	お見積り

表示数量超えはWOSにてご確認ください。

■特長
- 軽量化
- 取付高さ（低床化）

・同スペックのキャスタと比べ更に低床化
・耐荷重性は同等です。

一般的に重荷重キャスタは板厚が厚いため質量が重くなりますがCGZJタイプは特殊鋼板製で板厚を薄くし軽量化をはかりました。

従来品キャスタとの質量比較（4個使用の場合）

D（車輪径）	質量（g） 従来品 CKZJ（P.1130）	質量（g） CGZJ	軽量化率
50	3280	2400	−27%
65	6360	4360	−31%
75	6720	4720	−30%