STEP SCREWS FOR FULCRUM

支点用段付ねじ

ー選択タイプー

価格改訂

□：新価格

ステンレス・めっき品 脱脂洗浄サービス 対応商品詳細は下記URLへ http://fa.misumi.jp

カタログ規格外品はこちら P.137

CADデータフォルダ名：13_Hinge_Pins

RoHS10

マイナス溝		六角穴		二面幅	六角頭	M 材質	H 硬度	S 表面処理
並級	精級	並級	精級	並級	並級			
D −0.01 −0.05	Dg6	D −0.01 −0.05	Dg6	D −0.01 −0.05	D −0.01 −0.05			
CBBD	—	CBDBR	CBDGBR	CBDBW	CBDBL	S45C相当	— 40～45HRC	四三酸化鉄皮膜
CBBDH	—	CBDBRH	—	CBDBWH	—			
CBD	CBDG	CBDR	CBDGR	CBDW	CBDL	SUS303相当	—	—

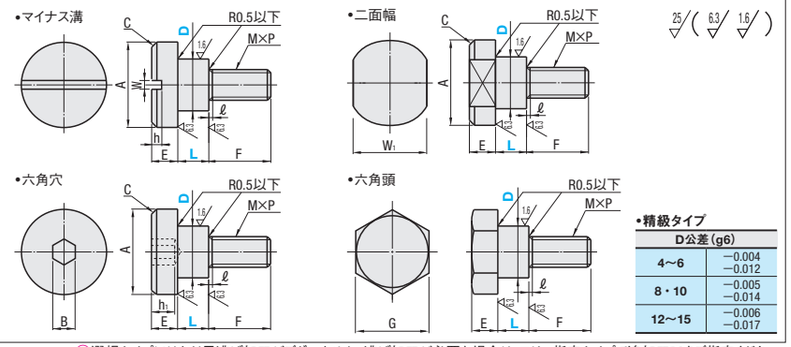

25/(6.3/1.6/)

■L寸法公差

	標準タイプ
焼入なし	+0.15 +0.05
焼入品	+0.2 0

•精級タイプ

D公差(g6)	
4～6	−0.004 −0.012
8・10	−0.005 −0.014
12～15	−0.006 −0.017

■標準タイプ

選択タイプにはねじ元逃げ加工がございません。逃げ加工が必要な場合は、フリー指定タイプで追加工PCをご指定ください。

型式 Type		D	L選択	A	E マイナス溝	E 二面幅 六角穴 六角頭	M×P（並目）	F	ℓ	W	B	h	h₁	C	W₁	G
マイナス溝(並級) CBBD CBBDH CBD	二面幅(並級) CBDBW CBDBWH CBDW	4	1 2 3 4 5 6 7 8	6	2	3.5	2.6×0.45	4	0.8	0.8	2	1	2	0.5	5	7
		5	1 2 3 4 5 6 7 8 10	8		4	3×0.5	6	1		2.5		2.5		7	8
マイナス溝(精級) CBDG		6	2 3 4 5 6 7 8 10	10	2.5		4×0.7	8	1.2	1.2	3	1.5	3		8	10
六角穴(並級) CBDBR CBDBRH CBDR	六角頭(並級) CBDBL	8	5 6 7 8 9 10 12 20	12	3	4.5	5×0.8	10	1.4		4		3.5		10	13
六角穴(精級) CBDGBR CBDGR	CBDL	10	5 6 7 8 9 10 12 15 20	16	4	5	6×1.0	12	1.5	1.4	5	1.8	4	1	13	17
		12	6 7 8 9 10 12 13 15 20	18	5		8×1.25			1.5		2			14	19

六角穴タイプはL≧5

Order 注文例

型式	−	L
CBD6	—	10
CBDGBR8	—	12
SF−CBD6	—	10

脱脂洗浄サービス P.130

Delivery 出荷日

在庫品 翌日出荷 P.133

ご希望によりPM6:00迄、当日出荷受付致します。

D	¥基準単価 マイナス溝 CBBD	CBBDH	CBD	CBDG	六角穴 CBDBR	CBDBRH	CBDR	CBDGBR	CBDGR	二面幅 CBDBW	CBDBWH	CBDW	六角頭 CBDBL	CBDL
4	340	780	400	520	490	1,020	550	640	710	460	980	500	450	480
5	380	860	450	560	560	1,090	610	730	800	510	1,040	570	560	630
6	400	900	460	590	590	1,180	650	770	840	540	1,100	600	700	810
8	400	920	470	610	640	1,270	720	830	930	590	1,200	660	820	1,030
10	480	1,090	560	720	730	1,380	800	950	1,040	710	1,360	750	950	1,210
12	560	1,270	650	770	760	1,490	820	980	1,070	720	1,410	800	1,180	1,410

Price 価格

■数量スライド価格（1円未満切り捨て）P.133

数量区分	標準対応 小口					個別対応 大口
数量	1～4	5～9	10～14	15～19	20～50	51以上
値引率	基準単価	20%	30%	35%	40%	お見積り
出荷日	通常					

表示数量超えはWOSにてご確認ください。

Example 使用例

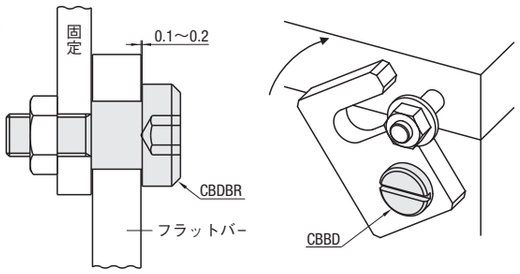

PDFは21年6月時点の内容です。最新情報はWEB頁でご確認ください（仕様は『外形図・規格表』タブに掲載）

規格追加 赤文字表示

STEP SCREWS FOR FULCRUM

支点用段付ねじ

ーフリー指定タイプー

2日目出荷 納期短縮

大口対応 BIG ORDER

ステンレス・めっき品 脱脂洗浄サービス 対応商品詳細は下記URLへ http://fa.misumi.jp

カタログ規格外品はこちら P.137

CADデータフォルダ名：13_Hinge_Pins

RoHS10

材質 No.	マイナス溝 並級 D −0.01 −0.05	六角穴 並級 D −0.01 −0.05	六角穴 精級 Dg6	二面幅 並級 D −0.01 −0.05	六角頭 並級 D −0.01 −0.05	M 材質	H 硬度	S 表面処理
①	FCBBD	FCBDBR	FCBDGBR	FCBDBW	FCBDBL	S45C相当	—	四三酸化鉄皮膜
②	FCBBDH	FCBDBRH	—	FCBDBWH	FCBDBLH		40～45HRC	
③	FCBMD	FCBDMR	FCBDGMR	FCBDMW	FCBDML		—	無電解ニッケルメッキ
④	FCBMDH	FCBDMRH	—	FCBDMWH	FCBDMLH		40～45HRC	
⑤	FCBD	FCBDR	FCBDGR	FCBDW	FCBDL	SUS303	—	—
⑥	FCBDH	FCBDRH	—	FCBDWH	FCBDLH	SUS440Cまたは13Cr系ステンレス	45～50HRC	

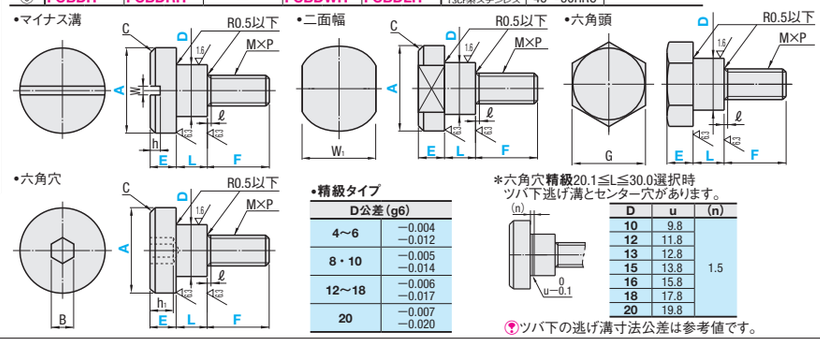

25/(6.3/1.6/)

■L寸法公差

	フリー指定タイプ
焼入なし	+0.1 0
焼入品	+0.2 0

•精級タイプ

D公差(g6)	
4～6	−0.004 −0.012
8・10	−0.005 −0.014
12～18	−0.006 −0.017
20	−0.007 −0.020

*六角穴精級20.1≦l≦30.0選択時ツバ下逃げ溝とセンター穴があります。

D	u	(n)
10	9.8	1.5
12	11.8	
13	12.8	
15	13.8	
16	15.8	
18	17.8	
20	19.8	

ツバ下の逃げ溝寸法公差は参考値です。

■フリー指定タイプ

型式 Type		D	L 指定0.1mm単位	A 選択 六角頭は選択不要です。	E 指定0.1mm単位	F 指定1mm単位	M×P（並目）	ℓ	W	B	h	h₁	C	W₁	G
マイナス溝(並級)(D≦12) FCBBD FCBBDH FCBMD FCBMDH FCBD FCBDH	二面幅(並級) FCBDBW FCBDBWH FCBDMW FCBDMWH FCBDW FCBDWH	4	マイナス溝 二面幅 六角頭 1.0～20.0 六角穴 5.0～20.0	6 8	2.0～4.0	3・4	2.6×0.45	0.8	0.8	2	1	2	0.5	5	7
		5		8 10		3～6	3×0.5	1		2.5		2.5		7	8
		6		*1 8 10 12	2.5～4.5	4～8	4×0.7	1.2	1.2	3	1.5	3		8	10
		8		*1 10 12 16		5～10	5×0.8	1.4		4		3.5	1	10	13
六角穴(並級) FCBDBR FCBDBRH FCBDMR FCBDMRH FCBDR FCBDRH	六角頭(並級) FCBDBL FCBDBLH FCBDML FCBDMLH FCBDL FCBDLH	10	マイナス溝 二面幅 六角頭 1.0～30.0 六角穴 5.0～30.0	*1 12 16 18 20	3.0～5.0	6～12	6×1.0	1.5	1.4	5	1.8	4	1	13	17
		12		16 18 20 22 24		8～12	8×1.25		1.5		2			14	19
		13		16 18 20 22 24			8×1.25		—		—			15	
		15		18 20 22 24		10～15	10×1.5							17	
六角穴(精級) FCBDGBR FCBDGMR FCBDGR		16		*1 18 *1 20 22 24		11～18	12×1.75	2.1		10		8		19	24
		18		*1 20 *1 22 *1 24 26			12×1.75							22	
		20		*1 22 *1 24 *1 26		12～20	16×2.0	2.5						24	

加工条件 六角穴タイプ：E+L≧2×h1+2 *1二面幅タイプは選択出来ません。

Order 注文例

型式	−	L	−	A	−	E	−	F
FCBBD6	—	10.0	—	A10	—	E2.5	—	F6
FCBD6	—	10.0	—	A12	—	E3.0	—	F4
SF−FCBD6	—	10.0	—	A12	—	E3.0	—	F4

脱脂洗浄サービス P.130

Delivery 出荷日

2 日目出荷

ご注文締切 ストークA早割 翌日出荷 300円/1明細行 PM 3:00迄 / ストークA 翌日出荷 300円/1本 PM 6:00迄 P.134

ストークA早割は1明細行当たり一律300円

ストークAは3本以上で1明細行当たり一律810円

●焼入品 5 日目出荷

ご注文締切 ストークB 3日目出荷 500円/1本 PM 8:00迄 P.134

3本以上で1明細行当たり一律1,350円

●精級 3 日目出荷

D	基準単価 マイナス溝(並級) ① FCBBD	② FCBBDH	③ FCBMD	④ FCBMDH	⑤ FCBD	⑥ FCBDH	六角穴(並級) ① FCBDBR	② FCBDBRH	③ FCBDMR	④ FCBDMRH	⑤ FCBDR	⑥ FCBDRH	六角穴(精級) ① FCBDGBR	③ FCBDGMR	⑤ FCBDGR
4	440	1,020	470	1,120	520	1,530	590	1,350	620	1,450	650	2,030	760	860	850
5	570	1,290	600	1,390	660	1,940	730	1,680	760	1,780	800	2,520	950	1,050	1,040
6	710	1,620	740	1,730	820	2,430	880	2,030	910	2,140	970	3,050	1,150	1,260	1,260
8	800	1,830	830	1,950	930	2,750	960	2,200	990	2,320	1,070	3,300	1,250	1,370	1,390
10	950	2,180	990	2,300	1,100	3,270	1,090	2,510	1,130	2,630	1,200	3,770	1,420	1,540	1,570
12	1,100	2,530	1,140	2,650	1,290	3,800	1,300	2,990	1,340	3,110	1,430	4,490	1,690	1,810	1,860
13	—	—	—	—	—	—	1,580	3,620	1,620	3,740	1,730	5,430	1,940	2,060	2,140
15	—	—	—	—	—	—	1,690	3,880	1,740	4,000	1,860	5,820	2,190	2,310	2,420
16	—	—	—	—	—	—	1,860	4,080	2,010	4,230	2,050	5,920	2,410	2,560	2,670
18	—	—	—	—	—	—	2,140	4,490	2,290	4,640	2,360	6,290	2,780	2,930	3,080
20	—	—	—	—	—	—	2,570	5,170	2,720	5,320	2,840	7,240	3,340	3,490	3,700

D	二面幅(並級) ① FCBDBW	② FCBDBWH	③ FCBDMW	④ FCBDMWH	⑤ FCBDW	⑥ FCBDWH	六角頭(並級) ① FCBDBL	② FCBDBLH	③ FCBDML	④ FCBDMLH	⑤ FCBDL	⑥ FCBDLH
4	570	1,290	590	1,390	600	1,940	530	—	560	—	580	—
5	710	1,620	730	1,720	740	2,430	660	1,520	710	1,620	750	2,280
6	850	1,950	880	2,060	900	2,930	830	1,910	900	2,020	970	2,870
8	940	2,160	970	2,280	980	3,240	980	2,260	1,110	2,380	1,240	3,390
10	1,060	2,440	1,100	2,560	1,120	3,660	1,140	2,630	1,300	2,750	1,460	3,950
12	1,260	2,890	1,300	3,010	1,320	4,340	1,410	3,250	1,550	3,370	1,690	4,880
13	1,520	3,490	1,560	3,610	1,600	5,240	1,530	3,520	1,670	3,640	1,810	5,280
15	1,630	3,740	1,680	3,860	1,720	5,610	1,590	3,660	1,730	3,780	1,860	5,490
16	1,800	3,930	1,950	4,080	2,030	5,700	1,750	3,850	1,900	4,000	2,050	5,770
18	2,070	4,330	2,220	4,480	2,340	6,070	2,020	4,240	2,170	4,390	2,360	6,350
20	—	—	—	—	—	—	2,430	4,880	2,580	5,030	2,840	7,310

Price 価格

■下記以外

■数量スライド価格（1円未満切り捨て）P.133

数量区分	標準対応 小口				大口			個別対応 大口
数量	1～4	5～12	13～19	20～49	50～200	201～300		301以上
値引率	基準単価	10%	20%	28%	30%	33%		お見積り
出荷日	通常			+1日	+3日	+5日		

焼入品は151本以上の場合、出荷日・価格共にお見積になります。

表示数量超えはWOSにてご確認ください。

標準対応大口以上はストーク対応なし

■六角穴 精級

■数量スライド価格（1円未満切り捨て）P.133

数量区分	標準対応 小口				個別対応 大口
数量	1～4	5～12	13～19	20～49	50以上
値引率	基準単価	10%	20%	28%	お見積り
出荷日	通常				

表示数量超えはWOSにてご確認ください。

Alteration 追加工

型式	−	L	−	A	−	E	−	F	−	(PC)
FCBBD6	—	12.6	—	A10	—	E3.0	—	F6	—	PC
FCBD8	—	16.5	—	A12	—	E3.5	—	F8	—	PC

・焼入品

3 日目出荷 ⊗ストーク不可　5 日目出荷 ⊗ストーク不可

Alterations	ねじ元逃げ加工	ねじ径変更
Code	PC	MC

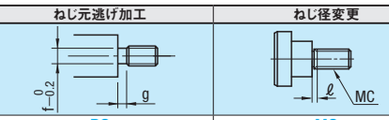

ねじ元を逃げ加工します。

M×Pitch	g	f
M2.6×0.45	1.2	1.9
M3 ×0.5		2.3
M4 ×0.7		3.2
M5 ×0.8	1.4	4.0
M6 ×1.0	1.7	4.8
M8 ×1.25		6.5
M10×1.5	2.0	8.2
M12×1.75	2.5	9.8
M16×2.0	3.0	13.6

指定方法 MC3

D	MC(選択範囲)	MC	ℓ
4	3 4	3	1
5	4 5	4	1.2
6	5 6	5	1.4
8	6 8	6	1.5
10	8 10	8	1.5
12・13	10 12	10	1.5
15	12	12	2.1
16・18	10 12 16	16	2.5
20	10 12		

D寸法と同じMCを選択する場合には、追加工PCを併用下さい。

⊗六角穴精級タイプには適用不可。

¥/1Code	200	200