PDFは21年6月時点の内容です。最新情報はWEB頁でご確認ください（仕様は『外形図・規格表』タブに掲載）

ROLLED BALL SCREWS STANDARD NUT -SHAFT DIA.12·14,LEAD4·5·10-

転造ボールねじ スタンダードナット－軸径12・14 リード4・5・10－

－精度等級C7・C10－

大口対応 BIG ORDER

ボールねじの選定方法は P.2425

CADデータフォルダ名：10_Ball_Screws

類似品比較ポイント ｜ 高負荷荷重、高頻度駆動でのご使用の場合、本商品からご検討ください。

ナット種類	Type 標準	Type F・P指定	精度等級	ねじ径	リード	ねじ軸 M材質	ねじ軸 H硬度	ねじ軸 S表面処理	ナット M材質	ナット H硬度	ナット S表面処理
スタンダードナット	BSST	—	C7	12	4	S55C	高周波焼入 56～62HRC	—	SCM420	浸炭焼入 58～62HRC	リン酸塩皮膜処理
	BSSR	BSSRK	C10	12・14	4・5・10			リン酸塩皮膜処理			リン酸塩被膜処理
	BSSZ	BSSZK						—			
	BSRR	BSRRK						低温黒色クロムメッキ			

BSSTのナットフランジ取付面は表面処理されません。

●ねじ径12 リード04
BSST・BSSR（K）・BSSZ（K）・BSRR（K）

＊付属カラー（1個）
M材　質　S45C
S表面処理　四三酸化鉄皮膜

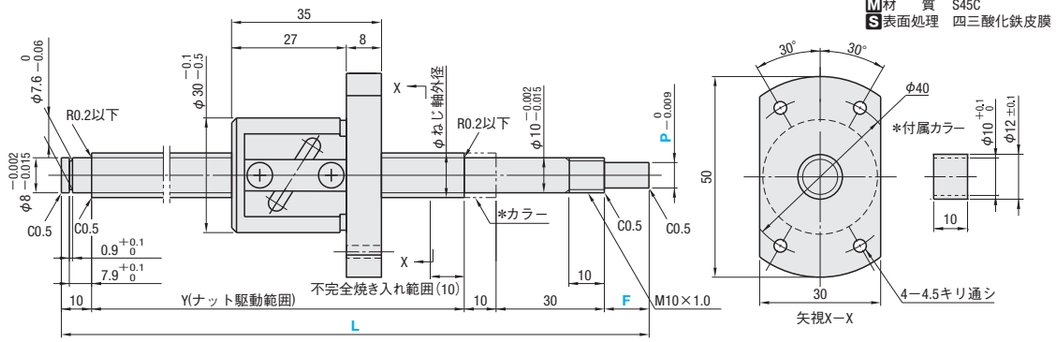

●ねじ径12 リード10
BSSR（K）・BSSZ（K）・BSRR（K）

＊付属カラー（1個）
M材　質　S45C
S表面処理　四三酸化鉄皮膜

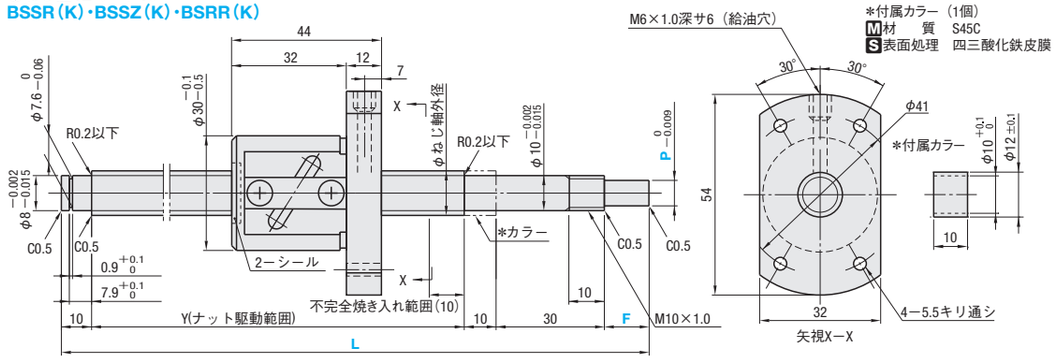

●ねじ径14 リード05
BSSR（K）・BSSZ（K）・BSRR（K）

＊付属カラー（1個）
M材　質　S45C
S表面処理　四三酸化鉄皮膜

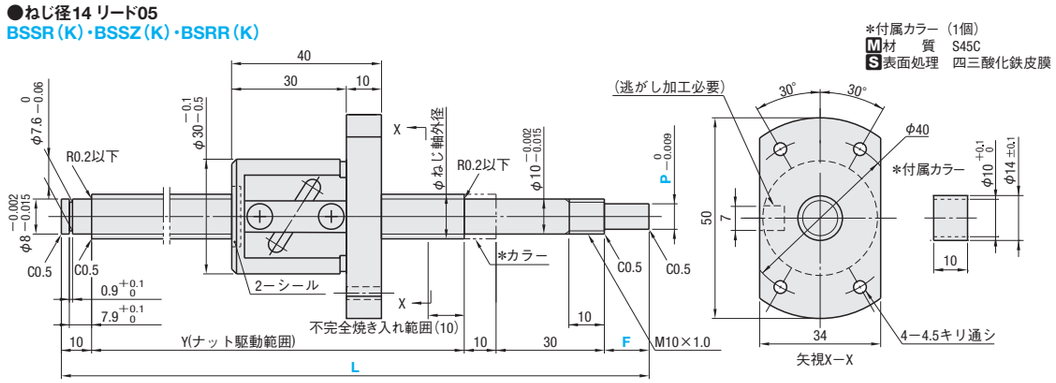

ナット種類	精度等級	型式 Type	ねじ軸外径	リード	指定1mm単位 L	指定1mm単位 ＊F	指定1mm単位 ＊P	Y	ボール径	ボール中心径	ねじ谷径	循環数	基本定格荷重 C(動)kN	基本定格荷重 Co(静)kN	軸方向すきま	ねじれ方向
スタンダードナット	C7	BSST	12	04	150～795	15	8	L−65	2.3812	12.6	(10)	2.5巻1列	2.6	5.8	0.03以下	右
	C10	BSSR BSSZ BSRR			150～800			L−(50+F)							0.05以下	
		BSSRK BSSZK BSRRK				15～24	5～8									
		BSSR BSSZ BSRR		10	150～800	15	8	L−65	3.175	12.8	(9.6)	1.5巻1列	2.85	4.95	0.10以下	
		BSSRK BSSZK BSRRK				15～24	5～8	L−(50+F)								
		BSSR BSSZ BSRR	14	05	150～800	15	8	L−65		14.5	(11.2)	2.5巻1列	4.4	7.3		
		BSSRK BSSZK BSRRK				15～24	5～8	L−(50+F)								

＊F・PはBSSRK・BSSZK・BSRRKのみ指定可能です。 F≦P×3となります。 Y（ナット駆動範囲）＞（ナット全長）となります。　kgf=N×0.101972

Price 価格

数量スライド価格（1円未満切り捨て）

●BSSR（K）・BSSZ（K）

数量区分	標準対応 小口	標準対応 大口				個別対応 大口
数量	1～4	5～10	11～20	21～30	31～50	51～
値引率	基準単価	10%	15%	15%	15%	15%
出荷日	通常	＋5日	＋10日	＋15日	＋25日	お見積り

●BSST・BSSR（K）

数量区分	標準対応 小口	個別対応 大口
数　量	1～4	5～
値引率	基準単価	基準単価
出荷日	通常	お見積り

表示数量越えはWOSにてご確認ください。 標準対応大口以上はストーク対応なし

ナット種類	精度等級	型式	¥基準単価 1～4コ L150～400	L401～600	L601～800
スタンダードナット	C7	BSST1204	27,374	28,938	30,491
	C10	BSSR1204	16,676	18,283	21,177
		BSSZ1204	14,142	15,481	18,005
		BSRR1204	25,540	27,910	30,880
		BSSR1210	18,211	20,168	23,464
		BSSZ1210	15,471	17,119	19,941
		BSRR1210	26,910	29,600	32,500
		BSSR1405	18,592	19,807	23,927
		BSSZ1405	15,770	16,810	20,202
		BSRR1405	28,220	30,290	33,100

F・P指定タイプ　BS□□Kの価格について
－BS□□K1204,1210の場合－標準タイプに1,950円を加算してください。
ex.）BSSZK1204－300－F15－P7>14,142円＋1,950円＝16,092円

－BS□□K1405の場合－標準タイプに2,900円を加算してください。
ex.）BSSZK1405－300－F20－P8>15,770円＋2,900円＝18,670円

Order 注文例

型式	L	F	P
BSSZ1204	200		
BSSZK1210	370	F20	P8
BSSR1204L	370		
BSSR1405G	370		

（Lタイプグリース入り）
（Gタイプグリース入り）

Delivery 出荷日

●BSSR（K）以外　3 日目出荷
●BSSR（K）　8 日目出荷　ご注文締切
急 ストーク A　翌日出荷　800円/1本　PM 6:00迄　P.134

3本以上で1明細行当たり一律2,160円
BSST・BSSR（K）はストーク対応なし

Alteration 追加工

型式	L	F	P	（FC・KC…etc.）
BSSR1204	270			SC7

■備考
- BSSTのナットフランジ取付面は表面処理されません。
- リチウム石けんグリース（シェル アルバニアグリースS2）封入済です。
- 各種グリースに変更できます。出荷日・価格・性能については P.708
- ボールねじ精度はP.703・706をご覧ください。
- サポートユニット詳細はP.777～P.802をご覧ください。
- 取扱注意：ナットをボールねじナット駆動範囲からオーバーランさせたり、ねじ軸から抜いたりしないでください。ボールの脱落やボール循環部品の損傷などが発生します。
- 付属しているカラーは図面の「＊カラー」位置でお使いください。サポートユニット付属のカラー1つを締め付けナット側でお使いください。
- ボールねじ軸及びナットを傾けると自重で落下することがありますのでご注意ください。

Alterations	Code	Spec.	¥/1 Code
両軸端加工無	WNC	両軸端加工を行いません。 指定方法 WNC-S20-F80 焼きなまし指定＋25mmの範囲は硬度低下の可能性があります。 S+F≦L/2　L−(S+F)≦Y+50 焼き鈍し指定部＋25mmの振れは規格より大きくなる可能性があります。 ナットは仮軸に着けて出荷します。	−2,500
支持側軸端加工無	NC	支持側の軸端加工は行いません。 指定方法 NC	−2,500
ナット向き変更	RLC	ナットの向きを変更します。 指定方法 RLC	無　料
支持側軸端止め輪溝加工無	RNC	支持側軸端の止め輪溝加工を行いません。 指定方法 RNC FCとの併用不可。	無　料
支持側加工変更	GC	支持側の加工を変更します。 ねじ軸12はQ=6・8、ねじ軸14はQ=6・8・10より選択 G=指定1mm単位 指定方法 GC−Q8−G20 5≦G≦Q×3 Y寸法は短くなります。 止め輪加工無 FCとの併用不可	1,000
支持側軸端長さ変更	FC	支持側軸端長さを変更します。 FC=指定1mm単位 指定方法 FC20 11≦FC≦20 Y寸法は短くなります。 GCとの併用不可	700

Alterations	Code	Spec.	¥/1 Code
固定側スパナ溝加工	SZC	固定側軸端にスパナ溝加工を行います。 指定方法 SZC 軸径 A B (C) 12 8 5 20 14 10 7 22 スパナ溝にナットがかかるとボールが脱落します。	700
固定側軸端キー溝加工 キー溝詳細寸法 P.706	KC	固定側軸端にキー溝加工を行います。 P=5適用不可。 KC=指定1mm単位 指定方法 KC10 3≦KC≦P×3　KC≦F−1	1,400
固定側軸端キー溝加工	KLC	固定側軸端キー溝加工の位置指定ができます。（キー溝寸法はKCと同じです。） P=5適用不可。 KLS=指定1mm単位 指定方法 KLC−K5−S2 4≦K＋S≦P×3　K＋S≦F−1	1,400
固定側軸端平面取加工	SC	固定側軸端に平面取加工を行います。 SC=指定1mm単位 指定方法 SC7 5≦SC≦P×3　SC≦F−1	700
固定側軸端平面取加工（2ヶ所）	SWC SGC	固定側軸端に平面取加工を2ヶ所行います。 SWC：90°の位置　SGC：120°の位置 指定1mm単位 指定方法 SWC7 5≦SWC・SGC≦P×3　SWC・SGC≦F−1	各700
専用の仮軸を付属	TAS	各ボールねじに適合する専用の仮軸を付属します。 ナットをねじ軸から外す場合は、専用仮軸を必ずご使用ください。 仮軸の使用方法はP.707をご覧ください。	300

■サポートユニットとの組合せ

ボールねじ型式 Type	ねじ軸外径	リード	推奨サポートユニット 型式 Type	No.	形状	固定側	支持側	掲載ページ
BSST BSSR BSSZ BSRR	12	04 10	BRW	10S	丸型	○		P.791
			BUR	10			○	P.792
			BSW	10S	角型	○		P.785
			BUN	10			○	P.786
BSSR BSSZ BSRR	14	05	BRW	10	丸型	○		P.791
			BUR	10			○	P.792
			BSW	10	角型	○		P.785
			BUN	10			○	P.786

サポートユニットは上記型式以外にも豊富なバリエーションを取り揃えております。（P.785～P.802）

■ナットブラケットとの組合せ

ボールねじ型式 Type	ねじ軸外径	リード	推奨ナットブラケット 型式 Type	No.	掲載ページ
BSST BSSR BSSZ BSRR	12	04	BNFB	1204R	P.804
		10	BNFM	1210S	P.804
	14	05	BNFR		P.804
			BNFA	1405R	P.804

ナットブラケットは上記型式以外にも豊富なバリエーションを取り揃えております。（P.804）