規格追加
赤文字表示

OIL FREE BUSHINGS

無給油ブッシュ

ー銅合金ストレートスタンダードー

価格改訂
：値下げ価格
：新価格
：スライド値引率変更

類似品比較ポイント ｜ 高精度な位置決め、高負荷荷重、高頻度運動でご使用の場合、既存部品からご検討ください。

CADデータフォルダ名：06_Oil_Free_Bushings

■特長：銅合金シリーズで、最も一般的な規格です。

■スタンダード

RoHS10

MPBZ（スタンダード内径F7外径m6タイプ）

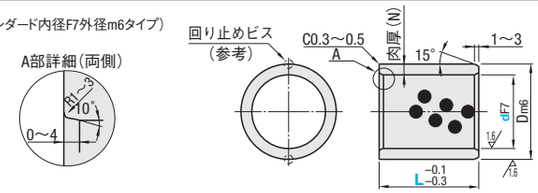

内径F7タイプ推奨相手軸　d8：一般用（高負荷）　e7：一般用（軽負荷）　f8：高精度用　g6：高精度用（間欠運転）

ブッシュの固定は、回り止めビスを推奨します。

材質　高力黄銅合金系　固体潤滑剤埋込

型式 Type	dF7		L	Dm6		肉厚（N）	ハウジング径（推奨寸法）基準寸法	許容差（H7）	回り止めビス（参考）*
MPBZ	5	+0.022 +0.010	8 9 10 12 15	9	+0.015 +0.006	2	9	+0.015 0	M4×8
	6		8 9 10 12 15 16 19 20	10			10		
	8	+0.028 +0.013	8 9 10 12 15 16 19 20 25	12	+0.018 +0.007		12	+0.018 0	
	10		8 9 10 12 15 16 19 20 25 30	14			14		
	12	+0.034 +0.016	8 9 10 12 15 16 19 20 25 30 35	18		3	18		
	13		9 10 12 15 16 19 20 25 30 35	19	+0.021 +0.008		19	+0.021 0	
	15		9 10 12 15 16 19 20 25 30 35 40	21			21		
	16		9 10 12 15 16 19 20 25 30 35 40	22			22		
	18		9 10 12 15 16 19 20 25 30 35 40	24			24		M5×8
	20	+0.041 +0.020	9 10 12 15 16 19 20 25 30 35 40 50 60	28		4	28		
	20A		9 10 12 15 16 19 20 25 30 35 40 50	30		5	30		
	25		12 15 16 19 20 25 30 35 40 50 60	33	+0.025 +0.009	4	33	+0.025 0	
	25A		12 15 16 19 20 25 30 35 40 50 60	35		5	35		
	30		12 15 16 19 20 25 30 35 40 50 60 70	38		4	38		M6×16
	32	+0.050 +0.025	20 30 40	42		5	42		
	35		20 25 30 35 40 50 60 70	44		4.5	44		
	38		40	48		5	48		
	40		20 25 30 35 40 50 60 70 80	50			50		
	45		30 35 40 50 60	55	+0.030 +0.011		55		
	50		30 35 40 50 60 70 80	62		6	62		M8×16
	55	+0.060 +0.030	30 35 40 50 60 70	70		7.5	70	+0.030 0	
	60		50 60 70 80	75			75		
	65		50 60 70 80	80			80		
	70		50 60 70 80	85	+0.035 +0.013		85		
	80		50 60 70 80	96		8	96		
	90	+0.071 +0.036	80 90	110		10	110	+0.035 0	
	100		80 100	120			120		

Price 価格

数量スライド価格（1円未満切り捨て）P.133

数量区分	標準対応 小口			個別対応 大口
数　量	1～49	50～74	75～200	201～
値引率	基準単価	5%	15%	お見積り
出荷日	通常			

表示数量超えはWOSにてご確認ください。

	既存部品 銅合金		C-VALUE部品 銅合金	
潤滑条件	定期潤滑	無潤滑	定期潤滑	無潤滑
許容最高面圧	29.0（98.0）N/mm²		20.3（68.6）N/mm²	
	296（1000）kgf/cm²		207.2（700）kgf/cm²	
許容最高速度	1.00m/s	0.5m/s	0.7m/s	0.35m/s
	60m/min	30m/min	42m/min	21m/min

（　）内は静的許容面圧

型式 Type	d	¥基準単価 L8	L9	L10	L12	L15	L16	L19	L20	L25	L30	L35	L40	L50	L60	L70	L80	L90	L100
MPBZ	5	450	450	450	450	530	—	—	—	—	—	—	—	—	—	—	—	—	—
	6	400	400	400	400	450	490	530	530	—	—	—	—	—	—	—	—	—	—
	8	360	360	360	360	400	460	470	470	570	—	—	—	—	—	—	—	—	—
	10	360	360	360	360	400	400	400	400	510	590	—	—	—	—	—	—	—	—
	12	360	400	400	400	440	440	440	440	510	550	660	—	—	—	—	—	—	—
	13	—	470	470	550	550	570	590	590	590	680	760	—	—	—	—	—	—	—
	15	—	510	510	550	550	570	590	590	590	700	810	860	—	—	—	—	—	—
	16	—	510	510	550	590	590	590	590	590	740	810	920	—	—	—	—	—	—
	18	—	700	700	700	740	740	740	740	780	810	870	940	—	—	—	—	—	—
	20	—	700	700	700	740	740	740	740	810	850	960	1,150	1,220	1,330	—	—	—	—
	20A	—	700	700	720	720	750	770	770	850	910	1,030	1,150	1,290	—	—	—	—	—
	25	—	—	—	660	690	770	840	840	870	870	1,060	1,100	1,320	1,360	—	—	—	—
	25A	—	—	—	680	680	780	840	840	870	920	1,060	1,130	1,320	1,360	—	—	—	—
	30	—	—	—	730	730	780	800	800	840	870	1,060	1,100	1,320	1,370	1,450	—	—	—
	32	—	—	—	—	—	—	—	720	—	1,080	—	1,190	—	—	—	—	—	—
	35	—	—	—	—	—	—	—	840	910	950	1,060	1,220	1,320	1,550	1,710	—	—	—
	38	—	—	—	—	—	—	—	—	—	—	—	1,550	—	—	—	—	—	—
	40	—	—	—	—	—	—	—	910	910	950	1,140	1,430	1,510	1,590	1,690	1,760	—	—
	45	—	—	—	—	—	—	—	—	—	1,480	1,520	1,620	2,130	2,270	—	—	—	—
	50	—	—	—	—	—	—	—	—	—	1,140	1,320	1,430	1,550	1,830	2,160	2,260	—	—
	55	—	—	—	—	—	—	—	—	—	2,310	2,600	2,850	3,500	3,970	4,290	—	—	—
	60	—	—	—	—	—	—	—	—	—	—	—	—	3,010	3,580	4,350	4,870	—	—
	65	—	—	—	—	—	—	—	—	—	—	—	—	3,900	4,440	5,200	5,700	—	—
	70	—	—	—	—	—	—	—	—	—	—	—	—	3,970	4,550	5,380	6,100	—	—
	80	—	—	—	—	—	—	—	—	—	—	—	—	4,620	4,650	5,440	6,170	—	—
	90	—	—	—	—	—	—	—	—	—	—	—	—	—	—	—	8,100	9,120	—
	100	—	—	—	—	—	—	—	—	—	—	—	—	—	—	—	8,330	—	10,630

Example 使用例

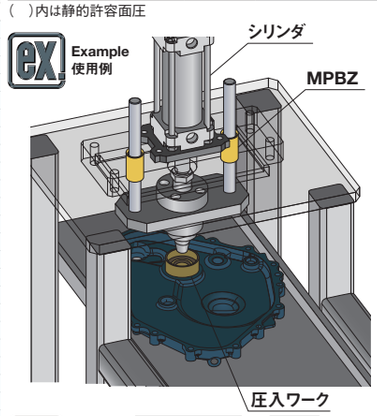

Order 注文例

型式	ー	L
MPBZ10	ー	15

Delivery 出荷日　在庫品　翌日出荷 P.133

ご希望によりPM6:00迄、当日出荷受付致します。

PDFは21年6月時点の内容です。最新情報はWEB頁でご確認ください（仕様は『外形図・規格表』タブに掲載）

MiSUMi C-VALUE

OIL FREE BUSHINGS

無給油ブッシュ

ーC-Value・銅合金ストレートスタンダードー

価格改訂
：値下げ価格
：新価格
：スライド値引率変更

類似品比較ポイント ｜ 中精度な位置決め、中低負荷荷重、中低頻度運動でご使用の場合、C-VALUE部品からご検討ください。

CADデータフォルダ名：06_Oil_Free_Bushings

■特長：銅合金シリーズで、最も一般的な規格です。

■スタンダード

C-MPBZ（スタンダード内径F7外径m6タイプ）

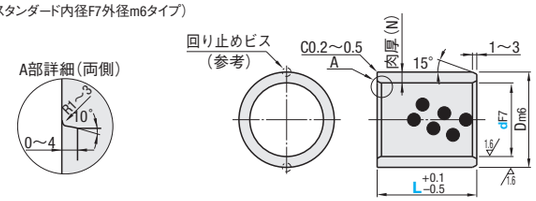

内径F7タイプ推奨相手軸　d8：一般用（中負荷）　e7：一般用（軽負荷）　f8：中精度用　g6：中精度用（間欠運転）

ブッシュの固定は、回り止めビスを推奨します。

材質　高力黄銅合金系　固体潤滑剤埋込

型式 Type	dF7		L	Dm6		肉厚（N）	ハウジング径（推奨寸法）基準寸法	許容差（H7）	回り止めビス（参考）*
C-MPBZ	8	+0.033 +0.008	8 10 12 15	12	+0.024 +0.003	2	12	+0.018 0	M4×8
	10		8 10 12 15 16 20	14			14		
	12	+0.039 +0.011	10 12 15 16 20 25 30	18		3	18		
	13		10 12 15 20 25 30	19	+0.027 +0.004		19	+0.021 0	
	15		10 12 15 16 20 25 30 35	21			21		
	16		10 12 15 16 20 25 30 35 40	22			22		
	18		12 15 20 25 30 35 40	24			24		M5×8
	20	+0.046 +0.015	10 12 15 16 20 25 30 35 40 50	28		4	28		
	25		12 15 16 20 25 30 35 40 50 60	33			33	+0.025 0	
	30		12 15 20 25 30 35 40 50 60	38	+0.025 +0.009		38		M6×16
	35	+0.055 +0.020	20 25 30 35 40 50 60 70	44		4.5	44		
	40		20 25 30 35 40 50 60 70 80	50		5	50		
	50		30 40 50 60 70 80	62	+0.036 +0.007	6	62	+0.030 0	M8×16

Price 価格

数量スライド価格（1円未満切り捨て）P.133

数量区分	標準対応 小口			個別対応 大口
数　量	1～49	50～74	75～200	201～
値引率	基準単価	5%	15%	お見積り
出荷日	通常			

表示数量超えはWOSにてご確認ください。

	既存部品 銅合金		C-VALUE部品 銅合金	
潤滑条件	定期潤滑	無潤滑	定期潤滑	無潤滑
許容最高面圧	29.0（98.0）N/mm²		20.3（68.6）N/mm²	
	296（1000）kgf/cm²		207.2（700）kgf/cm²	
許容最高速度	1.00m/s	0.5m/s	0.7m/s	0.35m/s
	60m/min	30m/min	42m/min	21m/min

（　）内は静的許容面圧

型式 Type	d	¥基準単価 L8	L10	L12	L15	L16	L20	L25	L30	L35	L40	L50	L60	L70	L80
C-MPBZ	8	285	285	285	320	—	—	—	—	—	—	—	—	—	—
	10	285	285	285	320	320	320	—	—	—	—	—	—	—	—
	12	—	320	320	350	350	350	405	440	—	—	—	—	—	—
	13	—	375	440	440	—	470	470	545	—	—	—	—	—	—
	15	—	405	440	440	455	470	470	560	645	—	—	—	—	—
	16	—	405	440	470	470	470	470	590	645	735	—	—	—	—
	18	—	—	560	590	—	590	625	645	695	750	—	—	—	—
	20	—	560	560	590	590	590	645	680	765	920	975	—	—	—
	25	—	—	525	550	615	670	695	695	845	880	1,055	1,085	—	—
	30	—	—	585	585	—	640	670	695	845	880	1,055	1,095	—	—
	35	—	—	—	—	—	670	725	760	845	975	1,055	1,240	1,160	—
	40	—	—	—	—	—	725	725	760	910	1,145	1,205	1,270	1,350	1,405
	50	—	—	—	—	—	—	—	910	—	1,145	1,240	1,465	1,725	1,805

Order 注文例

型式	ー	L
C-MPBZ10	ー	15

Delivery 出荷日　在庫品　翌日出荷 P.133

ご希望によりPM6:00迄、当日出荷受付致します。
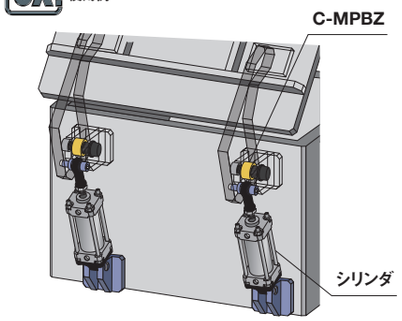
Example 使用例