PDFは21年6月時点の内容です。最新情報はWEB頁でご確認ください（仕様は『外形図・規格表』タブに掲載）

PDFは21年6月時点の内容です。最新情報はWEB頁でご確認ください（仕様は『外形図・規格表』タブに掲載）

SHAFTS

シャフト

ー軸端加工フリータイプー

ステンレス・めっき品 脱脂洗浄サービス 対応商品詳細は下記URLへ http://fa.misumi.jp

カタログ規格外品はこちら P.137

CADデータフォルダ名：01_Shafts

RoHS10

Type D公差g6	Type D公差h5	M材質	H硬度	S表面処理
FSFJ	FSFU	SUJ2相当	高周波焼入 有効硬化層深さ P.148 58HRC～	—
FSSFJ	FSSFU	SUS440Cまたは13Cr系ステンレス		
FPSFJ	—	SUJ2相当	SUS440Cまたは13Cr系ステンレス 56HRC～	硬質クロムメッキ メッキ硬度HV750～ メッキ厚5μ以上～
FPSSFJ	—	SUS440Cまたは13Cr系ステンレス		

D部面粗度はメッキ品は 0.4/ メッキ無し品は 0.4/ 6/ です。

(Y)寸法は(Y)≦D×50が必要となります。(Y)≦1500

L寸公差・真円度・真直度・直角度・同軸度・硬度変化 P.147

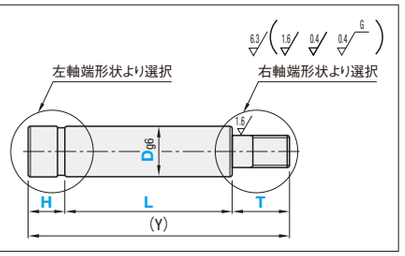

Delivery 出荷日

●D=6.8.10.12.13.15.16.18.20.25.30.35.40.50

5 日目出荷 | 急 ストーク B 3日目出荷 500円/1本 | ご注文締切 PM 8:00迄 P.134

●その他

8 日目出荷

3本以上で1明細行当たり一律1,350円

Alteration 追加工

詳細はP.149追加工概要ページ参照。

LKC・SC・WSC・PMC・PMS・QMC・QMSのみ適用

Price 価格

数量スライド価格（1円未満切り捨て）P.133

数量区分	標準対応 小口				個別対応 大口
数　量	1～4	5～12	13～19	20～50	51～
値引率	基準単価	5%	10%	15%	お見積り

価格は素材基準単価に軸端加工基準単価を加算してください。
EX) FSFJBC－D6－L70～ … 290＋270＋590＝1,150円

表示数量超えはWOSにてご確認ください。

左軸端形状

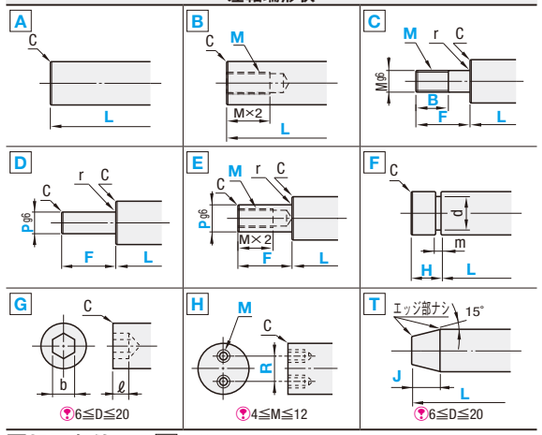

右軸端形状

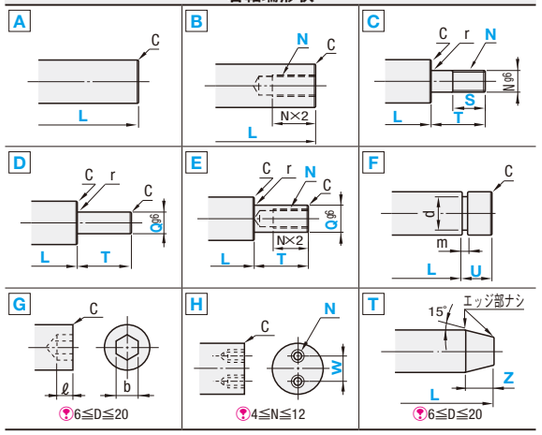

■加工条件

A形状の加工条件はありません。

B

- M3～8のとき　M(N)≦D－3
- M10・12のとき　M(N)≦D－4
- M16・20・24のとき　M(N)≦D－5
- M30のとき　M(N)≦D－6
- 両端めねじ　M×2.5＋4＋N×2
- その他　L≧M(N)×4

C

D	r
6～30	0.3以下
31～50	0.5以下

M(N)寸法を指定してください。

B・S≧Pitch×3が必要です。

D

D	r
6～30	0.3以下
31～50	0.5以下

E

D	r
6～30	0.3以下
31～50	0.5以下

P(Q)≧M(N)＋3

- M3～8のとき　M(N)≦P(Q)－3
- M10・12のとき　M(N)≦P(Q)－4
- M16・20・24のとき　M(N)≦P(Q)－5
- M30のとき　M(N)≦P(Q)－6

F

軸径	d	d公差	m	m公差	軸径	d	d公差	m	m公差
6	5	+0.075 0	0.7	+0.1 0	20	19	0 −0.21	1.35	+0.14 0
7	6				22	21			
8	7	+0.09 0	0.9		24	22.9			
9	8				25	23.9			
10	9.6	0 −0.09	1.15	+0.14 0	26	24.9		1.65	
12	11.5	0 −0.11			28	26.6			
13	12.4				30	28.6			
14	13.4				32	30.3	0 −0.25		
15	14.3				35	33			
16	15.2				40	38		1.9	
17	16.2		1.35		45	42.5			
18	17				50	47		2.2	
19	18								

G

D	b	六角穴深さℓ
6・7	2.5	3.5
8・9	3	4.5
10	4	6
12～15	5	7.5
16～19	6	9
20	8	12

H

D≧16
D≧M＋4＋R
D≧N＋4＋W　タップ深さ
R≧M＋3　M×2
W≧N＋3　N×2

T

D－J(Z)tan15°×2≧2
（先端径φ2以上）
・LはL－J(Z)≧20が必要です。
・両端T形状の場合、
L－(J＋Z)≧20が必要です。

片軸端のみ加工したい場合、不要側はA形状を選択してください。

G・Hの加工は左右対称ではありません。

軸形状Cを選択でD＝M・D＝Nの場合、B(S)寸法はF＝B(T＝S)でご指定ください。
但し、L寸法・F寸法・T寸法を優先して製作しますので製品のB(S)寸法はF(T)－(Pitch×2)となります。

型式 Type	左軸端形状	右軸端形状	選択 D	指定0.5mm単位 L	指定0.5mm単位 F・T	指定1mm単位 B・S	指定1mm単位 H・U	指定1mm単位 P・Q	指定1mm単位 R・W	指定1mm単位 J・Z	選択 M・N(並目)	C
(D公差g6) FSFJ FSSFJ FPSFJ FPSSFJ (D公差h5) FSFU FSSFU	A B C D E F G H T	A B C D E F G H T	6 17 31 7 18 32 8 19 35 9 20 38 10 22 40 12 24 45 13 25 50 14 26 15 28 16 30	20.0～1500.0 (L≦D×50)	2≦F≦P×5 2≦F≦M×5 2≦T≦Q×5 2≦T≦N×5	2≦B≦M×3 2≦S≦N×3 B≦F－2 S≦T－2 (M・N≦6のとき) B≦F－3 S≦T－3 (M・N＝8・10のとき) B≦F－5 S≦T－5 (M・N≧12のとき)	2≦H・U (D＝6のとき) 3≦H・U (6＜D≦10のとき) 4≦H・U (10＜D≦20のとき) 5≦H・U (20＜Dのとき) H・U＜L/2	D/3≦P・Q＜D	D≧M＋4＋R D≧N＋4＋W R≧M＋3 W≧N＋3	D J・Z: 6・7 5～7; 8・9 5～10; 10 5～14; 12 5～18; 13・14 5～20; 15 10～24; 16・17 10～25; 18・19 10～28; 20 10～32	3 4 5 6 8 10 12 16 20 24 30	D－Q(P・M・N)≦4のとき 0.2以下 D＜20のとき 0.5以下 D≧20のとき 1.0以下

Order 注文例

型式 Type 左軸端 右軸端 － D － L － F － M － B － T － N － S － H － U － P － Q － R － W － J － Z

FSFJ A C － D12 － L100 － T30 － N6 － S12

Type	D	素材基準単価 最短L～50	50.5～100	100.5～150	150.5～200	200.5～300	300.5～400	400.5～500	500.5～600	600.5～800	800.5～1000	1000.5～1200	1200.5～1500	軸端加工基準単価 B	C	D	E	F	G	H	T
FSFJ FSFU 右記価格に¥390プラス	6	200	290	390	490	740	—	—	—	—	—	—	—	270	590	490	890	220	1,440	—	560
	7	260	510	590	680	1,010	1,340	—	—	—	—	—	—	270	590	490	890	220	1,440	—	560
	8	200	290	390	490	740	980	—	—	—	—	—	—	270	590	490	890	220	1,440	—	560
	9	260	510	600	690	1,050	1,400	1,750	—	—	—	—	—	270	590	490	890	220	1,440	—	560
	10	200	290	390	490	740	980	1,220	—	—	—	—	—	270	590	490	890	220	1,440	—	560
	12	230	340	440	560	850	1,130	1,400	1,670	—	—	—	—	380	590	680	1,240	300	1,800	—	780
	13	230	340	440	560	850	1,130	1,400	1 670	2,860	—	—	—	380	590	680	1,240	300	1,800	—	780
	14・15	300	590	690	790	1,200	1,590	1,990	2,380	4,140	—	—	—	380	590	680	1,240	300	1,800	—	780
	16	230	360	480	590	900	1,200	1,490	1,780	3,040	—	—	—	490	1,030	810	1,510	380	2,160	1,440	940
	17・18・19	320	650	760	860	1,280	1,700	2,120	2,550	4,350	5,180	—	—	490	1,030	810	1,510	380	2,160	1,440	940
	20	230	360	480	590	900	1,200	1,490	1,780	3,040	3,640	—	—	490	1,030	810	1,510	380	2,160	1,440	940
	22・24	410	810	950	1,080	1,620	2,150	2,680	3,210	5,250	6,310	7,970	—	590	1,240	1,000	1,860	490	—	1,800	—
	25	290	440	600	750	1,130	1,510	1,890	2,260	3,670	4,430	5,180	6,940	590	1,240	1,000	1,860	490	—	1,800	—
	26・28	460	920	1,070	1,220	1,840	2,450	3,060	3,660	5 820	7,060	9,100	12,880	700	1,490	1,190	1,860	510	—	2,160	—
	30	330	520	690	860	1,290	1,710	2,140	2,570	4,090	4,960	6,660	8,330	700	1,490	1,190	1,860	510	—	2,160	—
	31・32	570	1,130	1,320	1,500	2,250	2,990	3,720	4,450	6,920	8,420	9,930	12,240	920	1,940	1,570	2,890	700	—	2,520	—
	35	410	640	830	1,040	1,580	2,100	2,630	3,150	4,860	5,900	6,960	8,700	920	1,940	1,570	2,890	700	—	2,520	—
	38	690	1,380	1,600	1,830	2,740	3,640	4,550	5,450	8,240	10,090	11,840	14,500	1,110	2,380	1,920	3,540	840	—	2,880	—
	40	500	770	1,030	1,280	1,910	2,560	3,200	3,830	5,780	7,080	8,320	10,390	1,110	2,380	1,920	3,540	840	—	2,880	—
	45	910	1,810	2,120	2,410	3,620	4,820	6,030	7,250	10,620	13,060	15,410	18,950	1,430	3,020	2,430	4,510	1,080	—	3,240	—
	50	—	1,030	1,360	1,710	2,550	3,380	4,230	5,090	7,440	9,170	10,810	13,510	1,430	3,020	2,430	4,510	1,080	—	3,240	—
FSSFJ FSSFU 右記価格に¥390プラス	6	400	600	800	1,010	1,210	—	—	—	—	—	—	—	300	650	540	970	240	1,580	—	620
	7	570	1,130	1,320	1,510	1,990	2,470	—	—	—	—	—	—	300	650	540	970	240	1,580	—	620
	8	400	600	800	1,010	1,210	1,620	—	—	—	—	—	—	300	650	540	970	240	1,580	—	620
	9	570	1,130	1,320	1,510	1,990	2,470	3,220	—	—	—	—	—	300	650	540	970	240	1,580	—	620
	10	400	600	800	1,010	1,210	1,620	2,120	—	—	—	—	—	300	650	540	970	240	1,580	—	620
	12	630	940	1,250	1,570	2,150	2,740	3,170	3,580	—	—	—	—	410	920	760	1,380	320	1,980	—	870
	13	630	940	1,250	1,570	2,150	2,740	3,170	3,580	5,130	—	—	—	410	920	760	1,380	320	1,980	—	870
	14・15	900	1,790	2,090	2,390	3,280	4,160	4,820	5,460	7,790	—	—	—	410	920	760	1,380	320	1,980	—	870
	16	700	1,040	1,400	1,740	2,370	2,980	3,460	3,930	5,980	—	—	—	540	1,130	890	1,670	410	2,380	1,580	1,030
	17・18・19	1,020	2,030	2,370	2,700	3,620	4,540	5,260	5,970	9,060	10,800	—	—	540	1,130	890	1,670	410	2,380	1,580	1,030
	20	700	1,040	1,400	1,740	2,370	2,980	3,460	3,930	5,980	7,110	—	—	540	1,130	890	1,670	410	2,380	1,580	1,030
	22・24	1,120	2,230	2,600	2,970	4,150	5,330	6,190	7,060	9,940	12,640	15,950	—	650	1,380	1,110	2,050	540	—	1,980	—
	25	770	1,180	1,570	1,950	2,740	3,510	4,090	4,640	6,540	8,320	10,490	12,150	650	1,380	1,110	2,050	540	—	1,980	—
	26・28	1,280	2,550	2,970	3,390	4,730	6,080	7,020	7,970	11,320	14,370	18,210	21,790	780	1,650	1,300	2,400	570	—	2,380	—
	30	870	1,340	1,790	2,230	3,120	4,000	4,630	5,240	7,450	9,470	11,990	14,990	780	1,650	1,300	2,400	570	—	2,380	—
	31・32	1,460	2,910	3,390	3,870	5,420	6,970	8,740	10,500	14,520	18,070	21,640	27,420	1,000	2,130	1,730	3,190	780	—	2,770	—
	35	990	1,520	2,030	2,540	3,560	4,580	5,760	6,930	9,560	11,900	14,250	17,810	1,000	2,130	1,730	3,190	780	—	2,770	—
	38	2,110	4,210	4,910	5,620	7,200	8,780	9,670	13,250	18,280	22,740	27,210	32,450	1,220	2,620	2,110	3,890	920	—	3,170	—
	40	1,420	2,200	2,920	3,650	4,660	5,690	7,140	8,590	11,840	14,730	17,620	22,030	1,220	2,620	2,110	3,890	920	—	3,170	—
	45	2,840	5,670	6,620	7,560	9,950	12,340	15,450	18,570	25,880	32,300	38,700	44,250	1,570	3,320	2,670	4,970	1,190	—	3,560	—
	50	—	2,930	3,910	4,880	6,440	7,990	10,010	12,020	16,780	20,930	25,070	31,360	1,570	3,320	2,670	4,970	1,190	—	3,560	—
FPSFJ	6	270	400	540	670	1,020	—	—	—	—	—	—	—	270	590	490	890	220	1,440	—	560
	7	370	730	860	970	1,440	1,910	—	—	—	—	—	—	270	590	490	890	220	1,440	—	560
	8	270	400	540	670	1,020	1,350	—	—	—	—	—	—	270	590	490	890	220	1,440	—	560
	9	380	760	880	1,000	1,500	2,010	2,500	—	—	—	—	—	270	590	490	890	220	1,440	—	560
	10	270	400	540	670	1,020	1,350	1,680	—	—	—	—	—	270	590	490	890	220	1,440	—	560
	12	320	450	610	770	1,150	1,530	1,910	2,290	—	—	—	—	380	840	680	1,240	300	1,800	—	780
	13	320	450	610	770	1,150	1,530	1,910	2,290	4,000	—	—	—	380	840	680	1,240	300	1,800	—	780
	14・15	430	860	1,000	1,130	1,710	2,280	2,840	3,380	5,930	—	—	—	380	840	680	1,240	300	1,800	—	780
	16	330	490	650	820	1,220	1,630	2,050	2,470	4,200	—	—	—	490	1,030	810	1,510	380	2,160	1,440	940
	17・18・19	480	950	1,110	1,260	1,890	2,520	3,150	3,780	6,450	7,700	—	—	490	1,030	810	1,510	380	2,160	1,440	940
	20	330	490	650	820	1,220	1,630	2,050	2,470	4,200	5,000	—	—	490	1,030	810	1,510	380	2,160	1,440	940
	22・24	580	1,150	1,340	1,530	2,300	3,060	3,830	4,590	7,490	9,020	10,560	—	590	1,240	1,000	1,860	490	—	1,800	—
	25	400	630	830	1,030	1,560	2,070	2,580	3,100	5,050	6,080	7,140	7,560	590	1,240	1,000	1,860	490	—	1,800	—
	26・28	660	1,310	1,530	1,750	2,620	3,490	4,360	5,220	8,320	10,090	13,570	15,480	700	1,490	1,190	2,190	510	—	2,160	—
	30	450	710	940	1,180	1,770	2,360	2,950	3,530	5,620	6,810	9,160	11,450	700	1,490	1,190	2,190	510	—	2,160	—
	31・32	810	1,620	1,890	2,160	3,190	4,200	5,260	6,310	9,760	11,860	13,970	17,110	920	1,940	1,570	2,890	700	—	2,520	—
	35	540	830	1,100	1,370	2,050	2,720	3,410	4,100	6,340	7,710	9,700	12,130	920	1,940	1,570	2,890	700	—	2,520	—
	38	960	1,920	2,240	2,560	3,840	5,120	6,400	7,670	11,600	14,220	16,670	20,340	1,110	2,380	1,920	3,540	840	—	2,880	—
	40	650	1,010	1,330	1,670	2,490	3,340	4,160	4,990	7,520	9,230	10,840	13,550	1,110	2,380	1,920	3,540	840	—	2,880	—
	45	1,280	2,550	2,970	3,390	5,090	6,790	8,510	10,220	14,940	18,380	21,680	26,640	1,430	3,020	2,430	4,510	1,080	—	3,240	—
	50	—	1,330	1,770	2,210	3,310	4,420	5,530	6,640	9,700	11,940	14,090	17,610	1,430	3,020	2,430	4,510	1,080	—	3,240	—
FPSSFJ	6	590	870	1,170	1,460	1,930	—	—	—	—	—	—	—	300	650	540	970	240	1,580	—	620
	7	710	1,130	1,700	1,890	2,480	3,080	—	—	—	—	—	—	300	650	540	970	240	1,580	—	620
	8	590	870	1,170	1,460	1,930	2,390	—	—	—	—	—	—	300	650	540	970	240	1,580	—	620
	9	710	1,130	1,700	1,890	2,480	3,080	4,020	—	—	—	—	—	300	650	540	970	240	1,580	—	620
	10	590	870	1,170	1,460	1,930	2,390	3,120	—	—	—	—	—	300	650	540	970	240	1,580	—	620
	12	930	1,390	1,850	2,300	3,170	4,010	4,640	5,280	—	—	—	—	410	920	760	1,380	320	1,980	—	870
	13	930	1,390	1,850	2,300	3,170	4,010	4,640	5,280	7,540	—	—	—	410	920	760	1,380	320	1,980	—	870
	14・15	1,120	1,790	2,680	2,980	4,090	5,190	6,010	6,820	9,740	—	—	—	410	920	760	1,380	320	1,980	—	870
	16	1,030	1,530	2,040	2,560	3,470	4,380	5,080	5,770	8,770	—	—	—	540	1,130	890	1,670	410	2,380	1,580	1,030
	17・18・19	1,240	2,480	2,900	3,300	4,490	5,670	6,560	7,450	11,320	13,490	—	—	540	1,130	890	1,670	410	2,380	1,580	1,030
	20	1,030	1,530	2,040	2,560	3,470	4,380	5,080	5,770	8,770	10,440	—	—	540	1,130	890	1,670	410	2,380	1,580	1,030
	22・24	1,400	2,780	3,240	3,700	5,180	6,650	7,740	8,820	12,410	15,790	19,930	—	650	1,380	1,110	2,050	540	—	1,980	—
	25	1,120	1,710	2,290	2,860	4,010	5,140	5,990	6,820	9,600	12,200	15,410	17,460	650	1,380	1,110	2,050	540	—	1,980	—
	26・28	1,590	3,190	3,720	4,240	5,910	7,590	8,780	9,950	14,150	17,960	22,750	27,230	780	1,650	1,300	2,400	570	—	2,380	—
	30	1,280	1,960	2,630	2,630	3,280	4,580	5,880	6,790	7,700	10,940	13,900	22,100	780	1,650	1,300	2,400	570	—	2,380	—
	31・32	1,810	3,610	4,210	4,810	6,760	8,700	10,930	13,150	18,140	22,580	27,040	34,270	1,000	2,130	1,730	3,190	780	—	2,770	—
	35	1,400	2,150	2,870	3,580	5,040	6,500	8,160	9,820	13,550	16,870	20,180	25,230	1,000	2,130	1,730	3,190	780	—	2,770	—
	38	2,640	5,270	6,150	7,020	9,000	10,970	13,770	16,560	22,840	28,420	34,000	40,550	1,220	2,620	2,110	3,890	920	—	3,170	—
	40	2,010	3,090	4,120	5,150	6,610	8,060	10,120	12,170	16,780	20,880	24,980	31,220	1,220	2,620	2,110	3,890	920	—	3,170	—
	45	3,540	7,070	8,240	9,410	12,420	15,420	19,310	23,200	32,360	40,370	48,370	55,310	1,570	3,320	2,670	4,970	1,190	—	3,560	—
	50	—	4,150	5,530	6,910	9,120	11,330	14,180	17,050	23,770	29,660	35,530	44,420	1,570	3,320	2,670	4,970	1,190	—	3,560	—