PDFは21年6月時点の内容です。最新情報はWEB頁でご確認ください（仕様は『外形図・規格表』タブに掲載）

STANDS FOR DEVICE -CIRCULAR FLANGE TYPE-

デバイス取付用スタンド

ー丸フランジ・通し穴タイプー

CADデータフォルダ名：31_Posts

■特長：丸フランジタイプのデバイス取付用支柱とスタンドのセットです。

■セット品（支柱+ブラケット）

■ブラケット単品

RoHS10

■セット品（支柱+ブラケット）

Type 丸フランジ 棒状	Type 丸フランジ パイプ	Type 丸フランジ ノック穴付 棒状	支柱 M材質 H硬度	支柱 S表面処理	ブラケット M材質	ブラケット S表面処理	A付属品 棒状	A付属品 パイプ
CSTN	CSTA	CSPN	S45C相当 高周波焼入	—	FC250	四三酸化鉄皮膜 または リン酸塩皮膜	止めねじ 六角穴付 ボルト	止めねじ 六角穴付 ボルト キャップ (P.2343)
MCSTN	MCSTA	MCSPN	S45C相当	無電解ニッケルメッキ				
SCSTN	SCSTA	SCSPN	SUS304	—				
CSTNM	CSTAM	—	S45C相当 高周波焼入	無電解ニッケルメッキ	FC250	無電解ニッケルメッキ		
MCSTNM	MCSTAM		S45C相当					
SCSTNM	SCSTAM		SUS304	—				

＊ノック穴付にはノックピンが付きます。

■ブラケット単品

Type ノック穴なし	Type ノック穴付	M材質	S表面処理	A付属品 ノック穴なし	A付属品 ノック穴付
CSTF	CSPF	FC250	四三酸化鉄皮膜またはリン酸塩皮膜	止めねじ	止めねじ ノックピン（SUJ2）
CSTFM	—		無電解ニッケルメッキ		

＊表面高周波焼入（支柱）：58HRC～、深度1.0～1.5
＊支柱の無電解ニッケルメッキは両端面及び溝部には表面処理がつかない場合があります。
＊六角穴付ボルトはブラケットが四三酸化鉄皮膜の場合は四三酸化鉄皮膜のボルト、無電解ニッケルメッキの場合は三価クロメートのボルトとなります。
FC250の四三酸化鉄皮膜に関しては、錆肌が赤茶色になる可能性がございます。

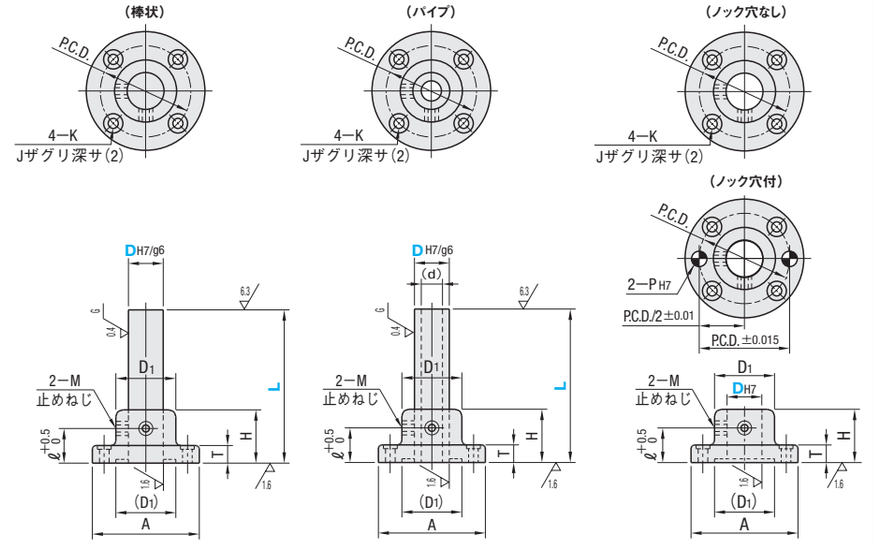

型式 Type	Dg6		L 指定1mm単位	A	D1	H	T	ℓ	P.C.D.	K	J	M	(d)	ノック穴付ブラケットの場合 PH7	許容差	付属ノックピン（2本）公差m6	A付属品 六角穴付ボルト（セット品のみ）
セット品 （棒状）CSTN MCSTN SCSTN CSTNM MCSTNM SCSTNM （パイプ）CSTA MCSTA SCSTA CSTAM MCSTAM SCSTAM	10	−0.005 −0.014	50～250	56	26	35	12	18	43	4.5	11	M4	6.0	6	+0.012 0	MSTM6−20	M4−20×4本
	12	−0.006 −0.017	50～300	68	28				51	5.5	13						M5−20×4本
	15		75～350	75	31	40		20	56	6.6	15	M5	10.0				M6−25×4本
（棒状ノック穴付）CSPN MCSPN SCSPN	20	−0.007 −0.020	75～400	86	40	45	12	25	65	6.6	15	M5	11.7	6	+0.012 0	MSTM6−20	M6−25×4本
	25		75～450	100	45	50		30	75	9	18	M6	15.2	8	+0.015 0	MSTM8−20	M8−25×4本
	30		100～450	106	50	60			80				16.0				
単品 ブラケット単品 CSTF CSTFM ブラケット単品ノック穴付 CSPF	35	−0.009 −0.025	125～500	118	55	70	15	40	90	11	20	M8	20.1	10	+0.015 0	MSTM10−30	M10−35×4本
	40		150～500	125	60	80			95				22.7				
	50		200～600	140	70	100		50	106	14	24	M10	30.8				M12−35×4本

Order 注文例

型式	−	L
MCSPN50	−	500
CSTF20		

Delivery 出荷日

●セット品
3 日目出荷 ／ 急 ストーク A 翌日出荷 800円/1本 ご注文締切 PM 6:00迄 P.134
3本以上で1明細行当たり一律2,160円

●ブラケット単品
在庫品 翌日出荷 P.133
ご希望によりPM6:00迄、当日出荷受付致します。

Price 価格

■数量スライド価格（1円未満切り捨て）P.133

数量区分	標準対応 小口				個別対応 大口
数量	1～9	10～14	15～19	20～30	31～
値引率	基準単価	5%	10%	18%	お見積り

表示数量超えはWOSにてご確認ください。

■丸フランジ セット品

D	L	¥基準単価 棒状 CSTN	MCSTN	SCSTN	CSTNM	MCSTNM	SCSTNM	パイプ CSTA	MCSTA	SCSTA	CSTAM	MCSTAM	SCSTAM
10	50～150	1,300	1,240	1,310	1,620	1,430	1,500	1,530	1,460	1,560	1,880	1,650	1,750
	151～250	1,620	1,540	1,640	2,020	1,780	1,880	1,920	1,830	1,950	2,340	2,070	2,180
12	50～150	1,330	1,260	1,440	1,650	1,450	1,620	1,570	1,500	1,740	1,920	1,690	1,930
	151～300	1,660	1,580	1,800	2,070	1,810	2,030	1,970	1,880	2,170	2,400	2,110	2,410
15	75～200	1,370	1,310	1,670	1,710	1,510	1,870	1,620	1,530	2,030	1,980	1,730	2,230
	201～350	1,720	1,640	2,090	2,140	1,890	2,340	2,020	1,920	2,530	2,470	2,160	2,780
20	75～200	1,520	1,440	2,070	1,890	1,660	2,280	1,690	1,610	2,530	2,070	1,820	2,750
	201～400	1,890	1,800	2,590	2,350	2,070	2,860	2,110	2,010	3,160	2,600	2,280	3,430
25	75～200	1,860	1,770	2,800	2,320	2,040	3,070	2,090	1,990	3,430	2,570	2,260	3,700
	201～450	2,320	2,210	3,510	2,880	2,540	3,840	2,610	2,490	4,290	3,210	2,820	4,620
30	100～200	2,200	2,090	3,540	2,740	2,410	3,860	2,500	2,380	4,390	3,060	2,700	4,700
	201～450	2,750	2,610	4,430	3,420	3,010	4,830	3,130	2,970	5,490	3,840	3,370	5,880
35	125～300	2,810	2,680	4,780	3,500	3,080	5,190	3,220	3,060	5,920	3,950	3,470	6,320
	301～500	3,520	3,350	5,980	4,380	3,860	6,480	4,020	3,830	7,400	4,930	4,330	7,910
40	150～300	3,230	3,070	6,510	4,010	3,530	6,970	3,710	3,530	8,150	4,540	3,990	8,610
	301～500	4,040	3,850	8,140	5,020	4,420	8,720	4,640	4,410	10,180	5,680	4,990	10,760
50	200～300	4,230	4,030	9,050	5,250	4,630	9,650	5,310	5,060	11,320	6,450	5,670	11,920
	301～600	5,290	5,040	11,320	6,570	5,790	12,070	6,650	6,330	14,140	8,070	7,090	14,900

■丸フランジ ノック穴付 セット品

D	L	¥基準単価 棒状 CSPN	MCSPN	SCSPN
10	50～150	1,660	1,580	1,670
	151～250	2,070	1,980	2,080
12	50～150	1,690	1,610	1,780
	151～300	2,110	2,010	2,230
15	75～200	1,740	1,660	2,030
	201～350	2,180	2,070	2,530
20	75～200	1,880	1,790	2,430
	201～400	2,340	2,240	3,030
25	75～200	2,300	2,190	3,220
	201～450	2,880	2,740	4,030
30	100～200	2,640	2,520	3,720
	201～450	3,310	3,150	4,660
35	125～300	3,340	3,180	5,290
	301～500	4,180	3,980	6,610
40	150～300	3,760	3,580	7,020
	301～500	4,690	4,470	8,770
50	200～300	4,840	4,600	9,630
	301～600	6,040	5,760	12,040

■ブラケット単品

DH7	許容差	¥基準単価 CSTF	CSTFM	CSPF
10	+0.015 0	800	990	1,330
12	+0.018 0	810	1,010	1,350
15		830	1,040	1,360
20	+0.021 0	880	1,100	1,400
25		1,210	1,520	1,860
30		1,440	1,800	2,080
35	+0.025 0	1,820	2,280	2,580
40		2,130	2,660	2,880
50		2,580	3,230	3,460

Alteration 追加工

型式	−	L	−	(BH)
CSTN15	−	150	−	BH

5 日目出荷 ⊗ストーク不可

Alterations	Code	Spec.	¥/1Code
微調整用大穴追加工	BH	微調整用に取付穴を大きく加工します。 指定方法 BH	ブラケットの材質表面処理により、価格がかわります。 四三酸化鉄皮膜またはリン酸塩皮膜 1,400 無電解ニッケルメッキ 1,600

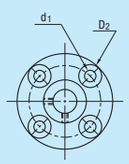

D	付属ボルト	調整代	d1	D2	付属ワッシャ 四三酸化鉄皮膜	付属ワッシャ 無電解ニッケルメッキ
10	M 4	±1	6	13	WSSB10−4−2	WSSM10−4−2
12	M 5		7	15	WSSB12−5−2	WSSM12−5−2
15	M 6	±1.5	9	18	WSSB14−6−3	WSSM14−6−3
20			10	20		
25	M 8	±2	12	22	WSSB16−8−3	WSSM16−8−3
30						
35	M10	±2.5	15	28	WSSB20−10−3	WSSM20−10−3
40						
50	M12	±3	18	32	WSSB25−12−5	WSSM25−12−5

ザグリ深サは2mmです。 ボルト4本とワッシャ4個が付属します。
⊗ノック穴付は指定できません。

Example 使用例