ADJUST UNITS Z-AXIS HIGH A LLOWABLE LOAD

【簡易調整】Z軸　重荷重　シャフトガイドユニット

CADデータフォルダ名：28_Stages

■特長：シャフト径を大きくし、耐荷重を向上させています。

■Z軸　スタンダード

■Z軸　コンパクトポジション・インジケータ付

X軸　P.2117

ハンドル1回転移動量2.0mm

ZKST（コンパクトポジション・インジケータ無）

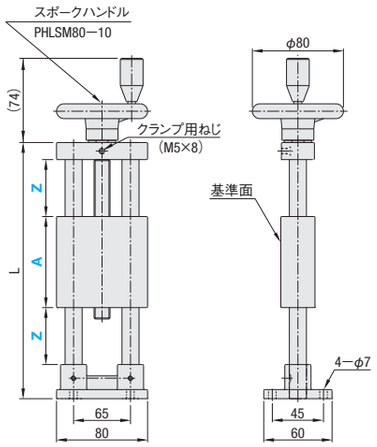

ZKSTP（コンパクトポジション・インジケータ有）

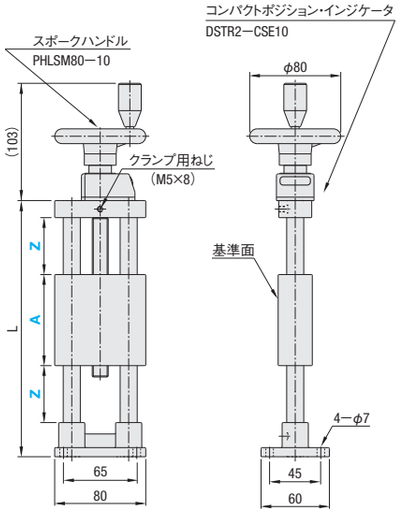

■精度基準

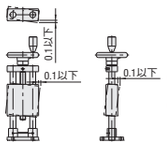

左図基準でガタがありますので、精密な位置決めにはあまり適しません。
移動面の面取りの大きさが違います。面取りの小さい面がワークを取り付ける基準面となります。

Type	本体		シャフト（φ15）		送りねじ（M14）	スタンドブラケット		A付属品
	M材質	S表面処理	M材質	H硬度	M材質	M材質	S表面処理	
ZKST ZKSTP	アルミ合金	白アルマイト	SUS440C相当	56HRC〜	SUS303	AC7A	白アルマイト	取付用ボルト（SCB6-18　4本）

●ステージ面取付穴寸法

40−25・40−50

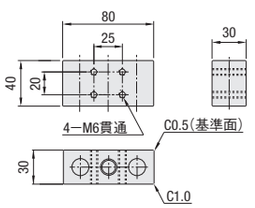

80−25・80−50

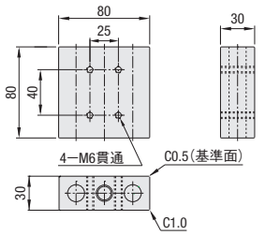

型式 Type	A−Z	L	ステージ面（mm）	移動量（mm）（Z×2）	1回転の移動量（mm）	耐荷重（N）	自重（kg） ZKST	自重（kg） ZKSTP	¥基準単価 ZKST	¥基準単価 ZKSTP
ZKST ZKSTP	40−25	135	40×80	50	2	49	1.01	1.07	17,600	22,600
	40−50	185		100			1.20	1.26	18,100	23,100
	80−25	175	80×80	50			1.32	1.38	21,800	26,800
	80−50	225		100			1.51	1.57	22,300	27,300

Order 注文例

型式
ZKST40 − 25
ZKSTP80 − 50

Delivery 出荷日

5 日目出荷

Price 価格

■数量スライド価格（1円未満切り捨て）P.133

数量区分	標準対応 小口			個別対応 大口	
数　量	1〜2	3〜5	6〜10	11〜20	21〜
値引率	基準単価	10%	15%	20%	お見積り
出荷日	通常			お見積り	

表示数量超えはWOSにてご確認ください。

Alteration 追加工

型式 − （R）
ZKSTP40 − 50 − R
ZKSTPのみ適用

Alterations	コンパクトポジション・インジケータ向き変更
Spec.	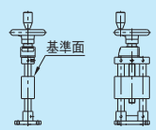
Code	R
¥/1Code	無料

PDFは21年6月時点の内容です。最新情報はWEB頁でご確認ください（仕様は『外形図・規格表』タブに掲載）

ADJUSTMENT UNITS Z-AXIS RACK&PINION

【簡易調整】Z軸　ラック&ピニオン式　目盛付支柱ユニット

価格改訂

：新価格

CADデータフォルダ名：28_Stages

■特長：移動距離を要する段取り替え時の高さ調整用途のために開発されたロングストロークの調整ユニットです。

■Z軸

RoHS10

ハンドル1回転移動量約40mm

ブラケットは別売りとなります。図面内表記を参照して頂き、設置面に合わせた商品をご選定いただけます。

■精度基準

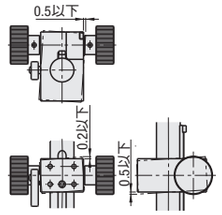

Type	支柱 M材質	ブロック M材質	ブロック S表面処理	ハンドル M材質	ラックギア M材質	ピニオンギア M材質
ZKB	SUS304	アルミ合金	白アルマイト	アルミ合金	S45C	S45C

ZKB

目盛の数値は10mmごとに表示します。
目盛は目安としてご使用ください。
目盛の印字はレーザーマーキングを施しております。揮発性のある油で拭くと印字が薄くなる可能性があります。

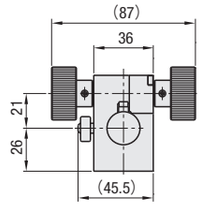

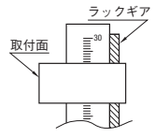

目盛は取付面に向かって右側に付きます。

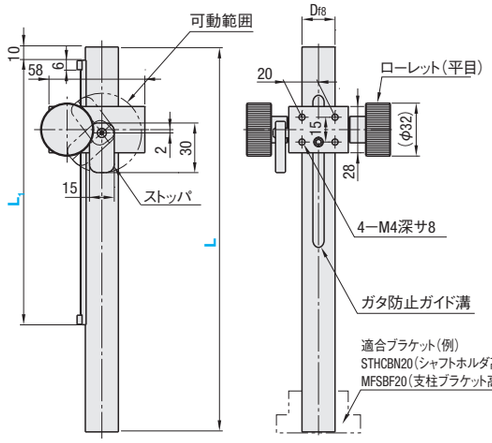

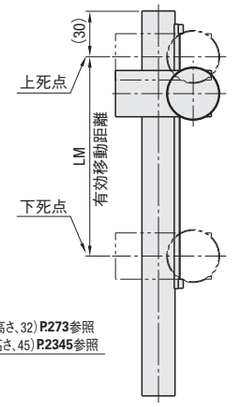

型式 Type	Df8		L	L1	移動量（LM）（mm）	耐荷重（N）	自重（kg）	¥基準単価
ZKB	20	−0.020 −0.053	150	110	70	25	0.6	14,040
			200		70		0.7	15,120
				160	120		0.7	15,660
			250		120		0.9	16,740
			300	210	170		1.0	17,280

ハンドル1回転移動量 約40mm

表示数量超えはお見積り

Order 注文例

型式 − L − L1
ZKB20 − 300 − 210

Price 価格

■数量スライド価格（1円未満切り捨て）P.133

数量区分	標準対応 小口		個別対応 大口		
数　量	1〜2	3〜5	6〜10	11〜20	21〜
値引率	基準単価	10%	15%	20%	お見積り
出荷日	通常		お見積り		

表示数量超えはWOSにてご確認ください。

Delivery 出荷日

5 日目出荷

急 ストーク B　3日目出荷　1,000円/1本　ご注文締切 PM 8:00迄　P.134

3本以上で1明細行当たり一律2,700円

Alteration 追加工

型式 − L − L1 − （U・L）
ZKB20 − 300 − 210 − U30

5 日目出荷　ストーク不可

Example 使用例

シャフトホルダ組み合わせイメージ

Alterations	ラックギア取付位置変更	目盛位置変更
Spec.	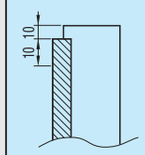 上端から 10mm の位置に取付いているラックギアの取付け位置を、10mm 単位でさらに下へずらします。 適用サイズ［L−L1］ 200−110, 250−160 300−210 U≦40 指定方法　U30	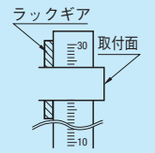 取付面に向かって右側にある目盛を左側にくるように取付けます。 指定方法　L
Code	U	L
¥/1Code	無料	無料

28 ステージ手動ユニット