HIGH PRECISION Z-AXIS LINEAR BALL GUIDE

【高精度】Z軸リニアボール

ステージに関するよくあるお問い合わせはこちら P.2078

CADデータフォルダ名：28_Stages

■特長：ZSG（P.2156）に比べて、真直度の緩和と構造の見直しにより、安価になっております。

■Z軸

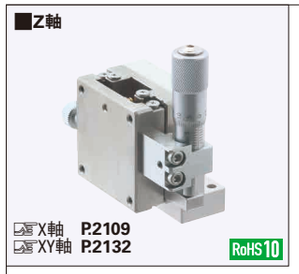

X軸 P.2109
XY軸 P.2132
RoHS10

ZLBS40
（正勝手）

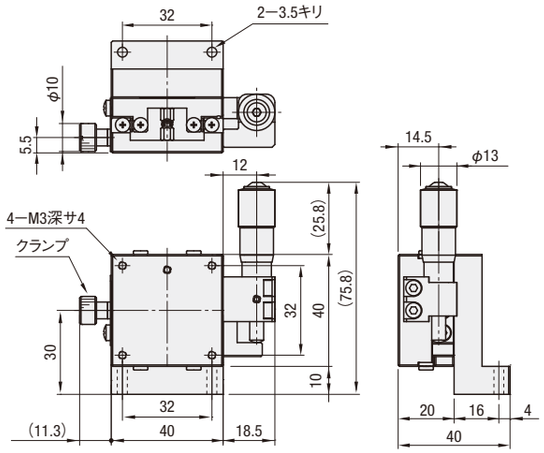

ZLBS□−CR
（勝手違い）

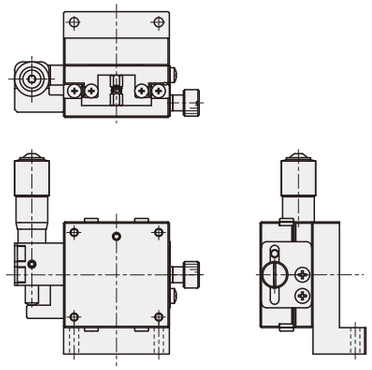

ZLBS60
（正勝手）

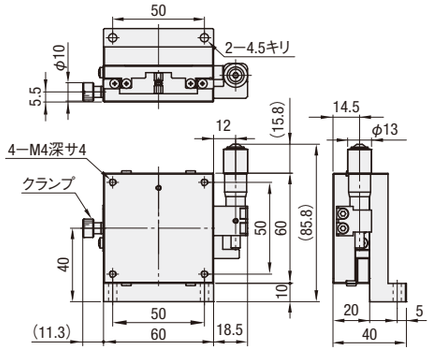

M材　質　（本体）SUS440C
（ブラケット）スチール（SS400）
S表面処理　（本体）無電解ニッケルメッキ
（ブラケット）無電解ニッケルメッキ

高精度ステージ既存品：ZSG（P.2156）

型式 Type	No.	マイクロ位置	ステージ面(mm)	移動量(mm)	耐荷重(N)*	最小読取(μm)	移動精度 真直度	ピッチング	ヨーイング	モーメント剛性("/N·cm) ピッチング	ヨーイング	ローリング	自重(kg)	付属ボルト(SUS六角穴付ボルト)	¥基準単価
ZLBS	40	記号無(正勝手) CR(勝手違い)	40×40	±6.5	19.6 (49)	10	3μm	30"	25"	0.38	0.35	0.21	0.43	M3−16 2本	17,600
	60		60×60					35"	30"	0.1	0.08	0.05	0.83	M4−16 2本	19,800

＊ミスミカタログでは、参考値として、( )内に静荷重を併記しています。詳細はP.2075をご参照ください。

Order 注文例　型式 ZLBS40

Delivery 出荷日　在庫品　翌日出荷 P.133
ご希望によりPM6:00迄、当日出荷受付致します。

Price 価格

■数量スライド価格（1円未満切り捨て）P.133

数量区分	標準対応 小口				個別対応 大口
数　量	1〜2	3〜4	5〜6	7〜10	11〜
値引率	基準単価	5%	10%	15%	お見積り
出荷日	通常				

表示数量超えはWOSにてご確認ください。

PDFは21年6月時点の内容です。最新情報はWEB頁でご確認ください（仕様は『外形図・規格表』タブに掲載）

HIGH PRECISION Z-AXIS LINEAR BALL GUIDE -MICROMETER HEAD/FEED SCREW-

【高精度】Z軸 リニアボール

−マイクロメータヘッド/送りねじ−

価格改訂
：値下げ価格
：新価格
：スライド値引率変更

CADデータフォルダ名：28_Stages

ステージに関するよくあるお問い合わせはこちら P.2078

■特長：高精度・高剛性を実現したリニアボールZ軸ステージです。送りねじ仕様にすればさらにお安くご購入いただけます。
表面処理に低温黒色クロムメッキを施したタイプもご用意しております。光の反射防止に最適です。

■Z軸

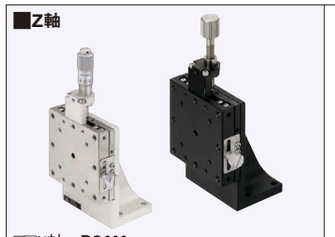

X軸 P.2111
XY軸 P.2136
RoHS10

A25のZ軸用ブラケット型状が異なります。
テーブル上取付穴寸法と送り用ブラケット形状は、リニアボールX軸ステージ（P.2111）をご覧ください。
詳細寸法はCADデータでご確認ください。

基準面付標準装備

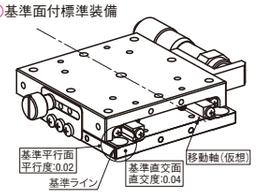

ミスミのリニアボールステージは移動軸に対して平行、及び直交する基準面を持っています。
基準面は図で示す通りです。

■マイクロメータヘッド
ZSG（25≦A≦80）
ZSGB（低温黒色クロムメッキA25・40・60・80）

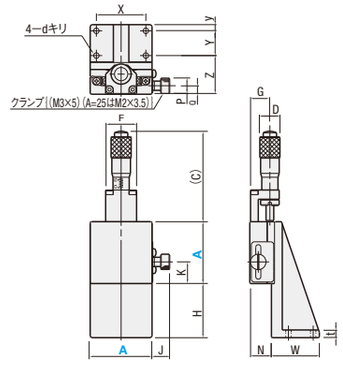

■送りねじ（リード0.5）
ZSCG（25≦A≦80）
ZSCGB（低温黒色クロムメッキA25・40・60・80）

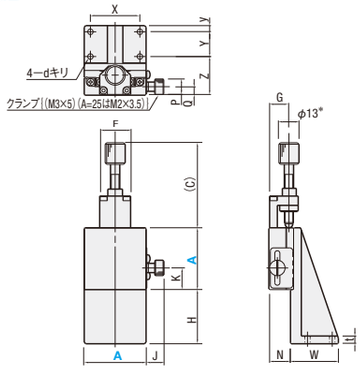

＊A=25はφ7となります。

Type	本体 M材質	本体 S表面処理	ボール M材質	ボール H硬度	バネ M材質	マイクロメータヘッドブラケット M材質	先端受け部品 S表面処理	先端受け部品 M材質	先端受け部品 S表面処理
ZSG ZSCG	SUS440C	無電解ニッケルメッキ	SUS440C	58HRC〜	SUS304WPB	A5052	白アルマイト	SUS303	−
ZSGB ZSCGB		低温黒色クロムメッキ					黒アルマイト		低温黒色クロムメッキ

マイクロメータヘッド・送りねじの材質はP.2195・2196をご覧ください。

標準ステージ類似品：ZLBS（P.2155）

■マイクロメータヘッド（ZSG・ZSGB）・送りねじ（ZSCG・ZSCGB）

型式 Type	A	正面図 H	(C) マイクロ	(C) 送りねじ	移動量(mm)	F	K	J	側面図 D	G	N	W	t	上面図 P	Q	X	Y	y	Z	d	付属品（4本） Type M−L
ZSG ZSCG ZSGB(＊のみ) ZSCGB(＊のみ)	25＊	12.5	37	23	±3.2	13	10	6.6	9.3	10	12	20	5	6	3.5	20	10	2.5	19.5	2.5	SCB2−8
	40＊	35	58.5	55	±6.5	20	14	11.3	13	13	14	31	5	10	5.5	32	16	4	25	3.5	SCB3−10
	50	30				20	19	11.3	13	13	14	57	5	10	5.5	40	40	6	25	3.5	SCB3−10
	60＊	25				20	24	11.3	13	13	14	42	8	10	5.5	50	25	5	26	4.5	SCB4−12
	70	25				20	23.5	11.3	13	14	16	55	8	10	6.5	40	40	4	27	3.5	SCB3−12
	80＊	20	96		±12.5＊1	24	25	11.3	18	16.5	20	45	7	10	5.5	50	25	5	35	4.5	SCB4−12

＊1 A=80のとき送りねじ（ZSCG・ZSCGB）の移動量は±6.5となります。

● 性能表

型式 Type	A	ステージ面(mm)	耐荷重(N)＊2	移動精度 真直度	ピッチング	ヨーイング	許容モーメント荷重(N・m) ピッチング	ヨーイング	ローリング	モーメント剛性("/N・cm) ピッチング	ヨーイング	ローリング	自重(kg)	¥基準単価 ZSG	ZSCG	ZSGB	ZSCGB
ZSG ZSCG ZSGB(＊のみ) ZSCGB(＊のみ)	25＊	25×25	9.8(14.7)	3μm	30"	25"	2.0	2.0	3.5	1.90	1.10	1.10	0.23	17,850	15,750	22,000	18,480
	40＊	40×40	49(49)	1μm ＊3	25"	15"	5.0	5.0	5.0	0.42	0.35	0.21	0.32	21,420	19,950	28,000	23,620
	50	50×50					6.8	6.8	6.0	0.15	0.14	0.09	0.44	23,970	23,100	—	—
	60＊	60×60					10.0	10.0	9.0	0.08	0.08	0.05	0.58	24,480	24,100	30,250	25,720
	70	70×70					13.8	13.8	12.9	0.06	0.05	0.03	0.84	27,540	28,350	—	—
	80＊	80×80		3μm			18.2	18.2	17.7	0.04	0.04	0.02	1.20	29,580	29,400	37,400	32,550

ZSG・ZSGB：マイクロメータヘッド最小読取　10μm/目盛　＊3 ZSGB・ZSCGBの真直度は3μmとなります。
＊2 ミスミカタログでは、参考値として、( )内に静荷重を併記しています。詳細はP.2075をご参照ください。

Order 注文例　型式 ZSG60 ZSGB60

●ZSG　在庫品
●ZSCG　3 日目出荷
●ZSGB・ZSCGB　5 日目出荷

Alteration 追加工　型式 ZSG40 − （C・CR・CU・H・P） − C　5 日目出荷

■数量スライド価格（1円未満切り捨て）P.133

数量区分	標準対応 小口		個別対応 大口
数　量	1〜4	5〜10	11〜
値引率	基準単価	5%	10%
出荷日	通常		お見積り

表示数量超えはWOSにてご確認ください。

マイクロメータヘッド・送りねじやクランプの取付寸法が標準品と異なります。詳細寸法はCADデータでご確認ください。
マイクロメータヘッド・送りねじの下記以外の取付位置が必要な場合は仕様選択タイプ（P.2179）でお選びいただけます。

Alterations	マイクロメータヘッド・送りねじ位置変更			クランプ強化	
Spec.	サイド上向き 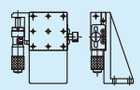	サイド上向き左右勝手違い 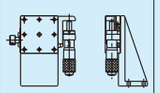	サイド下向き 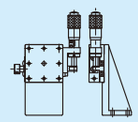 ⊗ZSGB・ZSCGBは適用不可。	ディスククランプ 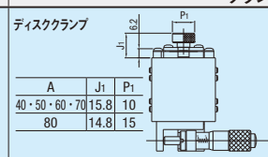 A / J1 / P1: 40・50・60・70 / 15.8 / 10; 80 / 14.8 / 15 ⊗25角は適用不可。 ディスクを挟み込むことで、ステージ面に負荷をかけないクランプ方式です。標準クランプと比べ固定時の位置ずれを抑えることが可能です。	対向クランプ 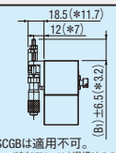 A (B1): 25 17.5; 40 24.5; 50 19.5; 60 14.5; 70 4.0 ⊗ZSCG・ZSGB・ZSCGBは適用不可。 ZSG25・40・50・60・70で追加工C・CRを選択時のみ適用。 サイド押しマイクロメータヘッドの反対方向（対向）から、ボルト（M4×25、ピッチ0.5）で押さえます。振動に強く確実で大きな固定力が得られます。 A=25のときは＊の寸法です。また、規格表内寸法G=6となります。また、Z軸ブラケットからマイクロが17.5（±3.2）とび出します。
Code	C	CR	CU	H	P
¥/1Code	無料	無料	無料	7,000	3,000

ハンドルカバーHDCVR13（別売）：φ13のマイクロメータヘッド、送りねじのハンドルに取り付けるだけで、ハンドル径を大きくすることができます。 P.2194
延長カバーHDEXT13（別売）：φ13のマイクロメータヘッド、送りねじのハンドルを延長することができます。 P.2194
25角用対向クランプのブラケット材質のみSUS303になります。