CONTACT PROBES / RECEPTACLES - 1.27mm MINIMUM CENTERS -

コンタクトプローブ/リセプタクル

ー最小取付ピッチ1.27mmシリーズー

価格改訂

：値下げ価格
：新価格
：スライド値引率変更

類似品比較ポイント ｜ 交換目安回数:10万回～30万回

CADデータフォルダ名：27_Contact_Probes

■コンタクトプローブ

■リセプタクル

RoHS10

NP68S3SF
NP68S3
コンタクトプローブ

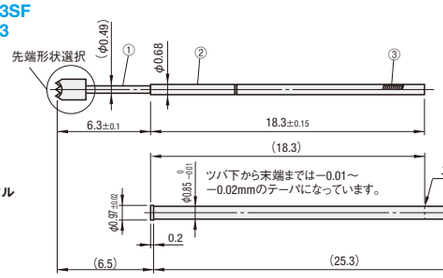

NR68
NR68S
リセプタクル

■コンタクトプローブ

番号	部品	M材質	S表面処理
①	プランジャ	SK4	ニッケル下地ロジュームメッキ仕上
②	バレル	りん青銅	ニッケル下地金メッキ仕上
③	スプリング	SWP	金メッキ仕上

■リセプタクル

M材質	S表面処理
黄銅	ニッケル下地金メッキ仕上

リセプタクルはプローブ抜止め付です。

●NP68S3SF・NP68S3　先端形状パターン　NP68S3には先端形状Kがありません。

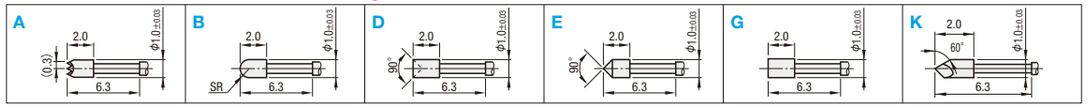

●リセプタクル　末端形状

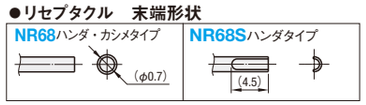

■コンタクトプローブ

■リセプタクル

RoHS10

NP76
コンタクトプローブ

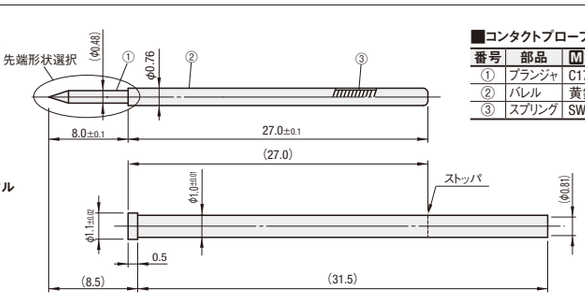

NR76
リセプタクル

■コンタクトプローブ

番号	部品	M材質	S表面処理
①	プランジャ	C1730B	ニッケル下地金メッキ仕上
②	バレル	黄銅	ニッケル下地金メッキ仕上
③	スプリング	SWP	金メッキ仕上

■リセプタクル

M材質	S表面処理
りん青銅	ニッケル下地金メッキ仕上

リセプタクルはプローブ抜止め付です。

●NP76　先端形状パターン

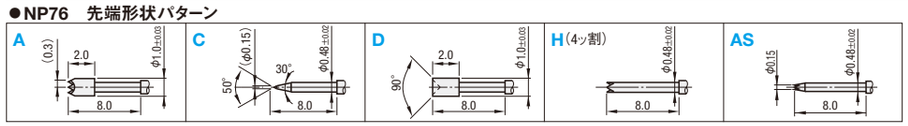

■コンタクトプローブ

型式	先端形状パターン	取付ピッチ(min)	フルストローク	スプリング圧 初期	スプリング圧 2/3ストローク	許容電流	抵抗値	交換目安回数	¥基準単価 1～69本	¥スライド単価 70～99	¥スライド単価 100～500
NP68S3SF	A·B·D·E·G·K	1.27mm	4.3mm	25gf	50gf	2.5A	60mΩ	10万回	225	215	210
NP68S3	A·B·D·E·G			30gf	90gf						
NP76	A·C·D·H·AS		6.0mm	60gf	150gf	3A		30万回	245	235	230

表示数量超えはお見積り

■リセプタクル

型式	組合せコンタクトプローブ	圧入用取付穴寸法(参考)	¥基準単価 1～69本	¥スライド単価 70～99	¥スライド単価 100～500
NR68	NP68S3SF NP68S3	0.83～0.84mm	102	97	95
NR68S					
NR76	NP76	0.97～0.98mm	113	108	105

表示数量超えはお見積り

■リード線付きリセプタクル

RoHS10

型式	リード線色選択	リード線長さ(mm)	リード線	導線	最大使用電圧	使用リセプタクル	リード線長さ400mm ¥基準単価 1～69本	リード線長さ400mm ¥スライド単価 70～99	リード線長さ400mm ¥スライド単価 100～500	リード線長さ1000mm ¥基準単価 1～69本	リード線長さ1000mm ¥スライド単価 70～99	リード線長さ1000mm ¥スライド単価 100～500
NRB68	W(白) R(赤) BL(青)	400 1000	φ0.63	φ0.12×7本	250V	NR68	255	245	240	327	317	312
NRB76			φ0.63	φ0.12×7本		NR76	266	255	245	378	368	357

表示数量超えはお見積り

Order 注文例

型式	先端(末端)形状	リード線色	リード線長さ
NP68S3SF	B		
NR76			
NRB68		W	1000

Delivery 出荷日

●コンタクトプローブ・リセプタクル

在庫品　翌日出荷 P.133

ご希望によりPM6:00迄、当日出荷受付致します。

●リード線付きリセプタクル

3　日日出荷

急 ストーク A　翌日出荷　200円/1本　ご注文締切 PM 6:00迄 P.134

3本以上で1明細行当たり一律540円

■数量別出荷日

数量区分	標準対応 小口	個別対応 大口
数　量	1～500	501～
出荷日	通常	お見積り

表示数量超えはWOSにてご確認ください。

PDFは21年6月時点の内容です。最新情報はWEB頁でご確認ください（仕様は『外形図・規格表』タブに掲載）

MiSUMi C-VALUE

CONTACT PROBES/RECEPTACLES-1.27mm MINIMUM CENTERS-

コンタクトプローブ/リセプタクル

ー最小取付ピッチ1.27mmシリーズー

最大61%OFF 類似部品比

類似部品ページ P.2043

類似品比較ポイント ｜ 交換目安回数:20万回　便利でお得なパック販売

CADデータフォルダ名：27_Contact_Probes

■コンタクトプローブ
パック販売（50本パック）

■リセプタクル
パック販売（50本パック）

NPE50 コンタクトプローブ

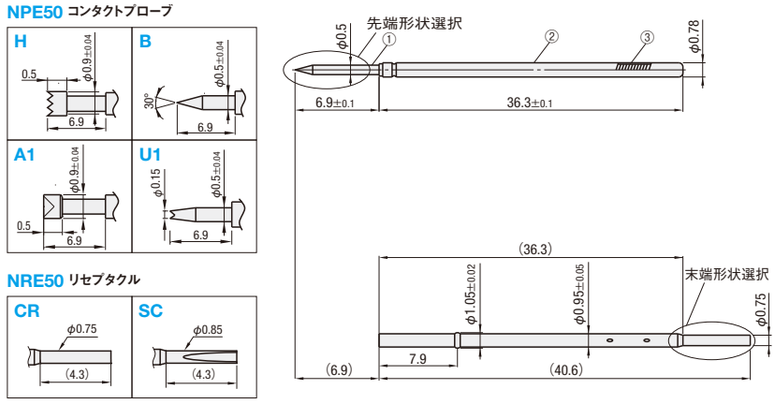

NRE50 リセプタクル

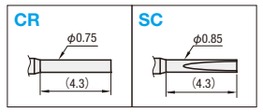

■コンタクトプローブ

部品	M材質	S表面処理
①プランジャ	BeCu	ニッケル下地金メッキ仕上
②バレル	りん青銅	ニッケル下地金メッキ仕上
③スプリング	SWP-A	ニッケル下地金メッキ仕上

■リセプタクル

M材質	S表面処理
りん青銅	ニッケル下地金メッキ仕上

■コンタクトプローブ
パック販売（50本パック）

■リセプタクル
パック販売（50本パック）

NPQ50 コンタクトプローブ

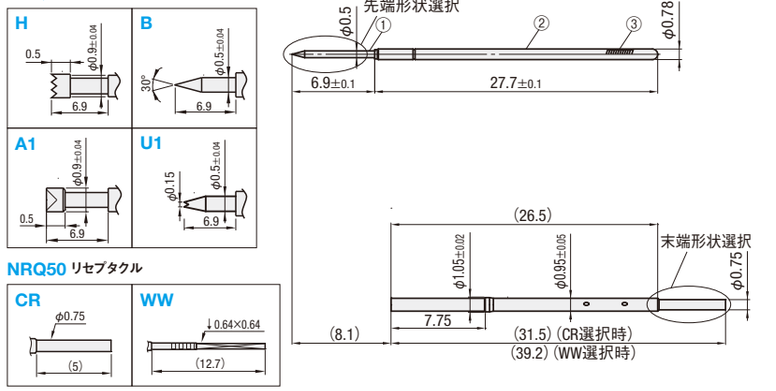

NRQ50 リセプタクル

■コンタクトプローブ

部品	M材質	S表面処理
①プランジャ	SK4	ニッケル下地金メッキ仕上
②バレル	りん青銅	ニッケル下地金メッキ仕上
③スプリング	SWP-A	ー

■リセプタクル

M材質	S表面処理
黄銅	ニッケル下地金メッキ仕上

■コンタクトプローブ

型式	先端形状	取付ピッチ(min)	フルストローク	スプリング圧 2/3ストローク	許容電流	抵抗値	交換目安回数	¥基準単価(50本パック)
NPE50	H·B·A1·U1	1.27mm	6.4mm	150gf	3A	60mΩ	20万回	5,000
NPQ50	H·B·A1·U1	1.27mm	6.35mm	150gf	3A	50mΩ	20万回	4,700

■リセプタクル

型式	末端形状	組合せコンタクトプローブ	圧入用取付穴寸法(mm)	¥基準単価(50本パック)
NRE50	CR·SC	NPE50	φ1.00mm	4,100
NRQ50	CR·WW	NPQ50	φ1.00mm	3,700

Order 注文例

型式	先端(末端)形状
NPE50	H
NRE50	SC

Delivery 出荷日

在庫品　翌日出荷 P.133

ご希望によりPM6:00迄、当日出荷受付致します。

■数量別出荷日

数量区分	標準対応 小口	個別対応 大口
数　量	1～20(パック)	21～(パック)
出荷日	通常	お見積り

表示数量超えはWOSにてご確認ください。

27 コンタクトプローブ