CONTACT PROBES / RECEPTACLES - 1.27mm MINIMUM CENTERS -

コンタクトプローブ/リセプタクル

ー最小取付ピッチ1.27mmシリーズー

価格改訂

：値下げ価格
：新価格
：スライド値引率変更

類似品比較ポイント ｜ 交換目安回数:10万回

CADデータフォルダ名：27_Contact_Probes

■特長：リセプタクルのストッパ部はプローブが規定域以上押込まれない様、内径を少し小さく加工しています。

■コンタクトプローブ

■リセプタクル

RoHS10

NP30
NP30HD
コンタクトプローブ

NR30K
リセプタクル

NR30SH−B
リセプタクル

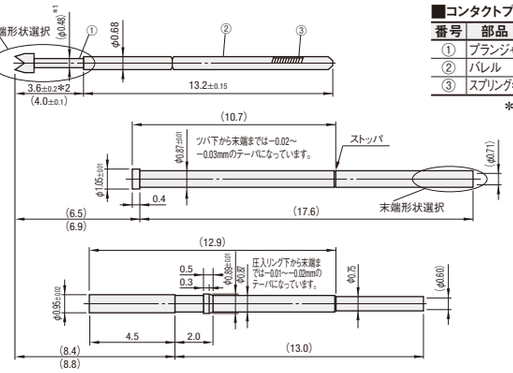

■コンタクトプローブ

番号	部品	M材質	S表面処理
①	プランジャ	C1730B	ニッケル下地ロジュームメッキ仕上
②	バレル	洋白	ニッケル下地金メッキ仕上
③	スプリング*	ステンレス	金メッキ仕上

*NP30HDは、スプリングが材質SWPとなります。

*1 先端形状K・AAの場合、φ0.49になります。
*2 先端形状により先端長さが4.0になります。

■リセプタクル

M材質	S表面処理
黄銅	ニッケル下地金メッキ仕上

リセプタクルはプローブ抜止め付です。

●NP30・NP30HD　先端形状パターン

NP30HDには先端形状E・Jがありません。　NP30のスプリングはメッキなしになります。

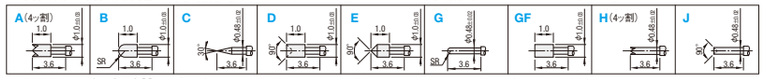

●NP30　先端形状パターン

プランジャが材質SK4になります。　スプリングが材質SWPになります。

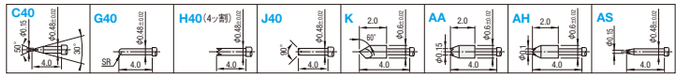

●NR30K　末端形状パターン

■コンタクトプローブ

■リセプタクル

RoHS10

NP72
NP72HD
コンタクトプローブ

NR72K
リセプタクル

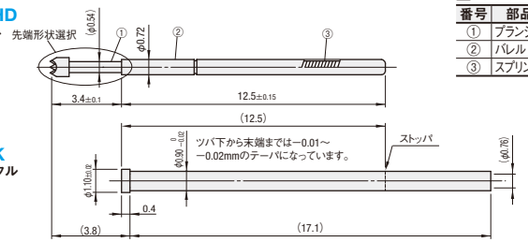

■コンタクトプローブ

番号	部品	M材質	S表面処理
①	プランジャ	SK4	ニッケル下地ロジュームメッキ仕上
②	バレル	黄銅	ニッケル下地金メッキ仕上
③	スプリング	SWP	金メッキ仕上

■リセプタクル

M材質	S表面処理
黄銅	ニッケル下地金メッキ仕上

リセプタクルはプローブ抜止め付です。

●NP72・NP72HD　先端形状パターン

NP72HDには先端形状E・Jがありません。

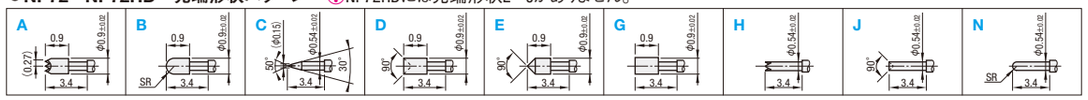

■コンタクトプローブ

型式	先端形状	取付ピッチ(min)	フルストローク	スプリング圧 初期	スプリング圧 2/3ストローク	許容電流	抵抗値	交換目安回数	¥基準単価 1〜69本	¥スライド単価 70〜99	¥スライド単価 100〜500
NP30	A·B·C·D·E·G·GF·H·J·C40·G40·H40·K·AA·AH·AS	1.27mm	2.5mm(2.0mm)	5gf(40gf)	45gf(80gf)	1.9A	70mΩ	10万回	204	194	169
NP30HD	A·B·C·D·E·G·GF·H·J		2.5mm(2.0mm)	15gf	46gf						
NP72	A·B·C·D·E·G·H·J·N		2.5mm	30gf	50gf	2.5A	60mΩ	10万回	245	235	210
NP72HD			2.5mm	15gf	100gf						230

フルストロークの(　　)は先端形状C40・E40・G40・H40・J40・K・AA・AH・ASに適用。
NP72HDには先端形状E・Jがありません。　表示数量超えはお見積り

■リセプタクル

型式	末端形状	組合せコンタクトプローブ	圧入用取付穴寸法(参考)	¥基準単価 1〜69本	¥スライド単価 70〜99	¥スライド単価 100〜500
NR30K	B·C	NP30 NP30HD	0.85〜0.86mm	72	67	65
NR30SH-B	—		0.87〜0.88mm	82	77	75
NR72K	—	NP72 NP72HD	0.88〜0.89mm	113	108	95

表示数量超えはお見積り

■リード線付きリセプタクル

RoHS10

型式	リード線色選択	リード線長さ(mm)	リード線	導線	最大使用電圧	使用リセプタクル	リード線長さ400mm ¥基準単価 1〜69本	¥スライド単価 70〜99	¥スライド単価 100〜500	リード線長さ1000mm ¥基準単価 1〜69本	¥スライド単価 70〜99	¥スライド単価 100〜500
NRKB30	W(白) R(赤) BL(青)	400 1000	φ0.4	φ0.08×7本	250V	NR30K−B	255	245	235	327	317	306
NRSHB30			φ0.4	φ0.08×7本		NR30SH−B						
NRKB72			φ0.63	φ0.12×7本		NR72K	266	255	245	327	317	306

表示数量超えはお見積り

Order 注文例

型式	先端(末端)形状	リード線色	リード線長さ
NP30	A		
NR30K	B		
NR72K			
NRSHB30		R	1000

Delivery 出荷日

●コンタクトプローブ・リセプタクル

在庫品　翌日出荷 P.133

ご希望によりPM6:00迄、当日出荷受付致します。

●リード線付きリセプタクル

3　日目出荷

急　ストーク A　翌日出荷　200円/1本　ご注文締切 PM 6:00迄 P.134

3本以上で1明細行当たり一律540円

■数量別出荷日

数量区分	標準対応 小口	個別対応 大口
数　量	1〜500	501〜
出荷日	通常	お見積り

表示数量超えはWOSにてご確認ください。

PDFは21年6月時点の内容です。最新情報はWEB頁でご確認ください（仕様は『外形図・規格表』タブに掲載）

MiSUMi C-VALUE

CONTACT PROBES/RECEPTACLES-1.27mm MINIMUM CENTERS-

コンタクトプローブ/リセプタクル

ー最小取付ピッチ1.27mmシリーズー

最大82%OFF 類似部品比較

類似部品ページ P.2041

類似品比較ポイント ｜ 交換目安回数:4万回　便利でお得なパック販売

CADデータフォルダ名：27_Contact_Probes

■コンタクトプローブ
パック販売（50本パック）

■リセプタクル
パック販売（50本パック）

NPT0 コンタクトプローブ

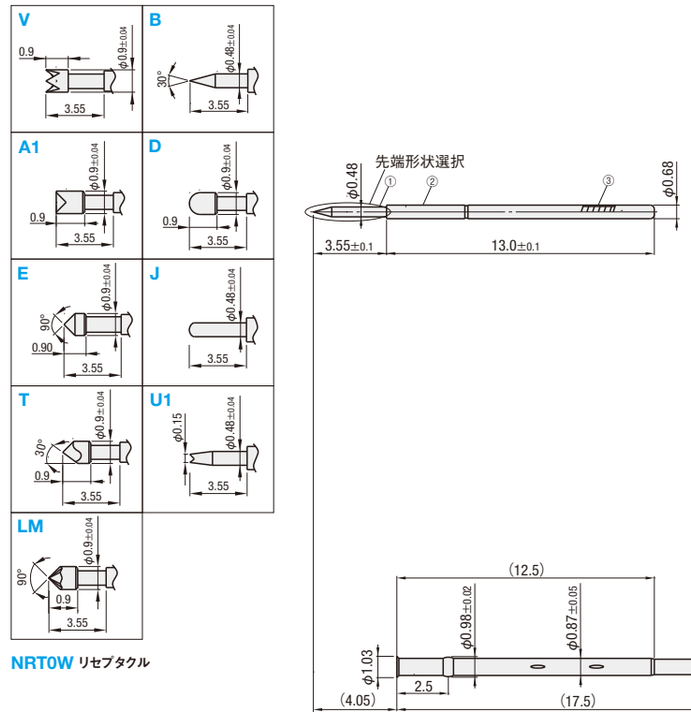

■コンタクトプローブ

部品	M材質	S表面処理
①プランジャ	SK4	ニッケル下地金メッキ仕上
②バレル	りん青銅	ニッケル下地金メッキ仕上
③スプリング	SUS304	—

■リセプタクル

M材質	S表面処理
黄銅	ニッケル下地金メッキ仕上

NRT0W リセプタクル

■コンタクトプローブ

型式 Type	型式 No.	先端形状	取付ピッチ(min)	フルストローク	スプリング圧 2/3ストローク	許容電流	抵抗値	交換目安回数	¥基準単価(50本パック)
NPT	0	V·B·A1·D·E·J·T·U1·LM	1.27mm	2.6mm	56gf	3.0A	50mΩ	4万回	2,200

■リセプタクル

型式 Type	型式 No.		組合せコンタクトプローブ	圧入用取付穴寸法(参考)	リード線長さ	リード線	¥基準単価(50本パック)
NRT	0	W	NPT0	φ0.95mm	860mm	φ0.48	4,000

Order 注文例

型式(Type・No.)	—	先端形状
NPT0 NRT0W	—	D

Delivery 出荷日

在庫品　翌日出荷 P.133

ご希望によりPM6:00迄、当日出荷受付致します。

■数量別出荷日

数量区分	標準対応 小口	個別対応 大口
数　量	1〜20(パック)	21〜(パック)
出荷日	通常	お見積り

表示数量超えはWOSにてご確認ください。

Example 使用例

■トグルクランプを使用した、手動の導通検査

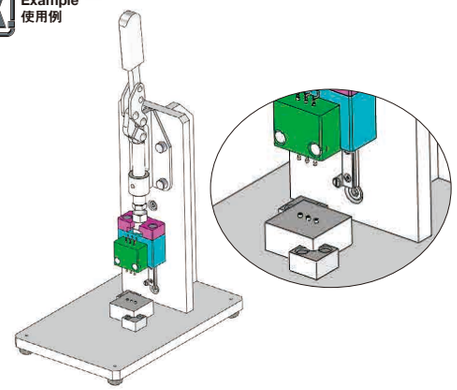

■ガイド付シリンダを使用した導通検査

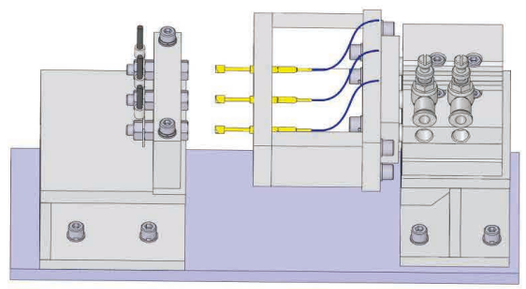

27 コンタクトプローブ