WORK GUIDES

ワークガイド

ーV形状タイプ/プレートタイプー

2日目出荷 納期短縮

価格改訂
：値下げ価格
：新価格
：スライド値引率変更

CADデータフォルダ名：23_Locating_&_Guide_Components

■特長：丸物ワークのガイドや受けとしてご使用頂けます。

■V形状タイプ

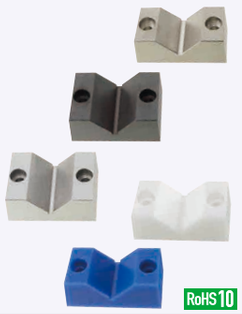

RoHS10

Type	M材質	H硬度	S表面処理
WGVA	S45C相当	—	—
WGVB		—	四酸化鉄皮膜
WGVM			無電解ニッケルメッキ
WGVH		40HRC～	四酸化鉄皮膜
WGVR			無電解ニッケルメッキ
WGVJ	ポリアセタール	—	—
WGVN	MCナイロン	—	—

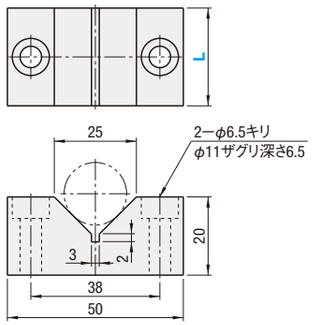

φ5～φ30の丸棒を受けることができます。

型式 Type	L選択	¥基準単価 WGVA	WGVB	WGVM	WGVH	WGVR	WGVJ	WGVN
WGVA WGVB WGVM WGVH WGVR WGVJ WGVN	25	1,200	1,250	1,300	1,350	1,400	1,400	1,300
	35	1,250	1,300	1,350	1,400	1,450	1,450	1,350

Order 注文例

型式
WGVA25
WGVJ35

Delivery 出荷日

2 日目出荷

急	ストーク A早割	翌日出荷	300円/1明細行	ご注文締切 PM 3:00迄
	ストーク A	翌日出荷	300円/1本	PM 6:00迄

P.134

ストークA早割は1明細行当たり一律300円
ストークAは3本以上で1明細行当たり一律810円

Price 価格

■数量スライド価格（1円未満切り捨て）P.133

数量区分	標準対応 小口				個別対応 大口
数　量	1～9	10～14	15～19	20～50	51～
値引率	基準単価	5%	10%	18%	お見積り
出荷日	通常				

表示数量超えはWOSにてご確認ください。

Example 使用例

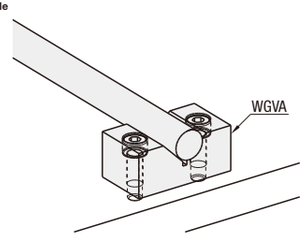

■プレートタイプ

RoHS10

Type	M材質	S表面処理
WGTB	S45C相当	四三酸化鉄皮膜
WGTM		無電解ニッケルメッキ
WGTJ	ポリアセタール	—

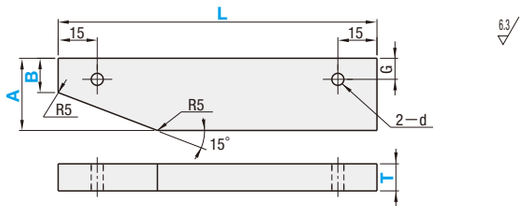

型式 Type	A	B 指定1mm単位	L 指定10mm単位	T選択	G	d	¥基準単価 WGTB	WGTM	WGTJ
WGTB WGTM WGTJ	16	8～12	50～200	5 9 12	6	4.5	1,930	2,100	2,100
	19						2,010	2,180	2,180
	22	11～15	60～200		8	5.5	2,100	2,260	2,260
	25						2,520	2,680	2,680
	32	14～25	80～200		10	6.5	2,680	2,850	2,850

Order 注文例

型式	B	L	T
WGTB16	B8	L50	T5

Alteration 追加工

型式	B	L	T	(CC・SHC)	5 日目出荷
WGTB16	B8	L100	T5	CC	

Delivery 出荷日

●WGTJ
2 日目出荷

●2日目・3日目共通

急	ストーク A早割	翌日出荷	300円/1明細行	ご注文締切 PM 3:00迄
	ストーク A	翌日出荷	500円/1本	PM 6:00迄

P.134

●WGTB・WGTM
3 日目出荷

ストークA早割は1明細行当たり一律300円
ストークAは3本以上で1明細行当たり一律1,350円
WGTB・WGTMはストークA早割対象外

Alterations	両側カットタイプ変更	部分焼き入れ
Spec.	左右対称にカットします。L≧minL×2	WGTB・WGTMに適用 (45～50HRC) 深度0.5～1.5mm
Code	CC	SHC
¥/1Code	500	500

Price 価格

■数量スライド価格（1円未満切り捨て）P.133

数量区分	標準対応 小口				個別対応 大口
数　量	1～9	10～14	15～19	20～50	51～
値引率	基準単価	5%	13%	21%	お見積り
出荷日	通常				

表示数量超えはWOSにてご確認ください。

PDFは21年6月時点の内容です。最新情報はWEB頁でご確認ください（仕様は『外形図・規格表』タブに掲載）

V BLOCKS

Vブロック

ースタンダード・精密級ー

CADデータフォルダ名：23_Locating_&_Guide_Components

■特長：精密級はワーク受け位置を検査して出荷しております。

■Vブロック スタンダード

RoHS10

ザグリ穴タイプ	T型タイプ	M材質	H硬度	S表面処理
VBZ	VBT	SKS3相当	55～60HRC	—
VBZB	VBTB			四三酸化鉄皮膜
VBZE	VBTE			無電解ニッケルメッキ

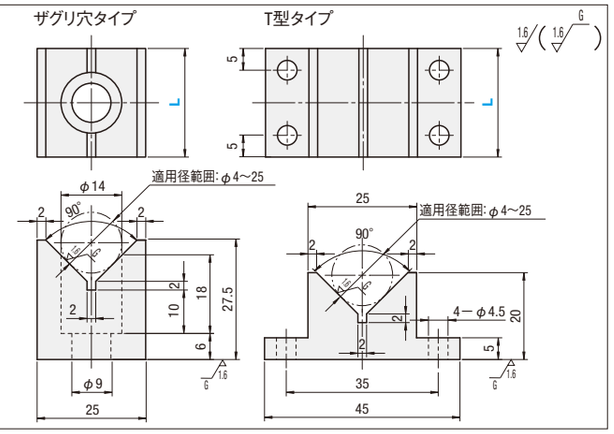

型式 Type	L選択	¥基準単価 ザグリ穴タイプ VBZ	VBZB	VBZE	T型タイプ VBT	VBTB	VBTE
（ザグリ穴タイプ） VBZ VBZB VBZE （T型タイプ） VBT VBTB VBTE	25	2,920	3,000	3,150	3,920	4,000	4,150
	35	3,380	3,460	3,620	4,150	4,230	4,380

■Vブロック 精密級

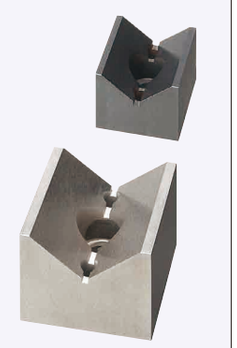

RoHS10

Type	M材質	H硬度	S表面処理
VZB	SKS3相当	HRC58～62	—
VZBB			四三酸化鉄皮膜
VZBM			無電解ニッケルメッキ

（参考：中心高さH_2の求め方）

$H_2=\sqrt{2}\times\frac{r}{2}+h$

＊検査寸法H_1は
VZB25のとき　26.57±0.02
VZB38のとき　34.07±0.02
（φ10±0.001の検査ピンゲージを使用）

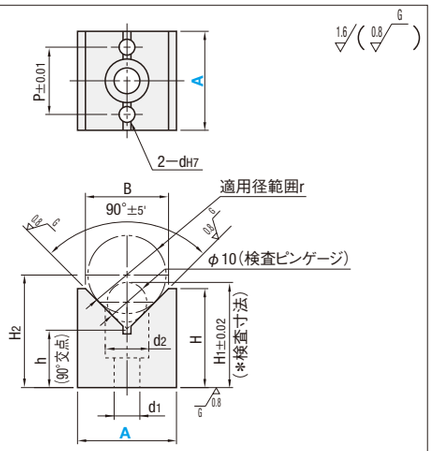

型式 Type	A	B	H	h	d1	d2	P	dH7	適用径範囲 r	¥基準単価 VZB	VZBB	VZBM
VZB VZBB VZBM	25	21	25	14.5	6.5	11	17	4	4～25	5,920	6,000	6,150
	38	32	38	22	9	14	28	5	5～38	6,690	6,760	6,920

Order 注文例

型式
VBZ 25
VBTE 35
VZB 25
VZBM 38

Delivery 出荷日

3 日目出荷

Alteration 追加工

型式	—	(KC・DC)
VBZ25	—	KC

5 日目出荷

追加工はスタンダードのみ適用可

Price 価格

■数量スライド価格（1円未満切り捨て）P.133

数量区分	標準対応 小口		個別対応 大口
数　量	1～9	10～20	21～
値引率	基準単価	5%	お見積り
出荷日	通常		

表示数量超えはWOSにてご確認ください。

Example 使用例

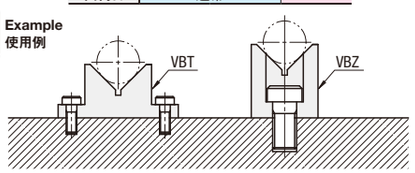

Alterations	キー溝追加工	ノック穴追加工
	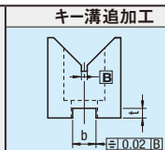	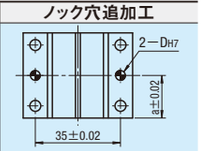
Code	KC	DC
Spec.	キー溝を追加工します。 指定方法 KC b=8±0.02　t=3+0.2	ノック穴を追加工します。 指定方法 DC D=4　a=L/2 ザグリ穴タイプには適用されません。
¥/1Code	1,800	1,800