IDLERS

アイドラー

ー背面テンションタイプー

価格改訂
：値下げ価格
：新価格
：スライド値引率変更

大口対応 BIG ORDER

アイドラー軸（片持ちピン）は P909～932から選択できます。
テンショナーは P1681～1682からお選びいただけます。

カタログ規格外品はこちら P.137

CADデータフォルダ名：19_Timing_Pulleys

RoHS10

Type フランジ無し	Type フランジ付	M 材質 本体	M 材質 フランジ	M 材質 ベアリング	S 表面処理
AFBD	AFDF	2000系アルミ合金	アルミ合金	スチール	白アルマイト
BFBD	BFDF	S45C相当	SPCC		四三酸化鉄皮膜
MFBD	MFDF				無電解ニッケルメッキ
SFBD	SFDF	SUS304		ステンレス	ー

●センターベアリングタイプ

フランジ無し
AFBD BFBD
MFBD SFBD

フランジ付
AFDF BFDF
MFDF SFDF

●両サイドベアリングタイプ

フランジ無し
AFBD

フランジ付
AFDF

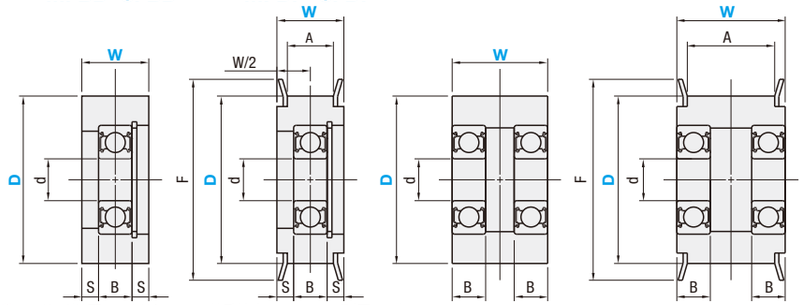

ベアリングは圧入になります。　＊軸受精度JIS B1514 0級（圧入前）

■センターベアリングタイプ

型式 Type	W	D	F	A	適応ベルト呼び幅 インチ	適応ベルト呼び幅 ミリ	S	ベアリング寸法 No.	d	B	使用止め輪 AFBD MFBD SFBD AFDF MFDF SFDF	使用止め輪 BFBD BFDF	¥基準単価 フランジ無し AFBD	BFBD	MFBD	SFBD	フランジ付 AFDF	BFDF	MFDF	SFDF
フランジ無し AFBD BFBD MFBD SFBD	9	20	25	5	—	040	2.5	695ZZ	5	4	RTWS13	RTWN13	1,190	—	—	—	1,940	—	—	—
		25	30										1,270	1,480	1,330	1,790	1,640	1,890	1,710	2,310
	10	25	30	6	019	—	2.5	696ZZ	6	5	RTWS15	RTWN15	1,270	—	—	—	1,640	—	—	—
	11	25	30	7	—	060	3.0	696ZZ	6	5	RTWS15	RTWN15	1,270	1,480	1,320	1,790	1,640	1,890	1,710	2,310
	11.5	25	30	7.5	025	—	3.25	696ZZ	6	5	RTWS15	RTWN15	1,270	1,480	1,330	1,790	1,640	1,890	1,710	2,310
	14	30	35	9	031		4	698ZZ	8	6	RTWS19	RTWN19	1,290	—	—	—	1,680	—	—	—
	15	30	35	11	037	100	4.5	698ZZ	8	6	RTWS19	RTWN19	1,310	1,530	1,370	1,840	1,700	1,950	1,770	2,390
	16	40	48				4	6000ZZ	10	8	RTWS26	RTWN26	1,440	1,650	1,500	2,150	1,840	2,100	1,910	2,580
フランジ付 AFDF	19	30	36	14	050	—	6.5	698ZZ	8	6	RTWS19	RTWN19	1,370	—	—	—	1,760	—	—	—
		35	45				5.5	628ZZ	8	8	RTWS24	RTWN24	1,370	1,590	1,340	2,050	1,770	2,020	1,840	2,490
		45	55				5	6200ZZ	10	9	RTWS30	RTWN30	1,450	1,660	1,520	2,290	1,860	2,120	1,930	2,610
BFDF	22	35	45	17	—	150	7	6000ZZ	10	8	RTWS26	RTWN26	1,440	—	—	—	1,840	—	—	—
MFDF		45	55				6.5	6200ZZ	10	9	RTWS30	RTWN30	1,540	1,660	1,520	2,420	1,860	2,120	1,930	2,610
SFDF	26	40	48	21	075	—	9	6000ZZ	10	8	RTWS26	RTWN26	1,460	—	—	—	1,870	—	—	—
		45	55				8.5	6200ZZ	10	9	RTWS30	RTWN30	1,560	—	—	—	1,880	—	—	—
		50	58				8.5		10				1,750	1,890	1,620	2,570	1,890	2,140	1,950	2,630

■両サイドベアリングタイプ

型式 Type	W	呼び	D	F	A	適応ベルト呼び幅 インチ	適応ベルト呼び幅 ミリ	ベアリング寸法 No.	d	B	¥基準単価 フランジ無し AFBD	フランジ付 AFDF
フランジ無し AFBD フランジ付 AFDF	9	15	15	18	5	—	040	675ZZ×2	5	2.5	1,440	1,800
		20W	20	25				676ZZ×2	6	3	1,460	1,790
	11	15	15	18	7		060	675ZZ×2	5	2.5	1,480	1,850
		20	20	25				676ZZ×2	6	3	1,480	1,830
	11.5	15	15	18	7.5	025	—	675ZZ×2	5	2.5	1,530	1,860
		20	20	25				676ZZ×2	6	3	1,480	1,840
	15	20	20	25	11	037	100	686ZZ×2	6	5	1,490	1,890
		25	25	30				688ZZ×2	8	5	1,500	1,850
	19	25	25	32	14	050	—	688ZZ×2	8	5	1,540	1,900
		30W	30	36				688ZZ×2	8	5	1,550	1,920
	22	25	25	32	17	—	150	688ZZ×2	8	5	1,570	1,930
		35W	35	45				6000ZZ×2	10	8	1,740	2,020
	26	40W	40	48	21	075	—	6000ZZ×2	10	8	1,790	2,070
		45W	45	55				6201ZZ×2	12	10	1,900	2,090
	27	60	60	67	22	—	200	6201ZZ×2	12	10	2,490	2,620
	32	45	45	55	27	100	250				2,010	2,110
		65	65	74	27						2,610	2,750
	37	55	55	67	32	—	300				2,050	2,200
		65	65	74	32						2,760	2,990
	45	70	70	80	40	150	—	6202ZZ×2	15	11	3,180	3,350
	49	60	60	67	44	—	400				2,730	2,900
		70	70	80	44						3,520	3,710
	58	60	60	67	53		500				3,030	3,250
	59	70	70	80	54	200	—				3,860	4,190

Order 注文例

■センターベアリングタイプ

型式	—	D
AFBD9	—	20

■両サイドベアリングタイプ

型式	—	呼び
AFBD11	—	15

Delivery 出荷日

3 日目出荷

急 ストーク A早割 翌日出荷 200円/1明細行　ご注文締切 PM 3:00迄
ストーク A 翌日出荷 200円/1本　PM 6:00迄　P.134

ストークA早割は1明細行当たり一律200円
ストークAは3本以上で1明細行当たり一律540円

大口出荷日 +5 日目出荷　数量 30～50

ストーク対応なし

Price 価格

■数量スライド価格（1円未満切り捨て）P.133

数量区分	標準対応 小口				大口		個別対応 大口
数　量	1～9	10～12	13～14	15～30	31～50	51～200	201～
値引率	基準単価	5%	10%	18%	25%	30%	お見積り
出荷日	通常				+5日	お見積り	

表示数量超えはWOSにてご確認ください。

ベアリングの詳細寸法は P.1025・1027を、
止め輪の詳細寸法は P.2-302をご覧ください。

PDFは21年6月時点の内容です。最新情報はWEB頁でご確認ください（仕様は『外形図・規格表』タブに掲載）

IDLERS / IDLER SHAFTS

アイドラー/アイドラー軸

ー樹脂タイプー

CADデータフォルダ名：19_Timing_Pulleys

■アイドラー樹脂タイプ

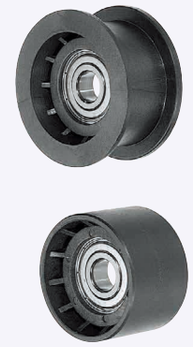

RoHS10

TPBSN（フランジアイドラー）　TPCFN（フラットアイドラー）

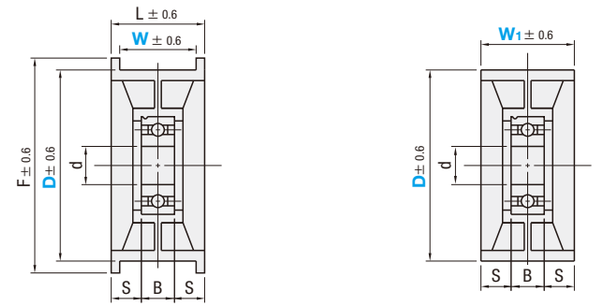

使用雰囲気温度：80℃以下　＊軸受精度 JIS B 1514 0級

M 材質　ガラス強化ナイロン（エンプラ）

型式 Type	D	TPBSN W	TPCFN W1	F	L	S	ベアリング寸法 No.	d	B	適用アイドラー軸	TPBSN ¥基準単価 1～10コ	TPBSN ¥スライド単価 11～30コ	TPCFN ¥基準単価 1～10コ	TPCFN ¥スライド単価 11～30コ
TPBSN TPCFN	38	15	18	42	18	4.5	6200ZZ	10	9	WS010S	700	360	720	400
	40	20	26	48	26	8	6201ZZ	12	10	WS116S・WS122S	720	400	1,050	440
	45		25	50	25	7	6202ZZ	15	11	WS216S	720	400	1,050	440
	46			52		7.5	6201ZZ	12	10	WS112S・WS116S	720	400	1,050	440
	50	25	31	62	31	10.5				WS116S・WS122S	1,050	440	1,160	470
	60	30	—	66	36	13					1,080	460	—	—
	70	28	—	80	35	12	6202ZZ	15	11	WS216S・WS222S	1,160	470		

表示数量超えはお見積り

■アイドラー軸

RoHS10

WS

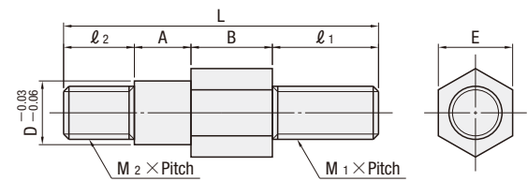

サイズの異なるアイドラー軸については、
片持ちピン（P.909～932）をご参照ください。

M 材　質　S45C相当
S 表面処理　四三酸化鉄皮膜
A 付 属 品　ナット2コ・スプリングワッシャ2コ

型式		A	B	D	ℓ1	M1×Pitch	ℓ2	M2×Pitch	E	L	¥基準単価 1～10コ	¥スライド単価 11～30コ
WS	010S	8.5	10	10	17	M10×1.5	12	M8×1.25	14	47.5	650	290
	112S	9.5	12	12	20		14	M10×1.5		55.5	860	310
	116S		16							59.5	860	310
	122S		22							65.5	920	330
	216S	10.5	16	15					17	60.5	980	340
	222S		22							66.5	980	340

表示数量超えはお見積り

Order 注文例

型式	—	W（W1）
TPCFN50	—	31
WS222S		

Delivery 出荷日

在庫品　翌日出荷　P.133

ご希望によりPM6:00迄、当日出荷受付致します。

Price 価格

■数量スライド価格（1円未満切り捨て）P.133

数量区分	標準対応 小口	個別対応 大口
数　量	1～30	31～
値引率	基準単価	お見積り
出荷日	通常	

11～29個は規格表内のスライド単価をご参照下さい。
表示数量超えはWOSにてご確認ください。