PDFは21年8月時点の内容です。最新情報はWEB頁でご確認ください（仕様は『外形図・規格表』タブに掲載）

規格追加
赤文字表示

ROLLERS -BEARING TYPE-

ローラ

ーベアリング付タイプー(L=15～100)

価格改訂

□：新価格

大口対応 BIG ORDER

カタログ規格外品はこちら P.137
CADデータフォルダ名：16_Rollers

RoHS10

ベアリングの詳細寸法は、P.1025・1027をご覧ください。

Type ストレート L寸選択	Type ストレート L寸指定	Type クラウン L寸選択	M材質 芯材	S表面処理（ライニング）	ベアリング	H硬度
RORB	ROFRB	ROCRB	S45C相当	四三酸化鉄皮膜	スチール	—
RORM	ROFRM	ROCRM		無電解ニッケルメッキ		—
RORS	ROFRS	ROCRS	SUS304	—		—
RORA	ROFRA	ROCRA	アルミ合金	白アルマイト		—
RORKS	—	ROCRKS	SUS304	ウレタン（自然色）	スチール	ショアA95
RORKA	—	ROCRKA	アルミ合金			
RORUS	ROFRUS	ROCRUS	SUS304			ショアA90
RORUZ	—	ROCRUZ			ステンレス	
RORUA	ROFRUA	ROCRUA	アルミ合金		スチール	
RORUP	—	ROCRUP	MCナイロン			
RORGS	—	ROCRGS	SUS304			ショアA70
RORGA	ROFRGA	ROCRGA	アルミ合金			
RORHS	—	ROCRHS	SUS304			ショアA50
RORHA	ROFRHA	ROCRHA	アルミ合金			
RORSS	ROFRSS	ROCRSS	SUS304	シリコンゴム（ライトグレー）	スチール	ショアA70
RORSA	—	ROCRSA	アルミ合金			
RORJS	—	ROCRJS	SUS304			ショアA50
RORJA	—	ROCRJA	アルミ合金			
RORWS	—	ROCRWS	SUS304	シリコンゴム（白）		ショアA70
RORTS	ROFRTS	ROCRTS	SUS304	耐熱ウレタン（赤褐色）使用温度：～110℃		ショアA90
RORTA	—	ROCRTA	アルミ合金			
RORNS	—	ROCRNS	SUS304	NBR（黒）		ショアA60
RORNA	—	ROCRNA	アルミ合金			

芯材外周にウレタン・シリコンゴム・NBRを焼付しています。

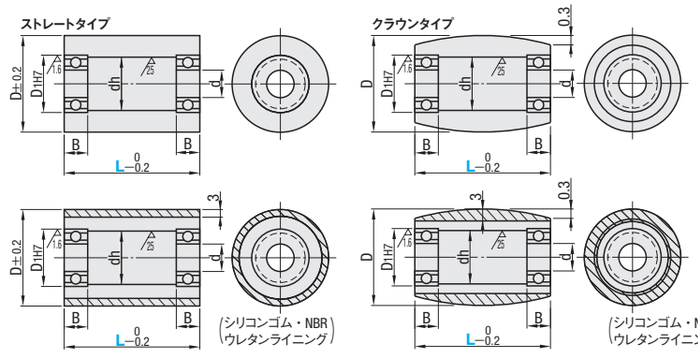

■L寸選択タイプ

型式 Type				No.	D	L 選択	d	D1(H7)	dh	B	使用ベアリング
ストレート 芯材のみ RORB RORM RORS RORA	シリコンゴム RORSS RORSA RORJS RORJA RORWS	クラウン 芯材のみ ROCRB ROCRM ROCRS ROCRA	シリコンゴム ROCRSS ROCRSA ROCRJS ROCRJA ROCRWS	(20)	20	15 20 25 30 40 50	6	15	10	5	696ZZ×2
				25	25	20 25 30 40 50 60 70 80 90 100	6	15	10	5	696ZZ×2
				30	30	20 25 30 40 50 60 70 80 90 100	8	19	15	6	698ZZ×2
ウレタン RORKS RORKA RORUP RORUS RORUZ RORUA RORGS RORGA RORHS RORHA	耐熱ウレタン RORTS RORTA	ウレタン ROCRKS ROCRKA ROCRUS ROCRUZ ROCRUA ROCRUP ROCRGS ROCRGA ROCRHS ROCRHA	耐熱ウレタン ROCRTS ROCRTA	35A	35	25 30 40 50	8	22	15	7	608ZZ×2
				35		25 30 40 50 60 70 80 90 100	10	22	18	6	6900ZZ×2
				40A	40	25 30 40 50	10	26	18	8	6000ZZ×2
				40		25 30 40 50 60 70 80 90 100	12	28	24	8	6001ZZ×2
	NBR RORNS RORNA		NBR ROCRNS ROCRNA	50A	50	25 30 40 50 100	12	32	24	10	6201ZZ×2
				50		25 30 40 50 60 70 80 90 100	15	32	28	9	6002ZZ×2

D20は芯材タイプ（RORB・RORM・RORS・RORA・ROCRB・ROCRM・ROCRS・ROCRA）のみ適用。
RORUP、ROCRUPはNo.35A、40A、50Aはありません。

■L寸指定タイプ（ストレートのみ）

型式 Type			No.	D	L 指定1mm単位	d	D1(H7)	dh	B	使用ベアリング
ストレート 芯材のみ ROFRB ROFRM ROFRS ROFRA	ウレタン ROFRUS ROFRUA ROFRGA ROFRHA	シリコンゴム ROFRSS	25	25	21～49	6	15	10	5	696ZZ×2
			30	30		8	19	15	6	698ZZ×2
			35A	35	26～49		22		7	608ZZ×2
			35			10		18	6	6900ZZ×2
		耐熱ウレタン ROFRTS	40A	40			26		8	6000ZZ×2
			40			12	28	24		6001ZZ×2
			50A	50	26～99	12	32		10	6201ZZ×2
			50			15		28	9	6002ZZ×2

ウレタンは時間経過とともに変色する場合がありますが、特性等に影響はありません。
L寸選択タイプで指定できるL寸は選択できません。

Order 注文例

型式	—	L
RORB30	—	30
ROFRSS40	—	38

Price 価格

■数量スライド価格（1円未満切り捨て）P.133

●芯材のみ

数量区分	標準対応 小口 1～9	10～14	15～19	20～50	大口 51～100	101～200	個別対応 大口 201～
数量							
値引率	基準単価	5%	10%	18%	25%	30%	お見積り
出荷日	通常				+5日	+7日	

表示数量超えはWOSにてご確認ください。

●ウレタン、ゴムライニング

数量区分	標準対応 小口 1～9	10～14	15～19	20～50	個別対応 大口 51～
数量					
値引率	基準単価	5%	10%	18%	お見積り

表示数量超えはWOSにてご確認ください。

長納期大口割（ストークL）
ストークLについては、P.135をご覧ください。ご利用の方はWOSにてご確認ください。
ストークLをご使用の場合、材質変更の可能性がございます。詳細はWOSにてご確認ください。

Delivery 出荷日

●RORS・ROCRS・ウレタンL寸選択タイプ
3 日目出荷

●RORB・RORM・RORA・ROCRB・ROCRM・ROCRA・耐熱ウレタン・ウレタン・芯材L寸指定タイプ
5 日目出荷

ご注文締切
急 ストーク B 3日目出荷 500円/1本 PM 8:00迄 P.134
3本以上で1明細行当たり一律1,350円

●シリコンゴム・NBR（黒）・RORKS・ROCRKS・RORKA・ROCRKA・RORUP・ROCRUP
5 日目出荷

■L寸選択タイプ

D	L	¥基準単価 ストレート 芯材のみ RORB	RORM	RORS	RORA	ウレタン RORKS	RORKA	RORUS	RORUZ	RORUA	RORUP	RORGS RORHS	RORGA RORHA	シリコン RORSS	RORSA	RORJS	RORJA	RORWS	耐熱ウレタン RORTS	RORTA	NBR RORNS	RORNA
20	15～25	1,460	1,540	1,690	1,540	—	—	—	—	—	—	—	—	—	—	—	—	—	—	—	—	—
	30～50	1,520	1,830	2,030	1,850	—	—	—	—	—	—	—	—	—	—	—	—	—	—	—	—	—
25	20～25	1,620	1,750	1,980	1,730	4,100	3,830	3,720	4,180	3,480	3,810	4,090	3,820	5,210	5,050	6,260	6,070	6,260	6,080	5,740	3,350	3,130
	30～50	1,700	2,080	2,390	2,080	4,540	4,210	4,120	4,580	3,820	4,240	4,540	4,200	5,740	5,570	6,890	6,690	6,890	6,240	6,430	3,880	3,440
	60～100	2,000	2,220	2,830	2,600	5,000	4,640	4,540	5,040	4,210	5,610	5,000	4,630	—	—	—	—	—	—	—	—	—
30	20～25	2,010	2,160	2,440	2,140	4,600	4,270	4,180	4,750	3,880	3,980	4,580	4,270	5,460	5,290	6,550	6,350	6,550	7,020	6,320	3,770	3,490
	30～50	2,140	2,520	2,980	2,540	5,180	4,710	4,710	5,280	4,270	4,490	5,170	4,700	6,000	5,800	7,190	6,960	7,190	7,840	7,010	4,240	3,850
	60～100	2,520	2,830	3,610	3,170	5,700	5,180	5,180	5,810	4,710	6,430	5,690	5,170	—	—	—	—	—	—	—	—	—
35 35A	25	2,060	2,270	2,800	2,320	4,980	4,470	4,520	5,210	4,050	4,740	4,970	4,470	6,040	5,860	7,250	7,030	7,250	7,460	6,550	4,080	3,650
	30～50	2,210	2,640	3,340	2,720	5,570	4,900	5,060	5,750	4,460	5,170	5,570	4,890	6,640	6,430	7,960	7,720	7,960	8,260	7,240	4,560	4,010
	60～100	2,540	2,830	3,990	3,330	6,130	5,400	5,570	6,330	4,900	7,460	6,130	5,390	—	—	—	—	—	—	—	—	—
40 40A	25	2,140	2,400	3,190	2,550	5,410	4,720	4,920	5,950	4,280	4,830	5,400	4,710	6,200	6,020	7,450	7,230	7,450	8,030	6,200	4,420	3,860
	30～50	2,290	2,770	3,750	2,950	6,020	5,160	5,470	6,500	4,690	5,420	6,020	5,150	6,850	6,640	8,220	7,960	8,220	9,080	7,800	4,930	4,210
	60～100	2,590	2,970	4,390	3,410	6,630	5,670	6,020	7,160	5,160	7,540	6,630	5,660	—	—	—	—	—	—	—	—	—
50 50A	25	2,450	2,710	3,500	3,020	5,740	5,230	5,210	6,360	4,740	5,090	5,740	5,210	6,590	6,400	7,920	7,680	7,920	8,720	7,930	4,700	4,270
	30～50	2,540	3,020	4,520	3,440	6,860	5,670	6,230	7,380	5,160	5,930	6,850	5,660	7,270	7,050	8,720	8,470	8,720	9,990	8,620	5,610	4,640
	60～100	3,010	3,490	5,270	3,920	7,650	6,190	6,950	8,100	5,630	7,790	7,650	6,190	8,530	8,260	10,230	9,920	10,230	11,700	9,410	6,260	5,060

D	L	¥基準単価 クラウン 芯材のみ ROCRB	ROCRM	ROCRS	ROCRA	ウレタン ROCRKS	ROCRKA	ROCRUS	ROCRUZ	ROCRUA	ROCRUP	ROCRGA ROCRHA	ROCRGS ROCRHS	シリコン ROCRSS	ROCRSA	ROCRJS	ROCRJA	ROCRWS	耐熱ウレタン ROCRTS	ROCRTA	NBR ROCRNS	ROCRNA
20	15～25	1,670	1,760	2,030	1,830	—	—	—	—	—	—	—	—	—	—	—	—	—	—	—	—	—
	30～50	1,900	2,210	2,550	2,310	—	—	—	—	—	—	—	—	—	—	—	—	—	—	—	—	—
25	20～25	1,850	1,980	2,340	2,050	4,730	4,410	4,290	4,830	4,000	4,400	4,400	4,720	5,610	5,440	6,750	6,540	6,750	7,020	6,600	3,870	3,600
	30～50	2,080	2,460	2,930	2,570	5,400	4,990	4,900	5,450	4,520	5,050	4,980	5,390	6,160	5,980	7,400	7,180	7,400	7,430	7,610	4,620	4,080
30	20～25	2,230	2,390	2,840	2,500	5,300	4,910	4,810	5,470	4,460	4,580	4,900	5,280	5,860	5,680	7,030	6,820	7,030	8,080	7,270	4,340	4,020
	30～50	2,520	2,900	3,630	3,110	6,200	5,620	5,630	6,320	5,090	5,370	5,590	6,180	6,420	6,210	7,700	7,450	7,700	9,380	8,360	5,070	4,590
35 35A	25	2,290	2,490	3,170	2,720	5,680	5,180	5,150	5,940	4,690	5,410	5,150	5,660	6,480	6,290	7,780	7,550	7,780	8,500	7,590	4,650	4,230
	30～50	2,580	3,020	3,910	3,260	6,520	5,760	5,920	6,730	5,240	6,050	5,770	6,500	7,100	6,880	8,520	8,260	8,520	9,670	8,510	5,340	4,720
40 40A	25	2,380	2,640	3,560	2,880	6,110	5,350	5,550	6,720	4,850	5,450	5,340	6,110	6,640	6,450	7,980	7,750	7,980	9,060	7,030	4,990	4,380
	30～50	2,670	3,160	4,300	3,470	6,960	6,010	6,320	7,520	5,460	6,270	6,010	6,950	7,320	7,100	8,790	8,510	8,790	10,500	9,090	5,700	4,910
50 50A	25	2,730	2,990	4,090	3,350	6,730	5,900	6,100	7,450	5,340	5,960	5,870	6,710	7,050	6,850	8,480	8,220	8,480	10,210	8,940	5,510	4,820
	30～50	2,970	3,460	5,150	3,990	7,930	6,600	7,200	8,530	6,000	6,860	6,590	7,930	7,770	7,540	9,320	9,060	9,320	11,550	10,030	6,490	5,400
	60～100	3,450	3,930	5,960	4,450	8,840	7,130	8,030	9,360	6,480	9,010	7,120	8,850	9,090	8,810	10,910	10,580	10,910	13,520	10,840	7,240	5,830

■L寸指定タイプ

D	L	¥基準単価 ストレート 芯材のみ ROFRB	ROFRM	ROFRS	ROFRA	ウレタン ROFRUS	ROFRUA	ROFRGA ROFRHA	シリコン ROFRSS	耐熱ウレタン ROFRTS
25	21～25	1,920	2,050	2,280	2,030	4,490	4,240	4,590	6,070	6,970
	26～49	2,000	2,380	2,690	2,380	4,920	4,590	5,000	6,620	7,130
30	21～25	2,310	2,460	2,740	2,440	4,970	4,660	5,060	6,320	7,960
	26～49	2,440	2,820	3,280	2,840	5,520	5,080	5,510	6,880	8,830
35 35A	26～49	2,510	2,940	3,640	3,020	5,900	5,260	5,720	7,560	9,270
40 40A	26～49	2,590	3,070	4,050	3,250	6,330	5,500	6,000	7,780	10,120
50 50A	26～50	2,840	3,320	4,820	3,740	7,120	6,010	6,540	8,230	11,090
	51～99	3,310	3,790	5,570	4,220	7,890	6,500	7,090	9,550	12,900

Alteration 追加工

型式	—	L	—	(UDC・SB)
RORNS40	—	50	—	SB

Alterations	Code	Spec.	¥/1Code
制電性ウレタンに変更（ウレタン色：グレー）	UDC	ウレタン ショアA90を制電性ウレタンに変更します。 指定方法 UDC 体積固有抵抗率 2.1×10⁸Ω・cm 表面抵抗率 4.0×10⁸Ω（温度30℃/湿度60%）	400

Alterations	Code	Spec.	¥/1Code	
ベアリング材質変更	SB	ベアリングをステンレスに変更します。 指定方法 SB ⊗RORUZ、ROCRUZは適用不可	D20・25	400
			D30	500
			D35	600
			D40	900
			D50	1,000

16 ローラ 搬送関連部品