規格追加 赤文字表示

BEARINGS WITH HOUSINGS FOR POSITIONING -T-SHAPED TYPE-

位置決めベアリングホルダセット

ーT型タイプー

大口対応 BIG ORDER

カタログ規格外品はこちら P.137

CADデータフォルダ名：14_Bearings_with_Holder

■特長：位置決めに適したT型ホルダセットで、基準面と対称度を保証しています。

Type 基準面タイプ 高さh選択タイプ	基準面タイプ 高さh指定タイプ	キー溝タイプ 高さh選択タイプ	キー溝タイプ 高さh指定タイプ	M材質 ベアリング	M材質 ホルダ	S表面処理 ホルダ	A付属品 止め輪
BSHKB	BSHFB	BKHKB	—	スチール	S45C相当	四三酸化鉄皮膜	ばね用鋼
BSHK	BSHF	BKHK	BKHF			無電解ニッケルメッキ	SUS304相当
BSHKA	—	BKHKA	—		2000系アルミ合金	白アルマイト処理	
BSHKSA	—	—	—	ステンレス			
—	—	BKHKS	—		SUS304相当	—	

軸受け精度 JIS B 1514 0級

6.3 / (1.6)

＊ゴムシールベアリング（VV・DD）は全てスチールです。

ベアリングと止め輪の間には隙間が発生します。選定時にはご注意ください。

基準面タイプ

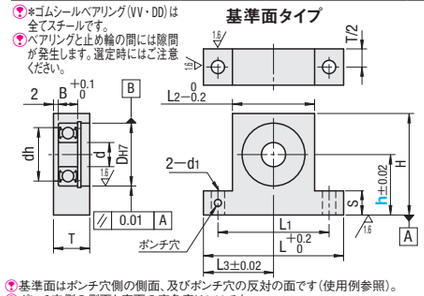

キー溝タイプ

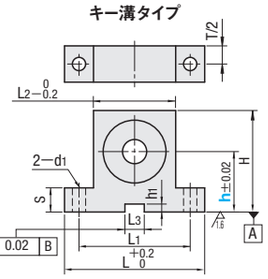

基準面はポンチ穴側の側面、及びポンチ穴の反対の面です（使用例参照）。

ポンチ穴側の側面と底面の直角度は0.02です。

■基準面タイプ

型式 Type	ベアリング品番	シール	h 高さ選択タイプ	h 高さ指定タイプ 1mm単位	d	DH7	許容差	dh	B	H	L	L1	L2	L3	T	S	d1	¥基準単価 高さh選択タイプ BSHKB	BSHK	BSHKA	BSHKSA	高さh指定タイプ BSHFB	BSHF
高さh選択 BSHKB BSHK BSHKA BSHKSA	623	ZZ 両シールド（×1.0） ＊VV 非接触ゴムシール（×1.1）	15 20 25	10～40	3	10	+0.015 0	7	4	h+9	36	26	16	18	10	5	4.5	1,840	1,930	1,660	—	2,880	3,000
	624				4	13	+0.018 0	9	5	h+11	38	28	18	19				1,880	1,960	1,690	—	2,940	3,060
	605				5	14		10			40	30	20	20				1,920	2,000	1,730	—	2,980	3,130
	606		20 25 30	15～40	6	17		13	6	h+13	47	35	23	23.5	12	10	5.5	2,000	2,090	1,800	2,040	3,120	3,260
	608				8	22		18	7	h+15	53	41	29	26.5				2,080	2,180	1,880	2,210	3,250	3,390
	6900			15～50	10	22		19	6									2,300	2,400	2,440	2,490	3,470	3,620
	6000		20 30 40	20～50		26	+0.021 0	22	8	h+17	58	46	34	29	15			2,170	2,260	1,950	2,650	3,370	3,520
	6901				12	24		21	6	h+16	56	44	32	28	12			2,330	2,430	2,460	2,570	3,490	3,650
	6001					28		24	8	h+18	60	48	36	30	15			2,290	2,390	2,050	2,780	3,570	3,730
高さh指定 BSHFB BSHF	6902	DD 接触ゴムシール（×1.1）		20～60	15	28		25	7						12	15	6.5	2,510	2,620	2,580	2,840	3,870	4,040
	6002		30 40 50	25～60		32	+0.025 0	28	9	h+20	68	54	40	34	15			2,630	2,750	2,360	3,260	4,090	4,280
	6903				17	30	+0.021 0	27	7	h+19	64	52	38	32	13			2,760	2,890	2,460	3,770	4,310	4,510
	6003					35		31	10	h+22	70	56	43	35	16			2,710	2,830	2,440	3,730	4,230	4,420
	6904		40 50 60	30～80	20	37	+0.025 0	34	9	h+23	73	59	45	36.5	15			2,910	3,040	2,730	3,810	4,500	4,710
	6004					42		36	12	h+25	82	66	50	41			9	2,950	3,080	2,650	4,010	4,590	4,800
	6005				25	47		41		h+28	96	76	56	48	19			3,120	3,260	—	—	4,860	5,080
	6006		40 50 80	40～100	30	55	+0.030 0	48	13	h+32	104	84	64	52		20	11	3,680	3,840	—	—	5,740	5,990

■キー溝タイプ

型式 Type	ベアリング品番	シール	h 高さ選択タイプ	h 高さ指定タイプ 1mm単位	d	DH7	許容差	dh	B	H	L	L1	L2	L3	許容差	h1	許容差	T	S	d1	¥基準単価 高さh選択タイプ BKHKB	BKHK	BKHKA	BKHKS	高さh指定タイプ BKHF
高さh選択 BKHKB BKHK BKHKA BKHKS	623	ZZ 両シールド（×1.0） ＊VV 非接触ゴムシール（×1.1）	15 20 25	15～40	3	10	+0.015 0	7	4	h+9	36	26	16	3	±0.0125	1.4	+0.1 0	10	5	4.5	2,010	2,100	1,890	—	3,280
	624				4	13	+0.018 0	9	5	h+11	38	28	18	4	±0.0150	1.8					2,040	2,140	1,920	—	3,340
	605				5	14		10			40	30	20			2.8					2,090	2,190	1,970	—	3,400
	606		20 25 30		6	17		13	6	h+13	47	35	23					12	10	5.5	2,180	2,270	2,040	4,850	3,550
	608				8	22		18	7	h+15	53	41	29	6							2,270	2,380	2,130	4,940	3,710
	6900				10	22		19	6												2,510	2,620	2,770	5,000	3,950
	6000		20 30 40	20～50		26	+0.021 0	22	8	h+17	58	46	34	8	±0.0180	3.3	+0.2 0	15	6.5		2,360	2,470	2,210	4,820	3,850
	6901				12	24		21	6	h+16	56	44	32					12			2,540	2,650	2,790	5,220	3,980
	6001					28		24	8	h+18	60	48	36					15			2,500	2,610	2,340	5,070	4,070
高さh指定 BKHF	6902	DD 接触ゴムシール（×1.1）		25～60	15	28		25	7									12		9	2,730	2,850	2,920	5,830	4,390
	6002		30 40 50			32	+0.025 0	28	9	h+20	68	54	40					15	6.5		2,850	2,970	2,650	5,990	4,640
	6903				17	30	+0.021 0	27	7	h+19	64	52	38	10				13			2,990	3,130	2,760	7,500	4,880
	6003					35		31	10	h+22	70	56	43					16			2,940	3,070	2,750	7,740	4,790
	6904		40 50 60	30～80	20	37	+0.025 0	34	9	h+23	73	59	45					15			3,150	3,300	3,070	7,400	5,100
	6004					42		36	12	h+25	82	66	50							9	3,170	3,320	2,960	7,250	5,180
	6005				25	47		41		h+28	96	76	56					19			3,370	3,520	—	—	5,490
	6006		40 50 80	40～100	30	55	+0.030 0	48	13	h+32	104	84	64	12	±0.0215				20	11	4,100	4,280	—	—	6,690

シールがVV及びDDの場合には表中価格に1.1を掛けた金額になります。（1円単位切り捨て）
（例）BKHF6002VV−28の時　表中価格4,640円×1.1＝5,104円　→　5,100円

＊VV（非接触ゴムシール）は623番・624番・605番・606番は選択できません。

Order 注文例

型式 Type	ベアリング	シール	h
BSHK	6000	ZZ	30
BKHF	6002	VV	28

Delivery 出荷日　3 日目出荷

急 ストーク A　翌日出荷 800円/1本　ご注文締切 PM 6:00迄 P.134

3本以上で1明細行当たり一律2,160円

Price 価格

■数量スライド価格（1円未満切り捨て）P.133

数量区分	標準対応 小口			大口	個別対応 大口
数量	1～9	10～14	15～19	20～50	51～
値引率	基準単価	5%	10%	18%	お見積り
出荷日	通常			+5日	

表示数量超えはWOSにてご確認ください。

Example 使用例　基準面タイプ 使用例

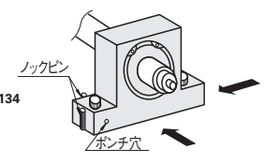

長納期大口割（ストークL）

ストークLについては、P.135をご覧ください。ご利用の方はWOSにてご確認ください。

Alteration 追加工

型式 − h − (NA・KCC・KKC)　BSHF6000ZZ − 35 − KKC

KCC・KKCのみ　5 日目出荷

Alterations	ベアリング・止め輪組付なし	C2面取り追加工	C面取り追加工
Code	NA	KCC	KKC
Spec.	ベアリング・止め輪をホルダに組み込まず付属品として出荷します。	上端面をC2面取りします。	上端両側の角をC面取り（45°）追加工します。 指定方法 KCC（d / KCC: 3～8 / 5, 10～20 / 10, 25・30 / 12） 高さh指定タイプのみ適用
¥/1Code	無料	200	600

PDFは21年6月時点の内容です。最新情報はWEB頁でご確認ください（仕様は『外形図・規格表』タブに掲載）

規格追加 赤文字表示

BEARINGS WITH HOUSINGS FOR POSITIONING -T-SHAPED DOUBLE BEARING TYPE-

位置決めベアリングホルダセット

ーT型ダブルタイプー

大口対応 BIG ORDER

カタログ規格外品はこちら P.137

CADデータフォルダ名：14_Bearings_with_Holder

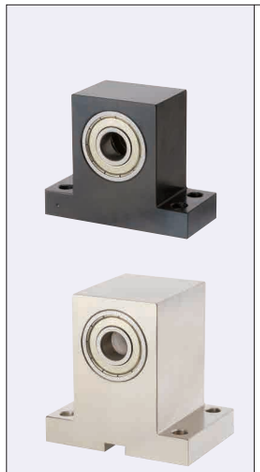

Type 基準面タイプ 高さh選択タイプ	基準面タイプ 高さh指定タイプ	キー溝タイプ 高さh選択タイプ	キー溝タイプ 高さh指定タイプ	M材質 ベアリング	M材質 ホルダ	S表面処理 ホルダ
BSHWB	BSHWFB	BKHWB	BKHWFB	スチール	S45C相当	四三酸化鉄皮膜
BSHW	BSHWF	BKHW	—			無電解ニッケルメッキ
BSHWA	—	BKHWA	—		2000系アルミ合金	白アルマイト処理
BSHWSA	—	—	—	ステンレス		
BSHWS	—	BKHWS	—		SUS304相当	—

軸受け精度 JIS B 1514 0級

6.3 / (1.6)

＊ゴムシールベアリング（VV・DD）は全てスチールです。

基準面はポンチ穴側の側面、及びポンチ穴の反対の面です（使用例参照）。

ポンチ穴側の側面と底面の直角度は0.02です。

基準面タイプ

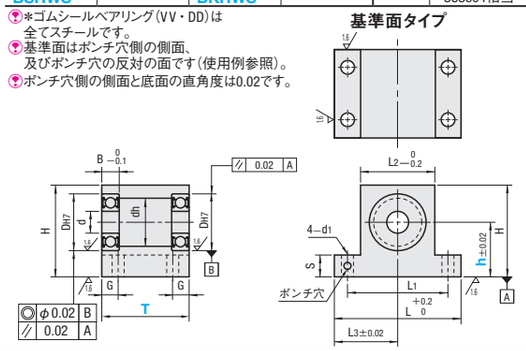

キー溝タイプ

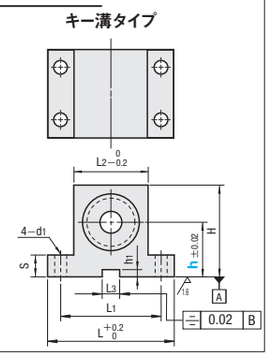

■基準面タイプ

型式 Type	ベアリング品番	シール	T 選択	h 高さ選択タイプ	h 高さ指定タイプ 1mm単位	d	DH7	許容差	dh	B	H	L	L1	L2	L3	G	S	d1	¥基準単価 高さh選択タイプ BSHWB	BSHW	BSHWA	BSHWSA	BSHWS	高さh指定タイプ BSHWFB	BSHWF
高さh選択 BSHWB BSHW BSHWA BSHWSA BSHWS	623	ZZ 両シールド（×1.0） ＊VV 非接触ゴムシール（×1.1）	20 30	15 20 25	—	3	10	+0.015 0	7	4	h+9	36	26	16	18	5	5	4.5	4,430	4,620	3,970	—	—	—	—
	624					4	13	+0.018 0	9	5	h+11	38	28	18	19				4,500	4,700	4,050	—	—	—	—
	605					5	14		10			40	30	20	20				4,500	4,710	4,140	—	—	—	—
	606		25 35	20 25 30	15～40	6	17		13	6	h+13	47	35	23	23.5	6	10	5.5	4,790	5,010	4,300	4,790	7,900	7,480	7,810
	608					8	22		18	7	h+15	53	41	29	26.5				4,990	5,220	4,480	5,130	8,070	7,780	8,130
	6900				15～50	10			19	6									5,680	5,930	5,130	5,870	8,230	8,850	9,250
	6000		25 40	20 30 40			26	+0.021 0	22	8	h+17	58	46	34	29				5,420	5,660	4,870	6,280	8,360	8,460	8,840
	6901				20～50	12	24		21	6	h+16	56	44	32	28				5,720	5,980	5,160	6,020	9,000	8,920	9,320
	6001						28		24	8	h+18	60	48	36	30				5,750	6,000	5,170	6,620	8,910	8,960	9,360
高さh指定 BSHWFB BSHWF	6902	DD 接触ゴムシール（×1.1）	25 50		20～60	15	28		25	7							15		6,590	6,890	5,920	7,100	9,650	10,280	10,740
	6002		30 50	30 40 50	25～60		32	+0.025 0	28	9	h+20	68	54	40	34	7		6.5	6,830	7,130	6,070	7,880	10,260	10,660	11,130
	6903		25 50			17	30	+0.021 0	27	7	h+19	64	52	38	32				7,210	7,530	6,450	9,070	12,110	11,250	11,750
	6003		30 50				35		31	10	h+22	70	56	43	35				6,970	7,290	6,270	8,840	11,540	10,880	11,370
	6904		35 50	40 50 60	30～80	20	37	+0.025 0	34	9	h+23	73	59	45	36.5				7,550	7,890	6,790	8,960	12,840	11,780	12,310
	6004		40 50				42		36	12	h+25	82	66	50	41	8		9	7,680	8,030	7,910	9,600	13,970	11,980	12,520
	6005					25	47		41		h+28	96	76	56	48				8,050	8,410	—	—	14,880	12,550	13,110
	6006		40 60	40 50 80	40～100	30	55	+0.030 0	48	13	h+32	104	84	64	52	10	20	11	9,230	9,650	—	—	15,270	14,420	15,070

■キー溝タイプ

型式 Type	ベアリング品番	シール	T 選択	h 高さ選択タイプ	h 高さ指定タイプ 1mm単位	d	DH7	許容差	dh	B	H	L	L1	L2	L3	許容差	h1	許容差	G	S	d1	適用キー呼び寸法	¥基準単価 高さh選択タイプ BKHWB	BKHW	BKHWA	BKHWS	高さh指定タイプ BKHWFB
高さh選択 BKHWB BKHW BKHWA BKHWS	623	ZZ 両シールド（×1.0） ＊VV 非接触ゴムシール（×1.1）	20 30	15 20 25	—	3	10	+0.015 0	7	4	h+9	36	26	16	3	±0.0125	1.4	+0.1 0	5	5	4.5	3×3	4,830	5,040	4,520	—	—
	624					4	13	+0.018 0	9	5	h+11	38	28	18	4	±0.0150	1.8					4×4	4,910	5,130	4,600	—	—
	605					5	14		10			40	30	20			2.8						4,910	5,140	4,710	—	—
	606		25 35	20 25 30	10～40	6	17		13	6	h+13	47	35	23					6	10	5.5	6×6	5,230	5,460	4,890	8,990	8,150
	608					8	22		18	7	h+15	53	41	29	6								5,440	5,680	5,090	9,160	8,480
	6900					10			19	6													6,190	6,470	5,830	9,350	9,660
	6000		25 40	20 30 40	20～50		26	+0.021 0	22	8	h+17	58	46	34	8	±0.0180	3.3	+0.2 0				8×7	5,920	6,180	5,540	9,500	9,220
	6901					12	24		21	6	h+16	56	44	32									6,240	6,520	5,860	10,230	9,730
	6001						28		24	8	h+18	60	48	36									6,260	6,550	5,870	10,130	9,780
高さh指定 BKHWFB	6902	DD 接触ゴムシール（×1.1）	25 50			15	28		25	7									7	15	6.5		7,160	7,490	6,690	10,910	11,170
	6002		30 50	30 40 50	25～60		32	+0.025 0	28	9	h+20	68	54	40								10×8	7,400	7,730	6,830	11,540	11,540
	6903		25 50			17	30	+0.021 0	27	7	h+19	64	52	38									7,810	8,160	7,260	13,630	12,190
	6003		50				35		31	10	h+22	70	56	43									7,550	7,890	7,060	12,990	11,790
	6904		35 50	40 50 60	35～80	20	37	+0.025 0	34	9	h+23	73	59	45									8,180	8,550	7,640	14,450	12,760
	6004		40 50				42		36	12	h+25	82	66	50					8		9		8,290	8,660	8,860	15,650	12,940
	6005					25	47		41		h+28	96	76	56	12	±0.0215							8,690	9,080	—	16,660	13,560
	6006		40 60	40 50 80	40～100	30	55	+0.030 0	48	13	h+32	104	84	64					10	20	11	12×8	10,310	10,760	—	17,020	16,080

シールがVV及びDDの場合には表中価格に1.1を掛けた金額になります。（1円単位切り捨て）
（例）BSHWFB6900VV−25−25の時　表中価格8,850円×1.1＝9,735円　→　9,730円

＊VV（非接触ゴムシール）は623番・624番・605番・606番は選択できません。

Order 注文例

型式 Type	ベアリング	シール	T	h
BSHW	6000	ZZ	25	30
BSHWFB	6900	VV	25	25

Delivery 出荷日　3 日目出荷

急 ストーク A　翌日出荷 800円/1本　ご注文締切 PM 6:00迄 P.134

3本以上で1明細行当たり一律2,160円

Price 価格

■数量スライド価格（1円未満切り捨て）P.133

数量区分	標準対応 小口			大口	個別対応 大口
数量	1～9	10～14	15～19	20～50	51～
値引率	基準単価	5%	10%	18%	お見積り
出荷日	通常			+5日	

表示数量超えはWOSにてご確認ください。

長納期大口割（ストークL）

ストークLについては、P.135をご覧ください。ご利用の方はWOSにてご確認ください。

Alteration 追加工

型式 − T − h − (NA・KCC・KKC)　BSHWF6000ZZ − 25 − 35 − KKC

KCC・KKCのみ　5 日目出荷

Alterations	ベアリングなし	C2面取り追加工	C面取り追加工
Code	NA	KCC	KKC
Spec.	ベアリングをホルダに組み込まず、付属品として出荷します。	上端面をC2面取りします。	上端両側の角をC面取り（45°）追加工します。 指定方法 KCC（d / KCC: 3～8 / 5, 10～20 / 10, 25・30 / 12） 高さh指定タイプのみ適用
¥/1Code	無料	200	1,500