FLOATING JOINTS QUICK CONNECTION TYPE –CONNECTING ROD FEMALE TYPE–

フローティングジョイント　簡易接続型

ー延長ロッドめねじタイプー

大口対応 BIG ORDER

ステンレス・めっき品 脱脂洗浄サービス 対応商品詳細は下記URLへ http://fa.misumi.jp

CADデータフォルダ名：55_Cylinders

■SUS304の表面処理を塩浴軟窒化→窒化処理に変更いたしました。従来品に比べ「耐食性・硬度」が向上し、表面の発塵が少なくなりました。

RoHS10

L寸選択タイプ
FJLC
FJLCSW
L寸指定タイプ
FJL
FJLSW

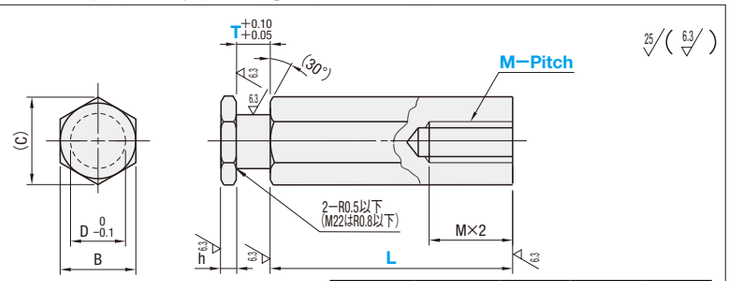

塩浴軟窒化処理により色ムラが発生する場合がございますが、機能面に影響ありません。
ねじ端面部には塩浴軟窒化処理が施されていないことがあります。
「塩浴軟窒化」の詳細は2018年カタログ**P.1961**をご参照ください。

L寸選択タイプ	L寸指定タイプ	M材質	S表面処理	H表面硬度
FJLC	FJL	S45C相当	塩浴軟窒化	500HV～
FJLCSW	FJLSW	SUS304	窒化処理	1000HV～

■L寸選択タイプ

型式 Type	M−Pitch	L 選択	T	h	D	B	(C)	対応するホルダ HLRA□ P1437 HLRB□ P1437 HLRC□ P1438 HLRE□ P1439	¥基準単価 FJLC	¥基準単価 FJLCSW
FJLC FJLCSW	3−0.5	10 12 15 18 20 25	4	3	4	6	6.9	4	550	770
	4−0.7	12 15 18 20 25 30			6	8	9.2	6	580	790
	5−0.8	15 18 20 25 30 40							620	860
	6−1.0	18 20 25 30 40 50			7	10	11.5	7	650	880
	8−1.0	25 30 40 50 60 70	6	4	10	14	16.2	10	690	950
	8−1.25									
	10−1.25	30 40 50 60 70 80	8		13	17	19.6	13	740	1,000
	10−1.5									
	12−1.25	40 50 60 70 80 90			16	21	24.2	16	780	1,080
	12−1.5									
	14−1.5	50 60 70 80 90 100	12		18	23	26.6	18	820	1,130
	18−1.5	70 80 90 100			21	26	30	21	930	1,650

■L寸指定タイプ

型式 Type	M−Pitch	T 選択	L 指定1mm単位	h	D	B	(C)	¥基準単価 FJL	¥基準単価 FJLSW
FJL FJLSW	3−0.5	3 4* 5 6	3～50	3	4	6	6.9	620	1,110
	4−0.7	3 4* 5 6 8	3～60		6	8	9.2	660	1,200
	5−0.8	3 4* 5 6 8 9 10	3～60					710	1,310
	6−1.0	3 4* 5 6 8 9 10 12	4～80		7	10	11.5	740	1,340
	8−1.0	4 5 6* 8 9 10 12 13 15 16	4～100	4	10	14	16.2	790	1,460
	8−1.25								
	10−1.25	4 5 6 8* 9 10 12 13 15 16 19 20	4～100		13	17	19.6	830	1,540
	10−1.5								
	12−1.25	5 6 8* 9 10 12 13 15 16 19 20	5～100		16	21	24.2	880	1,600
	12−1.5								
	14−1.5	5 6 8 9 10 12* 13 15 16 19 20	5～100		18	23	26.6	930	1,710
	18−1.5	8 9 10 12* 13 15 16 19 20	8～100		21	26	30	1,170	2,180
	22−1.5	12 15* 20	10～100	5	25	30	34.6	1,410	—

h+T+L≦3Mの場合、タップ穴は貫通になります。

■フローティングジョイント・ホルダ対応表（FJL・FJLSW）

M−Pitch	FJL FJLSW のT寸法*	HLRA□ P.1437 HLRB□ P.1437 HLRC□ P.1438	FJL FJLSW のT寸法*	HLRE□ P.1439	FJL FJLSW のT寸法	HLRD□ P.1438	FJL FJLSW のT寸法	HLRL□ P.1439	FJL FJLSW のT寸法	HLRAF P.1437
3−0.5	4	4	4	—	—	—	—	—	—	—
4−0.7		6							3～6	6−3～6
5−0.8										
6−1.0		7		7	8	7	6	7	3～8	7−3～8
8−1.0	6	10	6	10	12	10		10	3～12	10−3～12
8−1.25										
10−1.25	8	13	8	13	13	13		13	4～12	13−4～12
10−1.5										
12−1.25		16		16	15	16	8	16	5～15	16−5～15
12−1.5										
14−1.5	12	18	12	18	16	18		18	—	—
18−1.5		21		21	19	21	10	21	8～15	21−6～15
22−1.5	15	25	15	25	20	25	—	—	12～20	25−8～20

ホルダの詳細寸法は、**P.1437～1439**をご覧ください。

Order 注文例
型式 − L
FJLC8 − 1.0 − 25
型式 − T − L
FJL6 − 1.0 − 6 − 70

Delivery 出荷日
3 日目発送　ストーク A 200円/1本　**P.90**
同一サイズ3本以上は一律540円
FJLCSW・FJLSWはストーク適用不可
大口出荷日 +4 日目出荷　数量 20～50
ストーク対応なし

Price 価格
■数量スライド価格（1円未満切り捨て）**P.89**

数量	1～9	10～14	15～19	20～50
値引率	基準単価	5%	10%	18%
出荷日	通常			+4日

表示数量超えはお見積り

Example 使用例

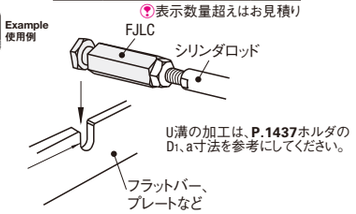

FLOATING JOINTS QUICK CONNECTION TYPE –CONNECTING ROD MALE TYPE–

フローティングジョイント　簡易接続型

ー延長ロッドおねじタイプー

大口対応 BIG ORDER

CADデータフォルダ名：55_Cylinders

RoHS10

L寸選択タイプ
FJLCM
L寸指定タイプ
FJLLM

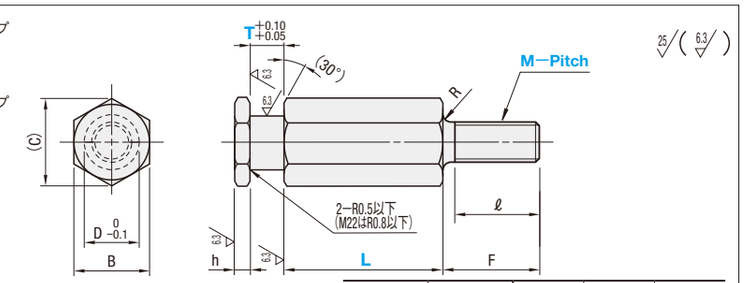

塩浴軟窒化処理により色ムラが発生する場合がございますが、機能面に影響ありません。
F寸部には塩浴軟窒化処理が施されていないことがあります。
「塩浴軟窒化」の詳細は2018年カタログ**P.1961**をご参照ください。

L寸選択タイプ	L寸指定タイプ	M材質	S表面処理	H表面硬度
FJLCM	FJLLM	S45C相当	塩浴軟窒化	500HV～

■L寸選択タイプ

型式 Type	M−Pitch	L 選択	T	h	D	F	ℓ	B	(C)	R	対応するホルダ HLRA□ HLRB□ HLRC□ HLRE□	¥基準単価
FJLCM	3−0.5	10 12 15	4	3	4	8	6	6	6.9	1	4	850
	4−0.7	12 15 18 20				11	9					770
	5−0.8	15 18 20 25			6	13	11	8	9.2		6	1,000
	6−1.0	18 20 25 30			7	19	17	10	11.5	1.5	7	1,100
	8−1.25	25 30 40	6	4	10	20	18	14	16.2		10	1,200
	10−1.5	30 40 50	8		13	24	21	17	19.6	2	13	1,300
	16−2.0	60 70 80	12		21	40	37	26	30		21	1,600
	20−2.5	70 80 90 100	15	5	25	50	46	30	34.6		25	1,800

■L寸指定タイプ

型式 Type	M−Pitch	T 選択	L 指定1mm単位	h	D	F	ℓ	B	(C)	R	¥基準単価
FJLLM	3−0.5	3 4*	3～15	3	4	8	6	6	6.9	1	1,030
	4−0.7	3 4* 5 6 8	3～20			11	9				930
	5−0.8	3 4* 5 6 8 9 10	3～25		6	13	11	8	9.2		1,200
	6−1.0	4* 5 6 8	4～30		7	19	17	10	11.5	1.5	1,330
	8−1.25	5 6* 8 12	4～40	4	10	20	18	14	16.2		1,570
	10−1.5	6 8* 9 10 12	4～50		13	24	21	17	19.6	2	1,650
	16−2.0	12* 15 20	8～80		21	40	37	26	30		1,930
	20−2.5	12 15* 20	10～100	5	25	50	46	30	34.6		2,230
	22−2.5	12 15 20*	10～100		27	60	56	32	36.9	2.5	2,910

■フローティングジョイント・ホルダ対応表（FJLLM）

M−Pitch	FJLCM FJLLM のT寸法*	HLRA□ P.1437 HLRB□ P.1437 HLRC□ P.1438	FJLCM FJLLM のT寸法*	HLRE□ P.1439	FJLLM のT寸法	HLRD□ P.1438	FJLLM のT寸法	HLRL□ P.1439	FJLMM のT寸法	HLRAF P.1437
3−0.5	4	4	4	—	—	—	—	—	—	—
4−0.7										
5−0.8		6							3～6	6−3～6
6−1.0		7		7	8	7	6	7	4～8	7−4～8
8−1.25	6	10	6	10	12	10		10	5～12	10−5～12
10−1.5	8	13	8	13	—	—		13	6～12	13−6～12
16−2.0	12	21	12	21			—	—	15	21−15
20−2.5	15	25	15	25	20	25			12～20	25−12～20
22−2.5	20	27	20	—	20	25				27−12～20

対応するホルダの27は、HLRA・HLRCのみ対応となります。
ホルダの詳細寸法は、**P.1437～1439**をご覧ください。

Example 使用例

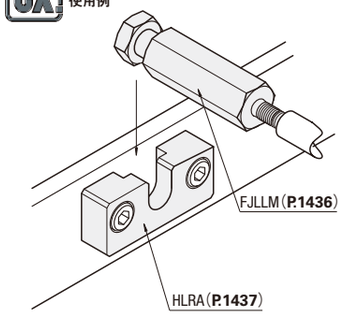

Order 注文例
型式 − L
FJLCM6 − 1.0 − 25
型式 − T − L
FJLLM8 − 1.25 − 6 − 40

Delivery 出荷日
3 日目発送
大口出荷日 +4 日目出荷　数量 20～50
ストーク対応なし

Price 価格
■数量スライド価格（1円未満切り捨て）**P.89**

数量	1～9	10～14	15～19	20～50
値引率	基準単価	5%	10%	18%
出荷日	通常			+4日

表示数量超えはお見積り

ミスミ FA メカ 2012　My部品表で型番も簡単エクセル管理！▶　ミスミFA　検索　http://fa.misumi.jp/