制御ボックス（穴加工対応品）

Webなら盤用パーツ多数掲載!

ミスミ

RSUSBシリーズ　外形図／穴加工有効寸法

RSUSBシリーズ ▶784ページ

外形図

（単位：mm）

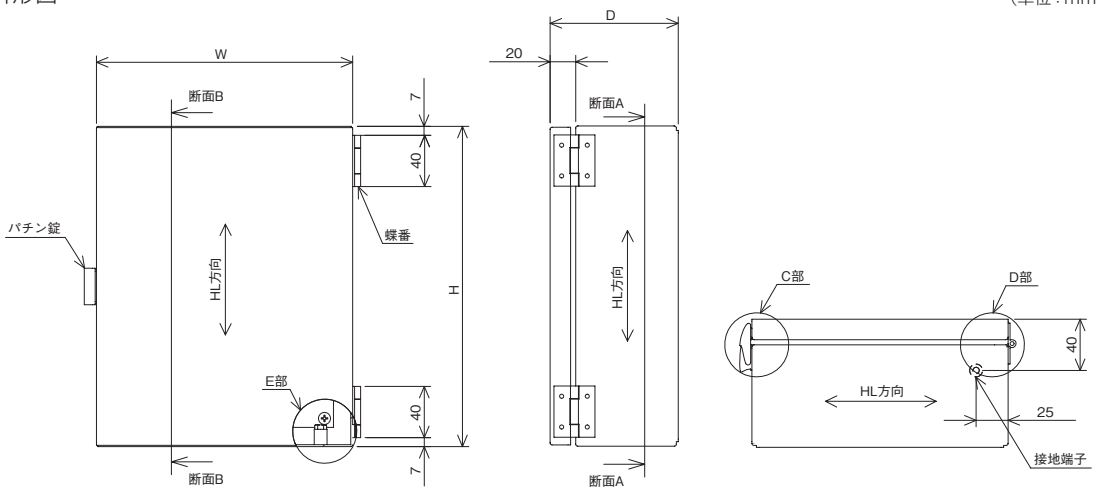

穴加工有効寸法

（単位：mm）

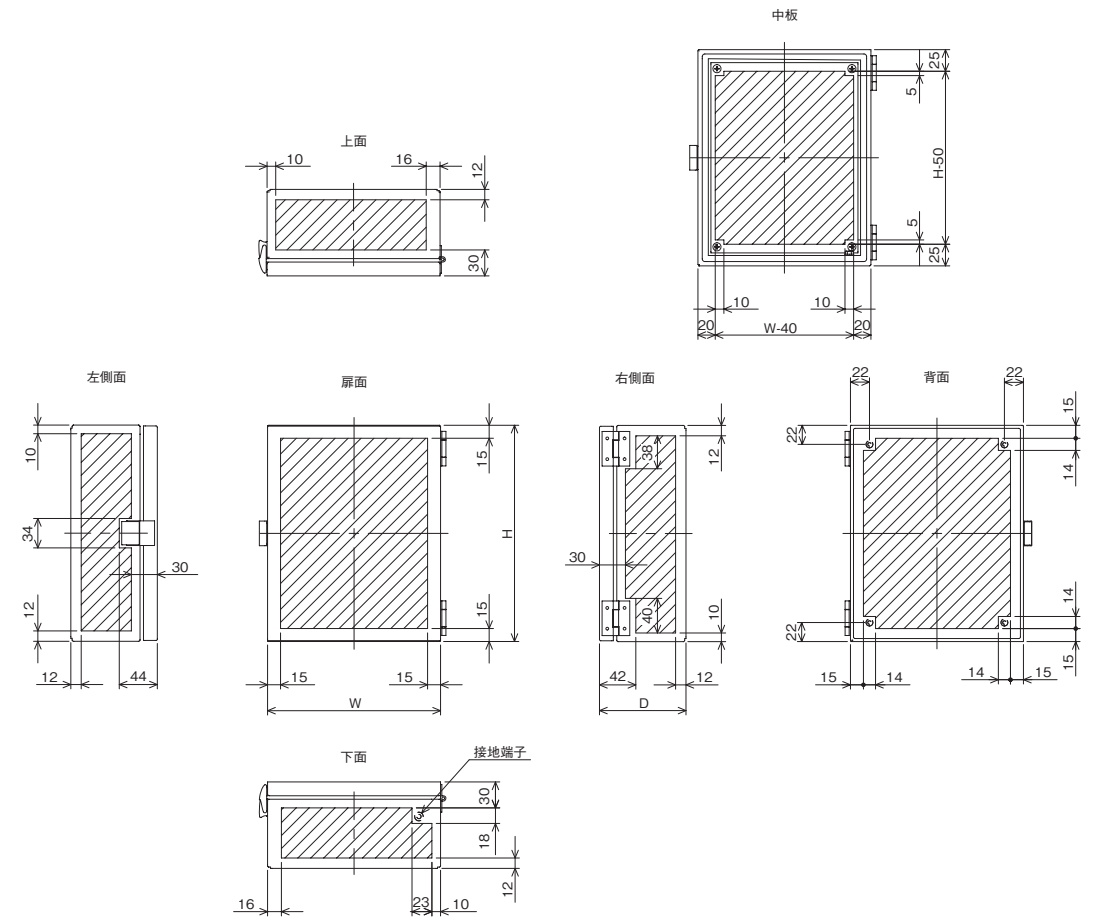

穴加工無料対象穴形状 ▶812ページ

ミスミ VONA 制御部品・PC部品 検索
WEBなら当日・翌日出荷の商品続々拡大中!

●通常単価・数量スライド単価・出荷日等の最新情報はミスミVONA eカタログをご参照ください。
●ご注文の数量によっては、都度納期お見積りとなる場合がございます。