制御ボックス（穴加工対応品）

Webなら盤・キャビネット5万点以上取扱い!

ミスミ

CNA／CSA／CUAシリーズ 外形図・詳細図

CNA／CSA ▶761ページ　CUA ▶763ページ

外形図

（単位：mm）

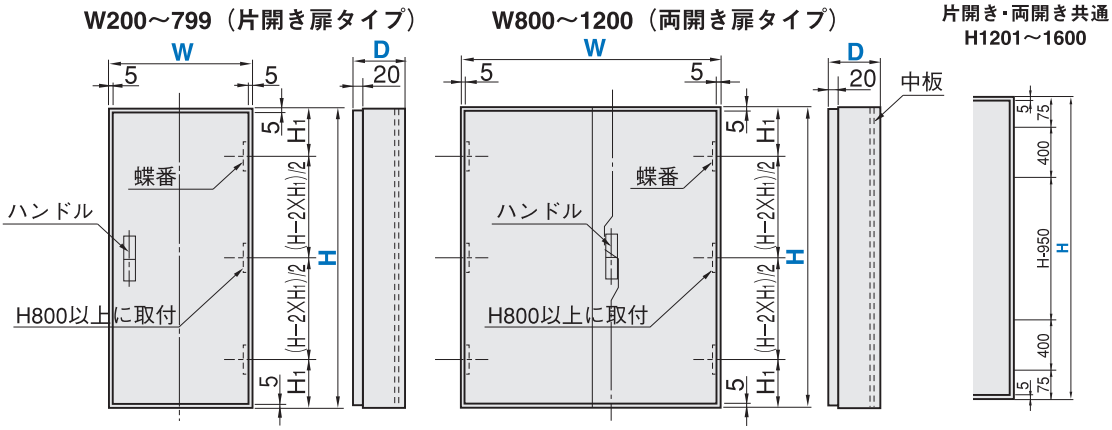

H200～299：H_1＝45
H300～399：H_1＝60
H400～　　：H_1＝75

詳細図

（単位：mm）

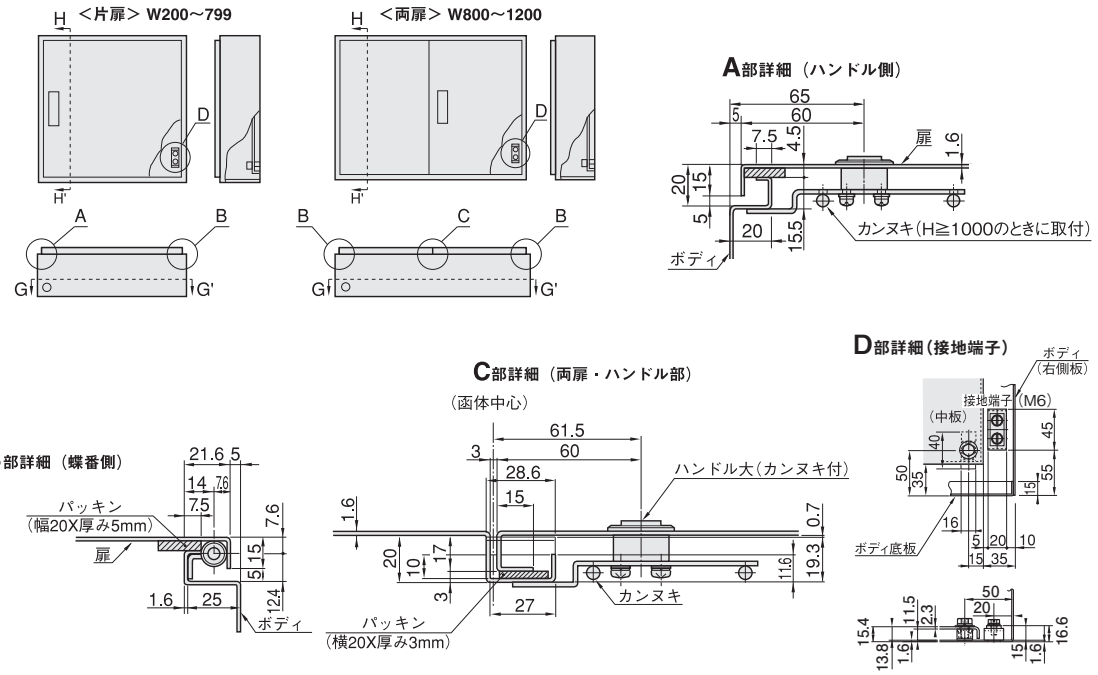

ミスミ VONA 制御部品・PC部品 検索
WEBなら11,000シリーズ以上掲載。取扱拡大中!

●通常単価・数量スライド単価・出荷日等の最新情報はミスミVONA eカタログをご参照ください。
●ご注文の数量によっては、都度納期お見積りとなる場合がございます。