制御ボックス（穴加工対応品）

Webなら盤用パーツ多数掲載!

ミスミ

SPAシリーズ 外形図 詳細図

SPAシリーズ ▶705ページ

外形図

W200～600（片開き扉タイプ）

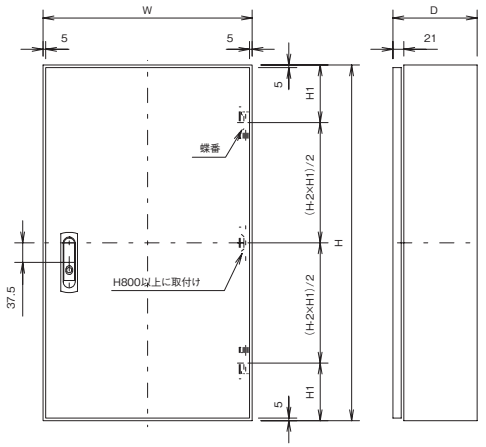

H：300～399　　H1：60
H：400～800　　H1：110

詳細図

（単位：mm）

W200～600（片開き扉タイプ）

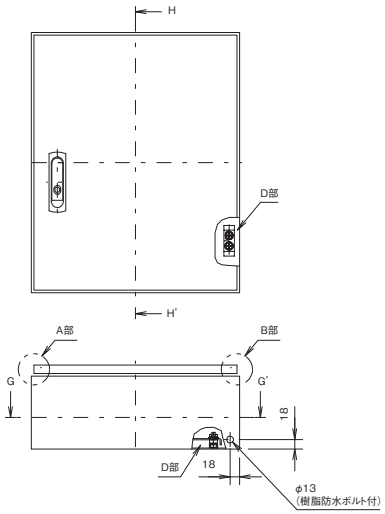

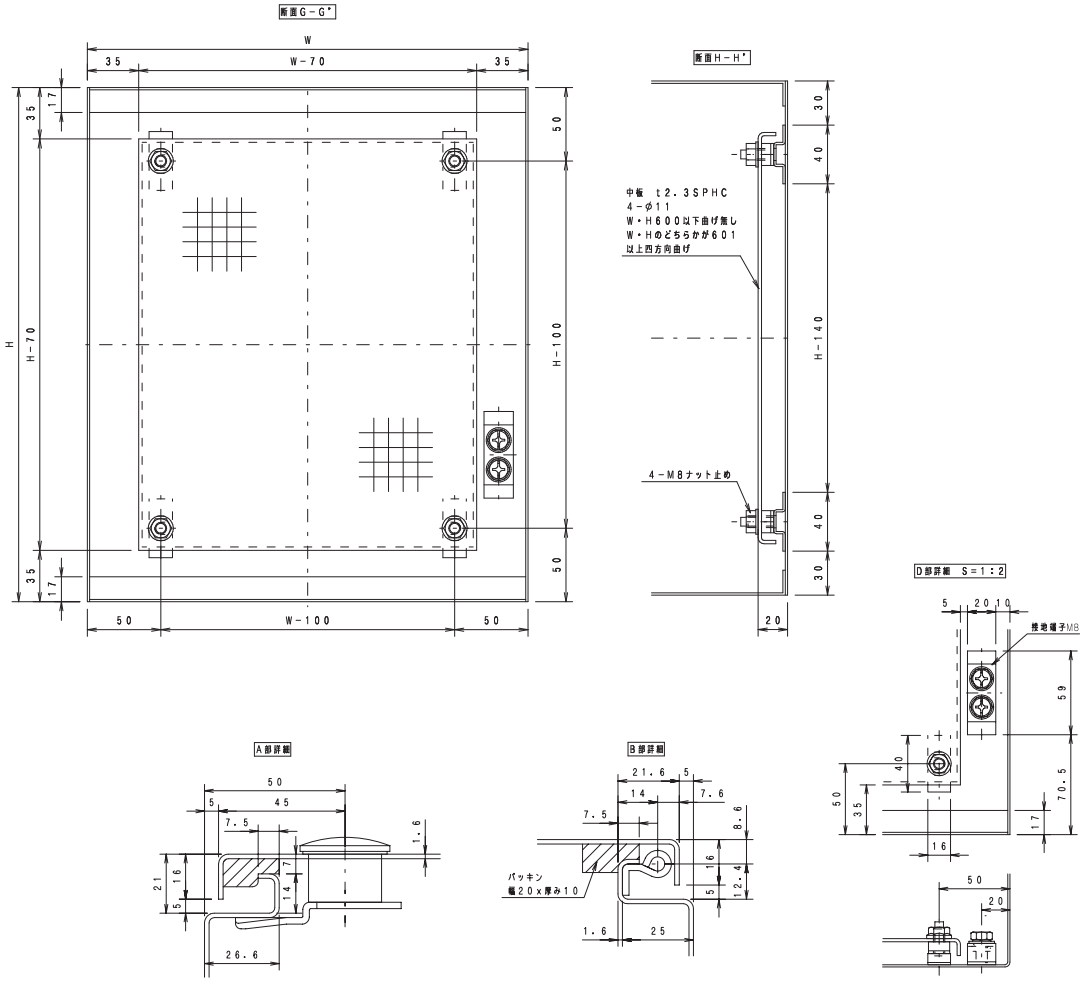

盤・キャビネット・ボックス
盤用パネル
穴加工見積方法
盤用パーツ
表示用部品
LED照明
ファン