ミスミ

RSHシリーズ　穴加工有効寸法

穴加工有効寸法

（単位：mm）

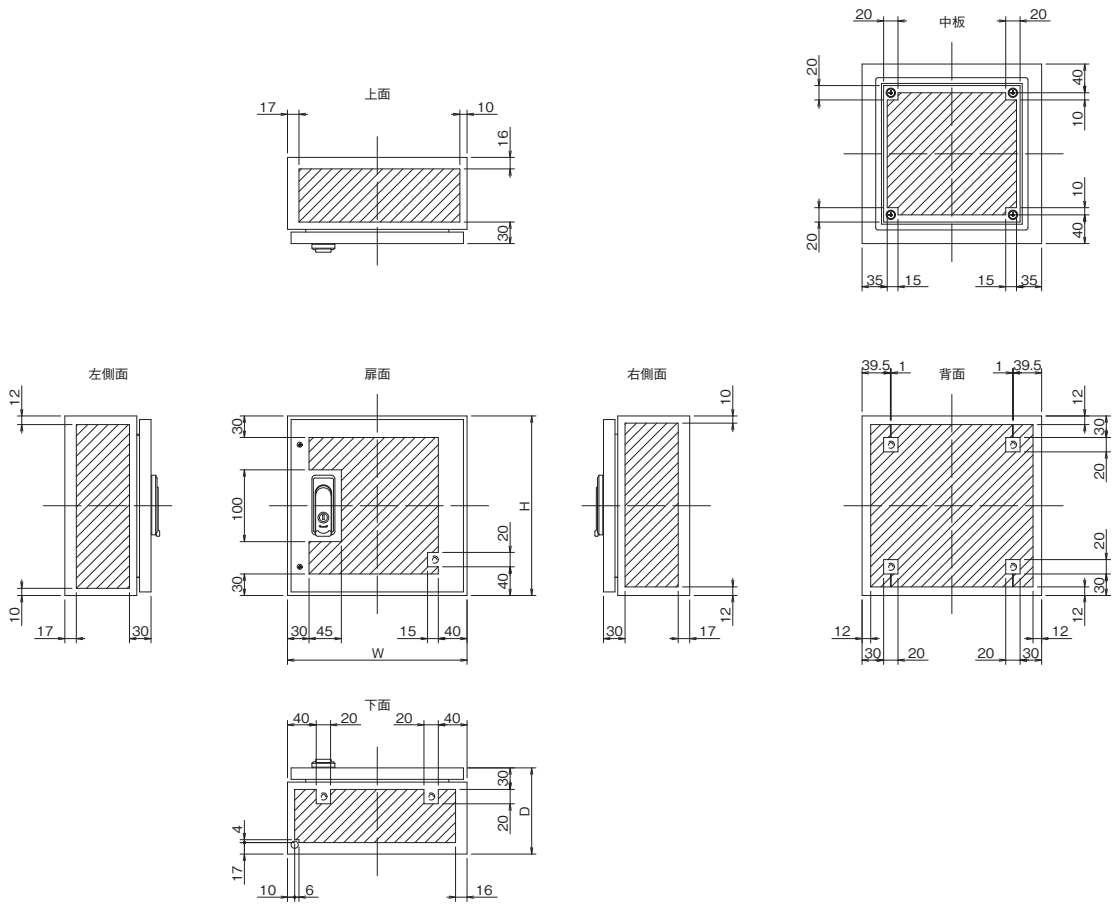

制御ボックス
制御ボックス（穴加工対応品）
自立盤ボックス
自立盤ボックス（穴加工対応品）
中継ボックス
中継ボックス（穴加工対応品）

ミスミの簡単穴加工サービス

R シリーズ　・追加工基本料金が0円!　・穴加工料金が0円!

見積り方法▶1109ページ

当ページの商品は**Web見積専用商品**となっておりますので、ご注意ください。