制御ボックス（穴加工対応品）

Webなら盤用パーツ多数掲載!

ミスミ

RSCシリーズ　外形図／穴加工有効寸法

RSCシリーズ ▶669ページ

外形図

（単位：mm）

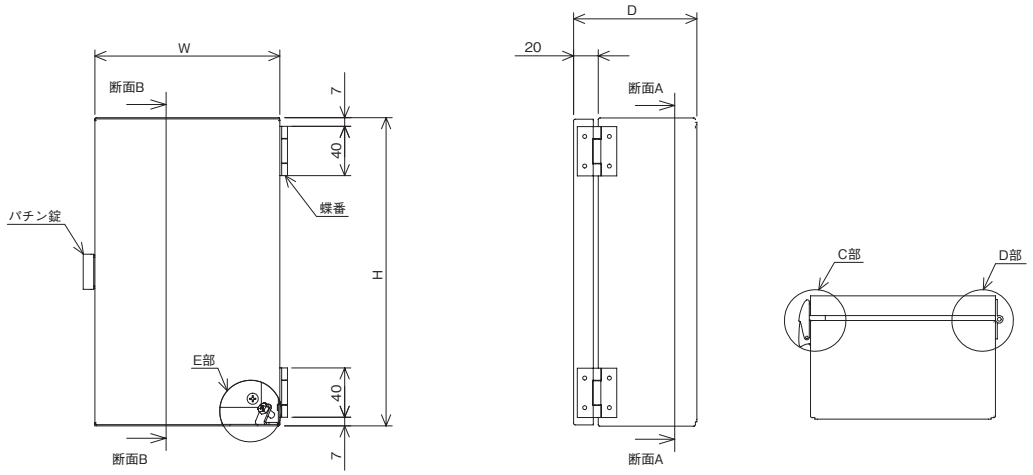

穴加工有効寸法
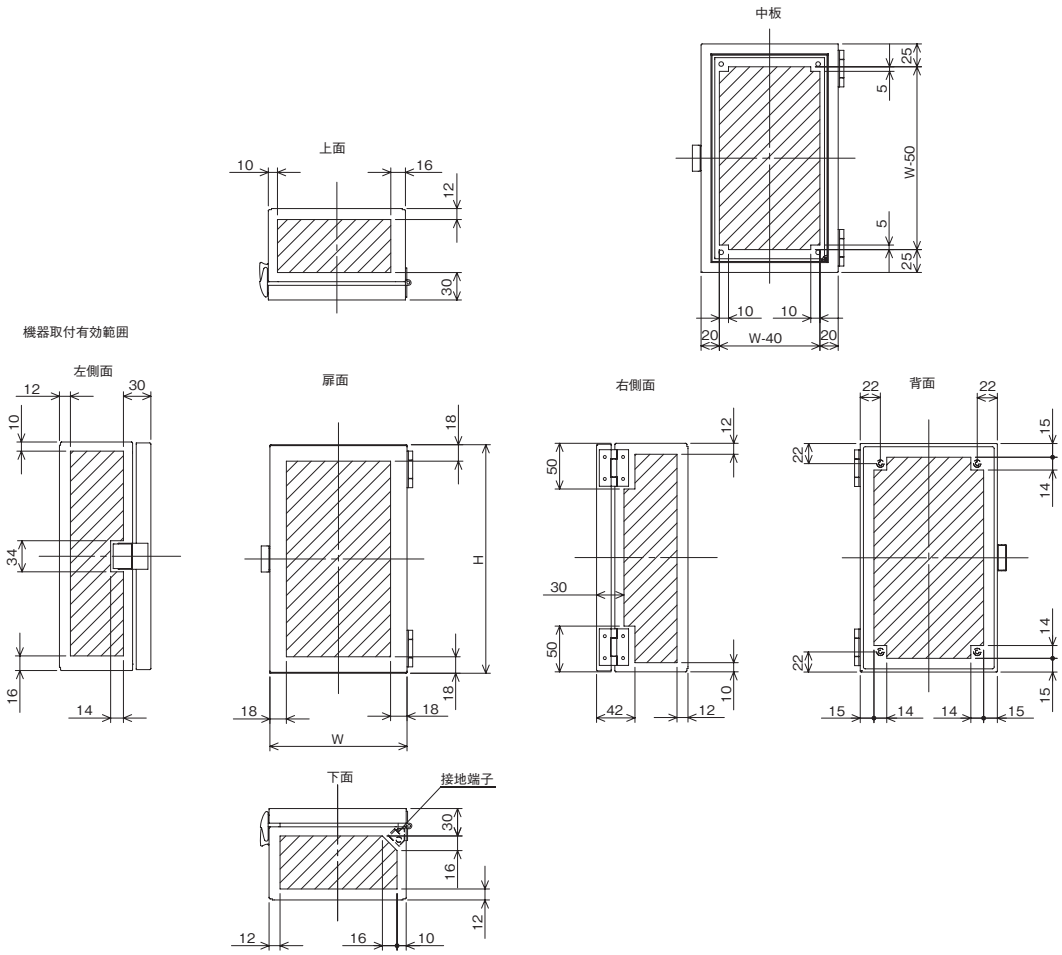
（単位：mm）